higher education & training

Department:
Higher Education and Training
REPUBLIC OF SOUTH AFRICA

NASIENRIGLYN

NASIONALE SERTIFIKAAT

BOUREKENE N5

21 April 2021

Hierdie nasienriglyn bestaan uit 8 bladsye.

Kopiereg voorbehou

AFDELING A

VRAAG 1.1

			83,50 86,80 I 85,70 83,50 339,50 ÷ 4 = 84,875 Less 87,500 - 2,625 m✓ 83,50 85,70 J 83,50 252.70 ÷ 3 = 84,233 Less 87,500 - 3,267 m✓ 86,80 91,30 G 89,50 85,70 353,30 ÷ 4 = 88,325 Less 87,500 0,825 m✓ 85,70 89,50 H 87,80 83,50 346,50 ÷ 4 = 86,625 Less 87,500 - 0,875 m✓ 91,30 90,50 D 87,30 89,50 358,60 ÷ 4 = 89,650 Less 87,500 2,150 m✓ 89,50 87,30 E 86,20 87,80 350,80 ÷ 4 = 87,700 Less 87,500 0,200 m✓ (1)				90,50 92,70 C 91,20 87 30 361,70 ÷ 4 = 90,425 Less 87,500 2,925 m✓ 87,30 91,20 B 88,30 86,20 353,00 ÷ 4 = 88,250 Less 87,500 0,750 m✓ 86,20 88,30 A 87,60 84,00 346,10 ÷ 4 = 86,525 Less 87,500 - 0,975 m✓ 87,80 86,20 F 84,00 85,10 343,10 ÷ 4 = 85,775 Less 87,500 - 1,725 m✓ Add reference sketches = 1 (2)

	0,83		Open face bulk excavation in earth Cube × 115 × 115 = m^3 G				Allow 5% of excav. mat. for hard rock
	2,15		D				
	0,20		E				
	1,93		C		M³		
	0,75		B				
	115,00 86,25 2,63		I				
0.5	115,00 57,50 3,27		Fill and compact soil excavation material on site J				
	115,00 115,00 0,88		H				
	115,00 57,50 0,98		A				
	115,00 57,50 1,73		F				
	M³		Allow 10% for soft rock	(3)			(4)

(45)

VRAAG 1.2: KWADRERING

	✓ 0,83 2,15 0,20 1,93 0,75	✓ 5,86	Open face bulk excav. in earth Cubed × 115 × 115 = 77 498 M³ ✓ ✓ , ✓ ✓ , ,	0,5	115,00 86,25 2,63 115,00 57,50 0,83 115,00 115,00 0,88 115,00 57,50 0,98 115,00 57,50 1,73	26 086 2 744,18 11 638 6 480,25 11 439,63 58 388,06	Fill and compact soil excav. material on site M³ **NOTE:** Vertical transfer lines must be different colours indicating different checkers.
			(5)				(6)

VRAAG 1.2: EKSERPERING

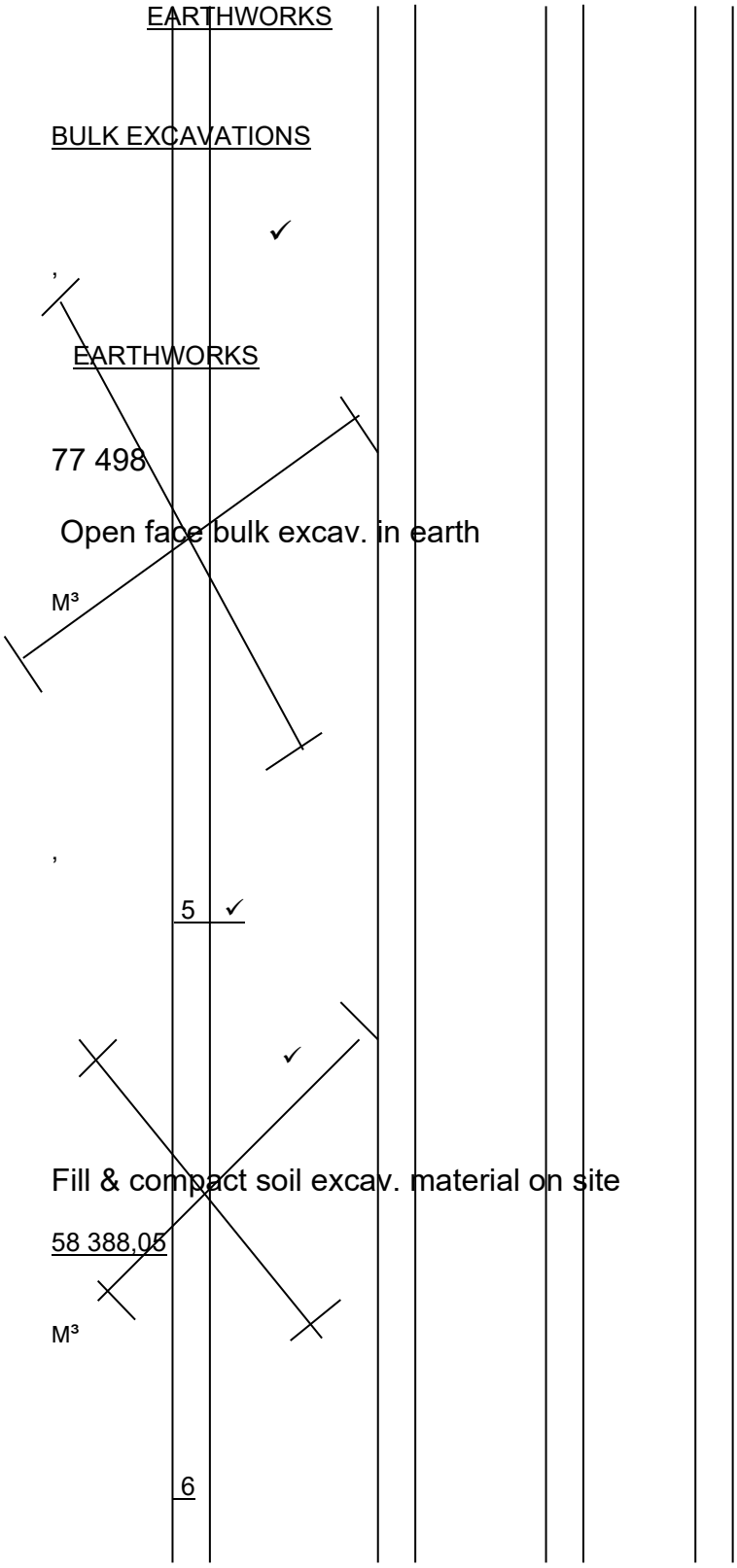

PUNTETOEKENNING	
Afdeling	2
Ambag	1
Eenheid	1
Kolom	1
Bladsyverwysings	1
Oordrag	2 = 8

NOTE:
Diagonal lines must be different colours indicating different checkers.

(8)

VRAAG 1.3: OPSTELLING

	EARTHWORKS✓				
	✓ BILL No, 1				
	BULK EXCAVATIONS✓				
✓ 1	✓ Open face bulk excavations in earth✓	M^3		77 498	
2	Fill and compact soil excavations on site		M^3	58 388	
	TOTAL CARRIED TO SUMMARY✓			R	_____ _____

PUNTETOEKENNING

Afdeling	1
Ambag	1
Rekening no.	1
Item no.	1
Beskrywing	1
Eenhede	1
Opsomming	1 = 7

(7)
[60]

TOTAAL AFDELING A: 60

AFDELING B

VRAAG 2

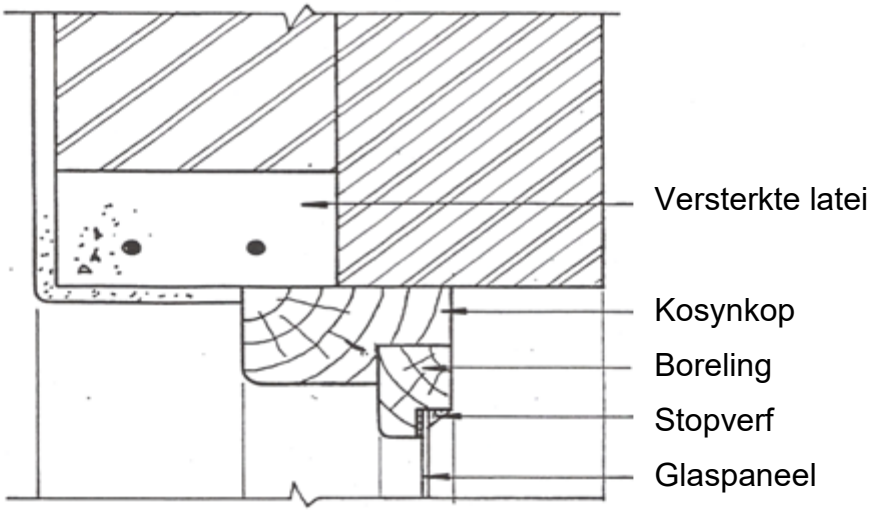

SNIT DEUR VENSTERKOSYNKOP
(Toepaslike skaal)

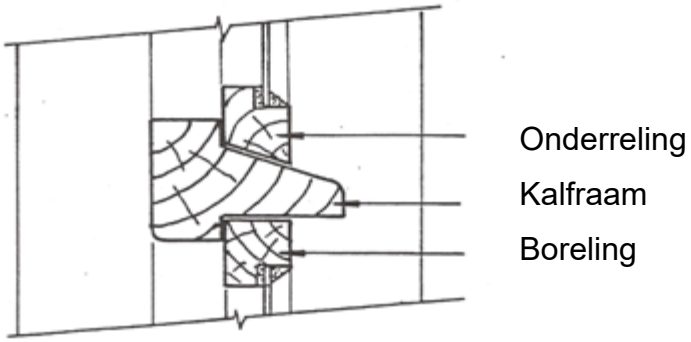

SNIT DEUR KALFRAAM
(Geskikte skaal)

[10]

VRAAG 3

Voorwerk	8/12 × R150 000,00	R100 000,00✓
Grondwerk	100%	R85 300,00✓
Beton, bekisting en wapening	100%	R550 220,00✓
Messelwerk	90% × R220 500,00	R198 450,00✓
Beglasing	80% × R24 300,00	R19 440,00✓
Ysterware	55% × R8 520,00	R4 686,00✓
Loodgieterswerk		R7 000,00✓
Bouwerk voltooi		R965 096,00✓
Materiaal op die terrein		R8 600,00✓
		R973 696,00✓
Retensie 10%		R97 369,60✓
		R876 326,40✓
Minus vorige betalings		R824 420,75✓
Verskuldig aan die kontrakteur		R51 905,65✓✓ **[15]**

VRAAG 4

- Bestudeer die tekeninge met spesifikasies.✓
- Meet en teken alle afmetings en beskrywings van alle arbeid en materiaal aan.✓
- Kwadreer en kontroleer beskrywings en kwadreer en kontroleer alle reekse afmetings in 'n groep wat met dieselfde meeteenheid verband hou.✓✓
- Maak 'n opsomming van die sortering, groepering van identiese items en dra die afmetings oor op die ekserpeerpapier; kontroleer die ekserpering.✓✓
- Tel op en verminder die totale hoeveelhede in die kolomme vir optel en aftrekking.✓✓
- Verwerk die ekserpering en opstelling en kontroleer die rekeninge.✓
- Tik en lees deur die hoeveelheidslys.✓ **[10]**

VRAAG 5

5.1
- Name, adresse, telefoonnommers, ens. van die werkgewer en konsultante
- Besonderhede van die kontrakdokumente
- Vereistes rakende waarborge
- Verantwoordelikhede rakende die bestuur en uitvoering van die werk
- Aanleg en tydelike werk soos paaie, afdakke/skure, kantore en kennisgewingborde

(Enige ander relevante items) (Enige 4 × 1) (4)

5.2 Meeteenheid = item (1)

[5]

TOTAAL AFDELING B: 40
GROOTTOTAAL: 100

Kopiereg voorbehou