higher education & training

Department:
Higher Education and Training
REPUBLIC OF SOUTH AFRICA

NASIENRIGLYN

NASIONALE SERTIFIKAAT

PLAATWERK- EN BOUSTAALTEKENE N3

27 Julie 2021

Hierdie nasienriglyn bestaan uit 6 bladsye.

HD

LET WEL: DIE TEKENINGS IN DIE NASIENRIGLYN IS NIE VOLGENS SKAAL NIE. NASIENERS MOET SELF DIE TEMPLATE VERSKAF.

Kopiereg voorbehou

VRAAG 1

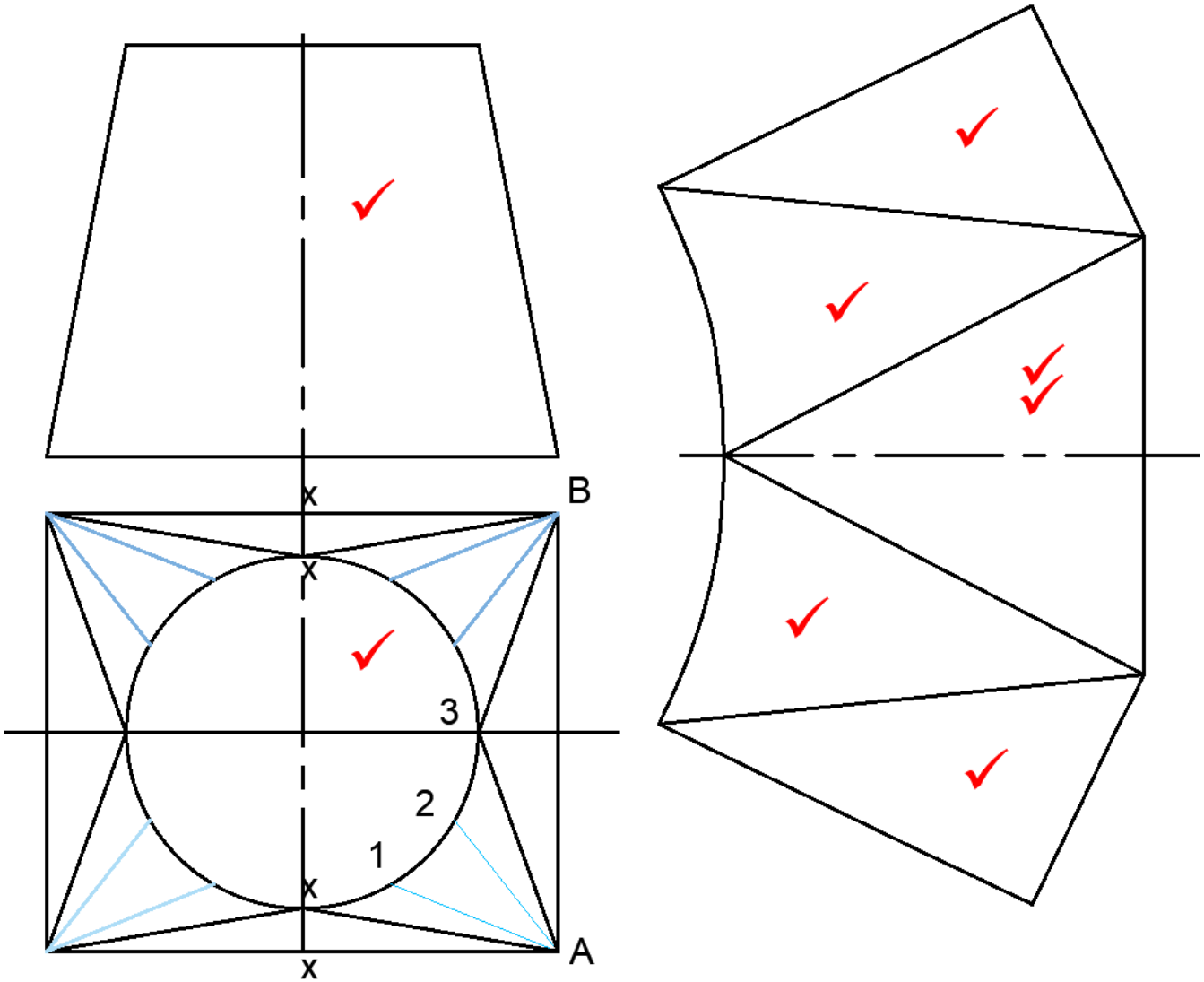

VIERKANTIG-TOT-RONDE OORGANGSTUK
SKAAL 1:1

Booglengte	13,88	1
X–X	62,34	2
A–X	73,27	2
A–1	67,70	3
A–2	66,90	3
A–3	71,25	2
X–A	38,50	1
TOTAAL		14

Korrektheid	22	
Lynwerk	2	S & C
Akkuraatheid	1	GV
TOTAAL	25	

[25]

VRAAG 2

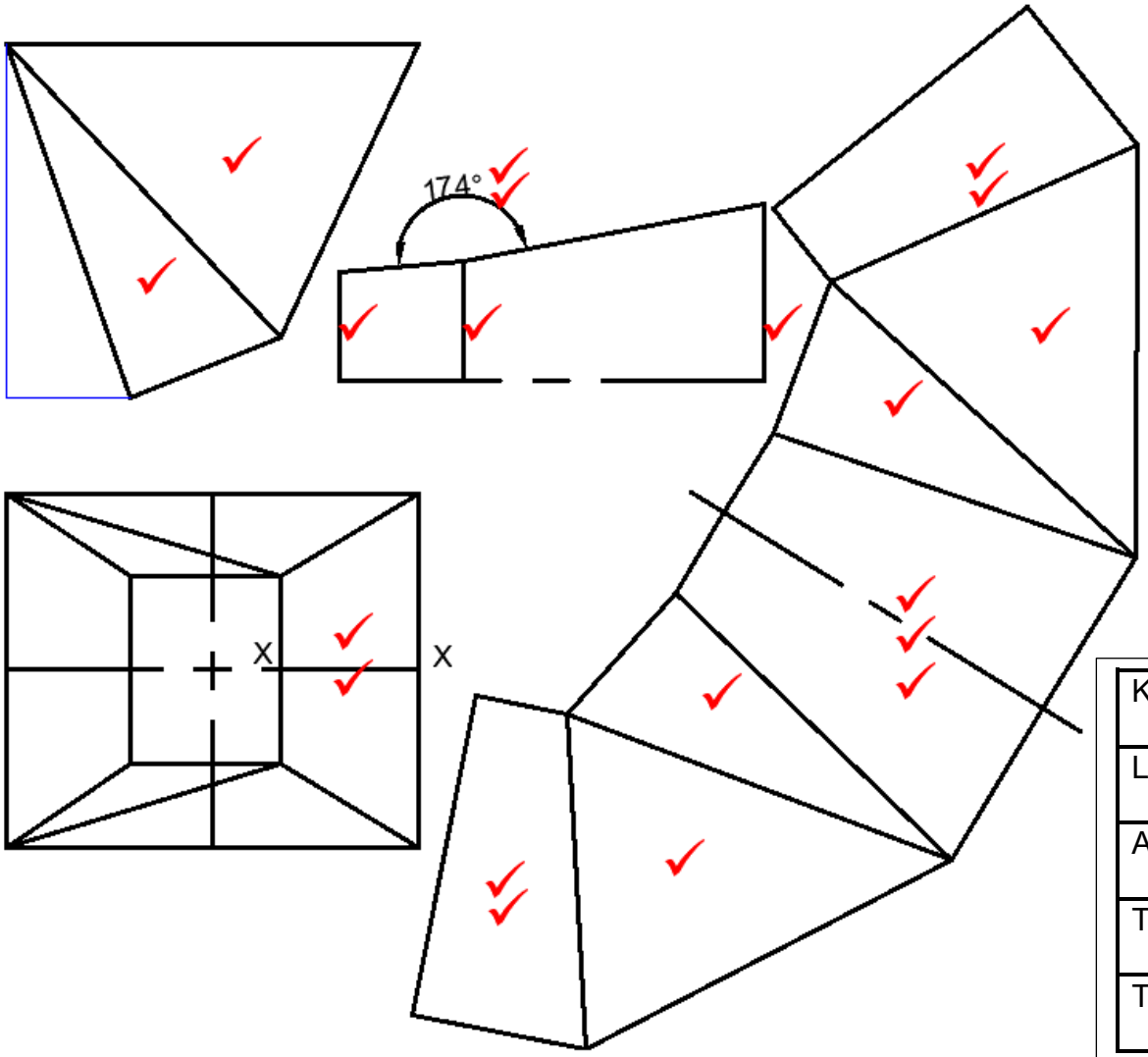

VOOR- EN BOAANSIG VAN GEUTBAK
SKAAL 1:10

Korrektheid	20	
Lynwerk	2	S & C
Akkuraatheid	2	GV
Titel en skaal	1	
TOTAAL	25	

[25]

VRAAG 3

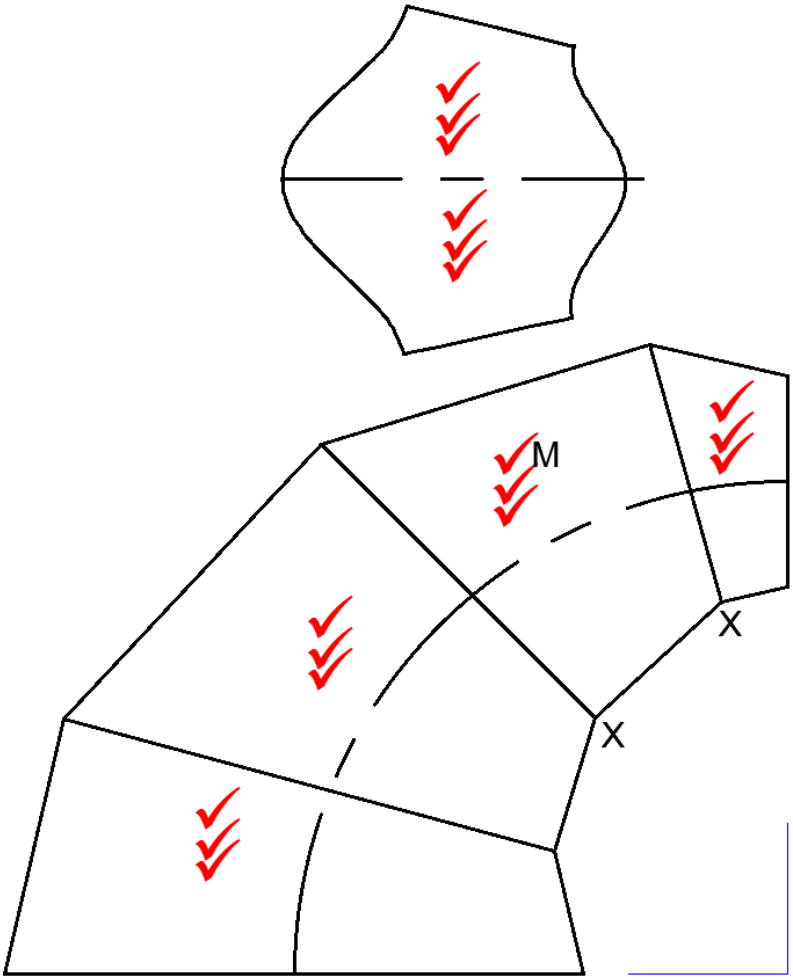

TAPSE KREEFRUGBUIG
SKAAL 1:10

Korrektheid	18	
Lynwerk	3	S & C
Akkuraatheid	3	GV
Titel en skaal	1	
TOTAAL	25	

[25]

VRAAG 4

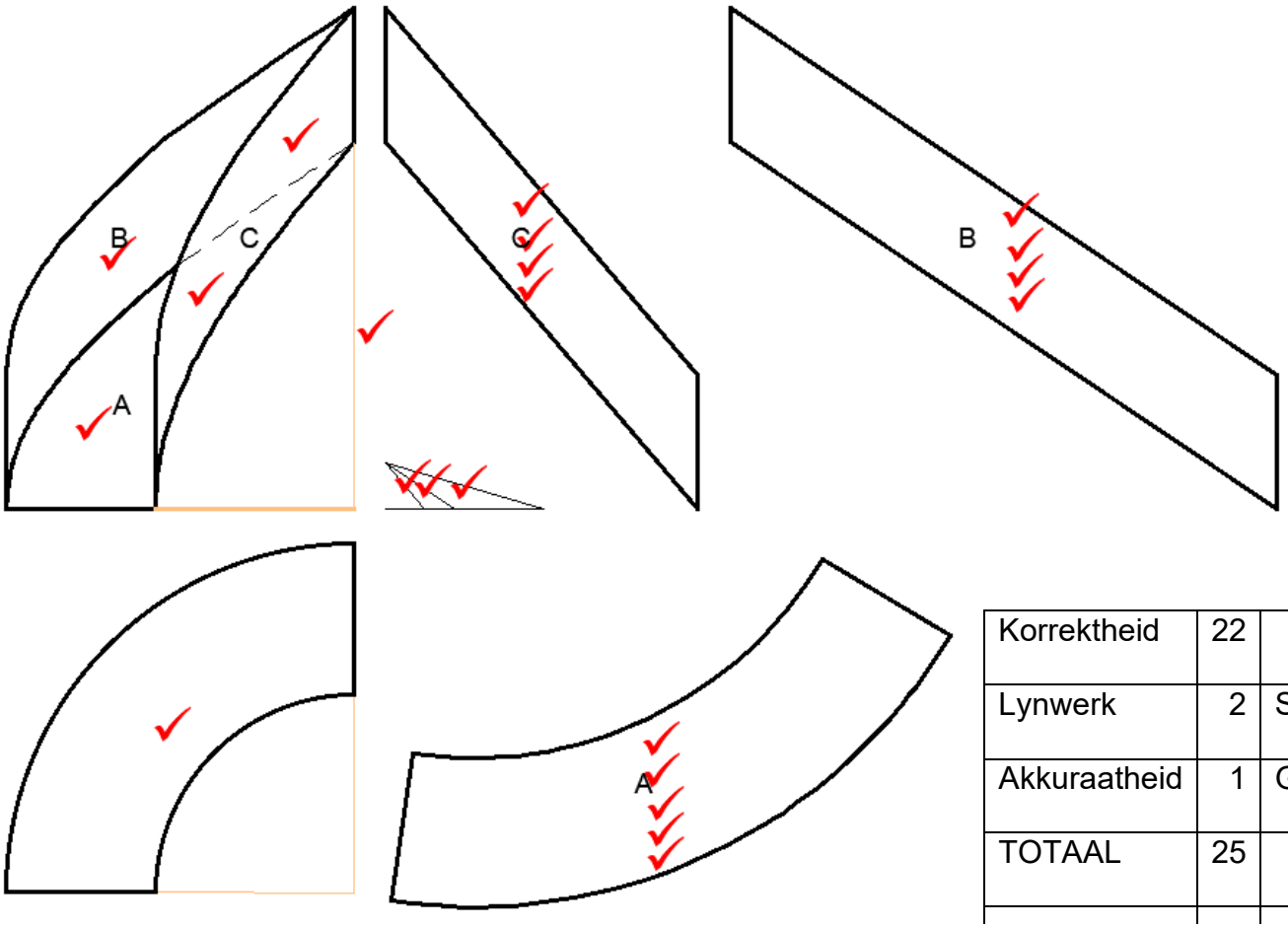

Korrektheid	22	
Lynwerk	2	S&D
Akkuraatheid	1	GV
TOTAAL	25	

VOOR- EN BOAANSIG VAN SKUINS STORTGEUT
SKAAL 1:10 **[25]**

VRAAG 5

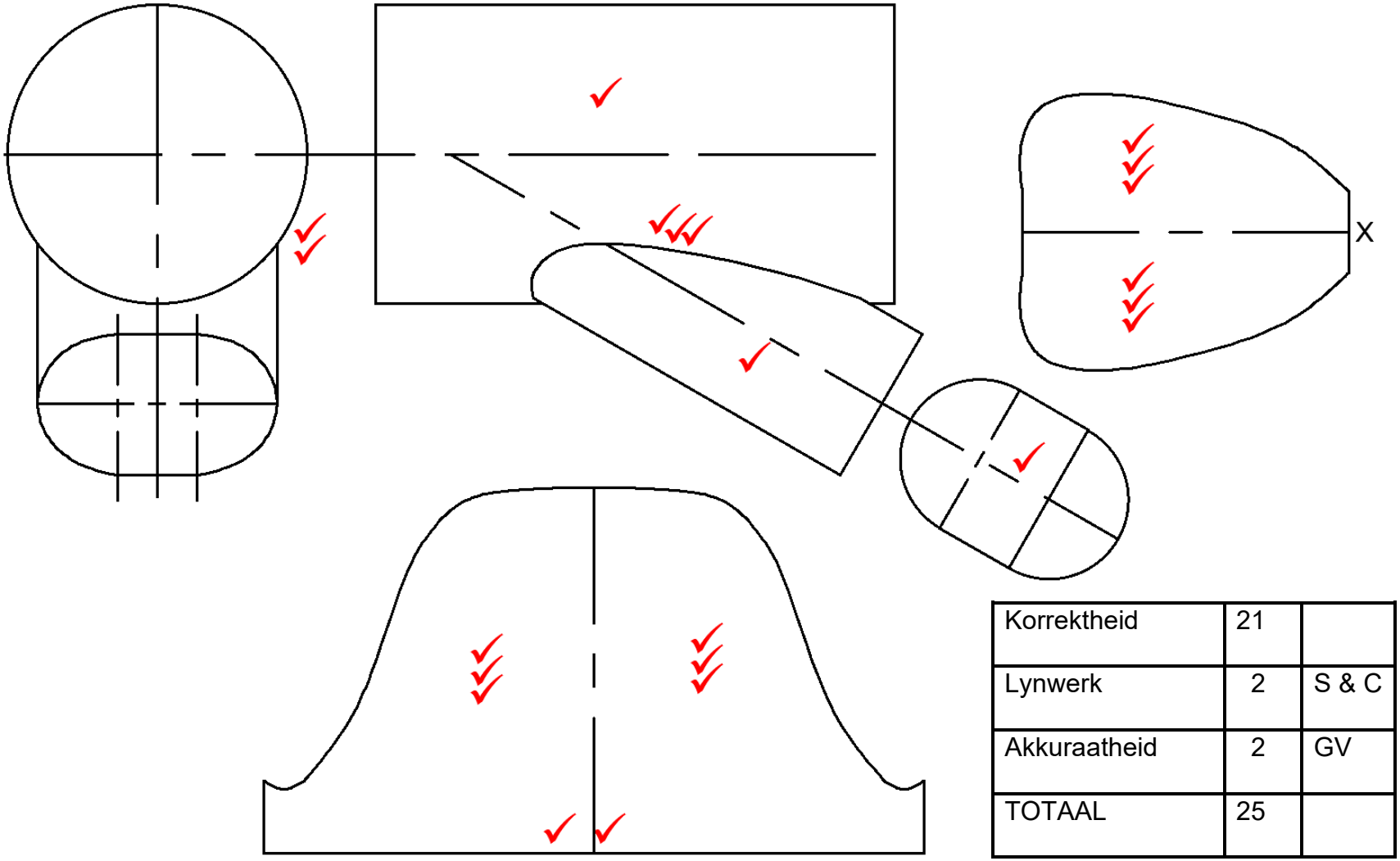

SKUINS T-STUK SKAAL 1:5

Korrektheid	21	
Lynwerk	2	S & C
Akkuraatheid	2	GV
TOTAAL	25	

[25]

TOTAAL:100

Kopiereg voorbehou