higher education & training

Department:
Higher Education and Training
REPUBLIC OF SOUTH AFRICA

NASIENRIGLYN

NASIONALE SERTIFIKAAT

PLAATWERK- EN BOUSTAALTEKENE N3

29 JULIE 2019

Hierdie nasienriglyn bestaan uit 7 bladsye.

NASIENRIGLYN KAN NIE AS 'N MERKHULPMIDDEL GEBRUIK WORD NIE OMDAT DIT NIE OP SKAAL IS NIE.

Kopiereg voorbehou

VRAAG 1

CALCULATIONS

$$1-2-3\ldots7=\frac{\pi\times32}{12}=8{,}378$$ ✓

$$A1=D7=\sqrt{(50-16)^2+(32)^2}$$ ✓

$$=46{,}69$$ ✓

$$B1=C7=\sqrt{(50-16)^2+(5)^2+32^2}$$ ✓

$$=46{,}957$$ ✓

$$B2=C6=\sqrt{\left(50-R\cos30^0\right)^2+\left(R\sin30^0-5\right)^2+32^2}$$ ✓ ✓

$$=48{,}367$$ ✓

$$B3=C5=\sqrt{\left(50-R\sin30^0\right)^2+\left(R\cos30^0-5\right)^2+32^2}$$ ✓ ✓

$$=53{,}539$$ ✓

$$B4=C4=\sqrt{50^2+(16-5)^2+32^2}$$ ✓

$$=60{,}374$$ ✓

1-2, 2-3, ens. $=\frac{\Pi\times32}{12}=8{,}378$ (1)

A1 = D7 $=\sqrt{(50-16)^2+32^2}=46{,}69$ (2)

B1 = C7 $=\sqrt{(50^2-16)^2+5^2+32^2}=46{,}957$ (2)

B2 = C6 $=\sqrt{(50-13{,}856)^2+(8-5)^2+32^2}=48{,}367$ (3)

B3 = C5 $=\sqrt{(50-8)^2+(13{,}856-5)^2+32^2}=53{,}539$ (3)

B4 = C4 $=\sqrt{50^2+(16-5)^2+32^2}=60{,}374$ (2)

VRAAG 1

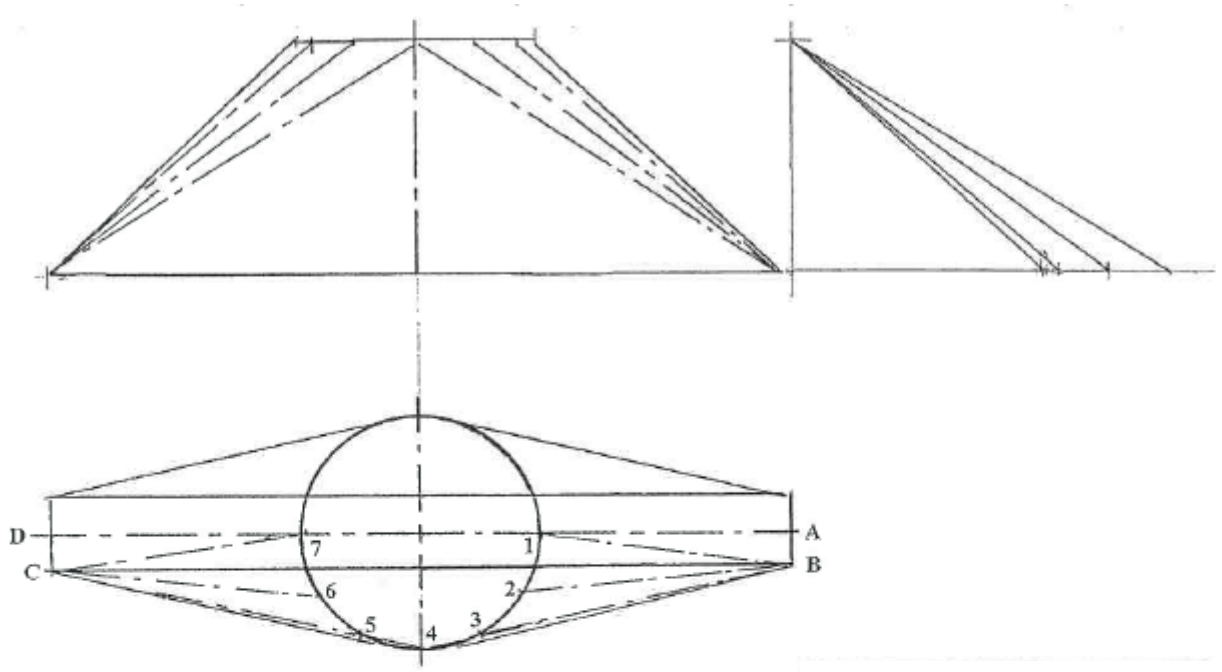

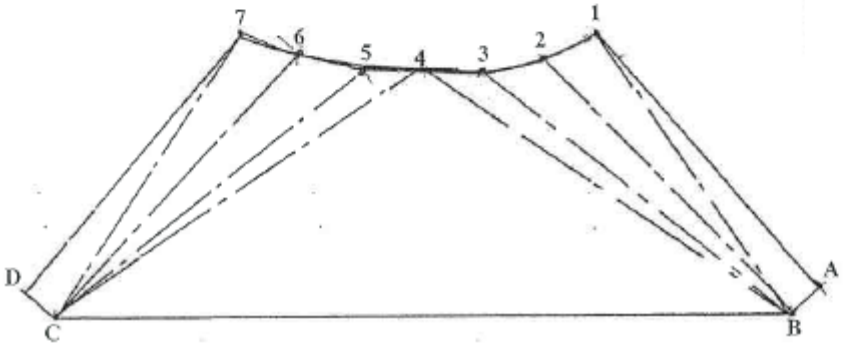

Gegewe aansigte	2
Berekenings	13
Ontwikkeling	6
Lynwerk en skrif	2
Akkuraatheid en netheid	2

[25]

VRAAG 2

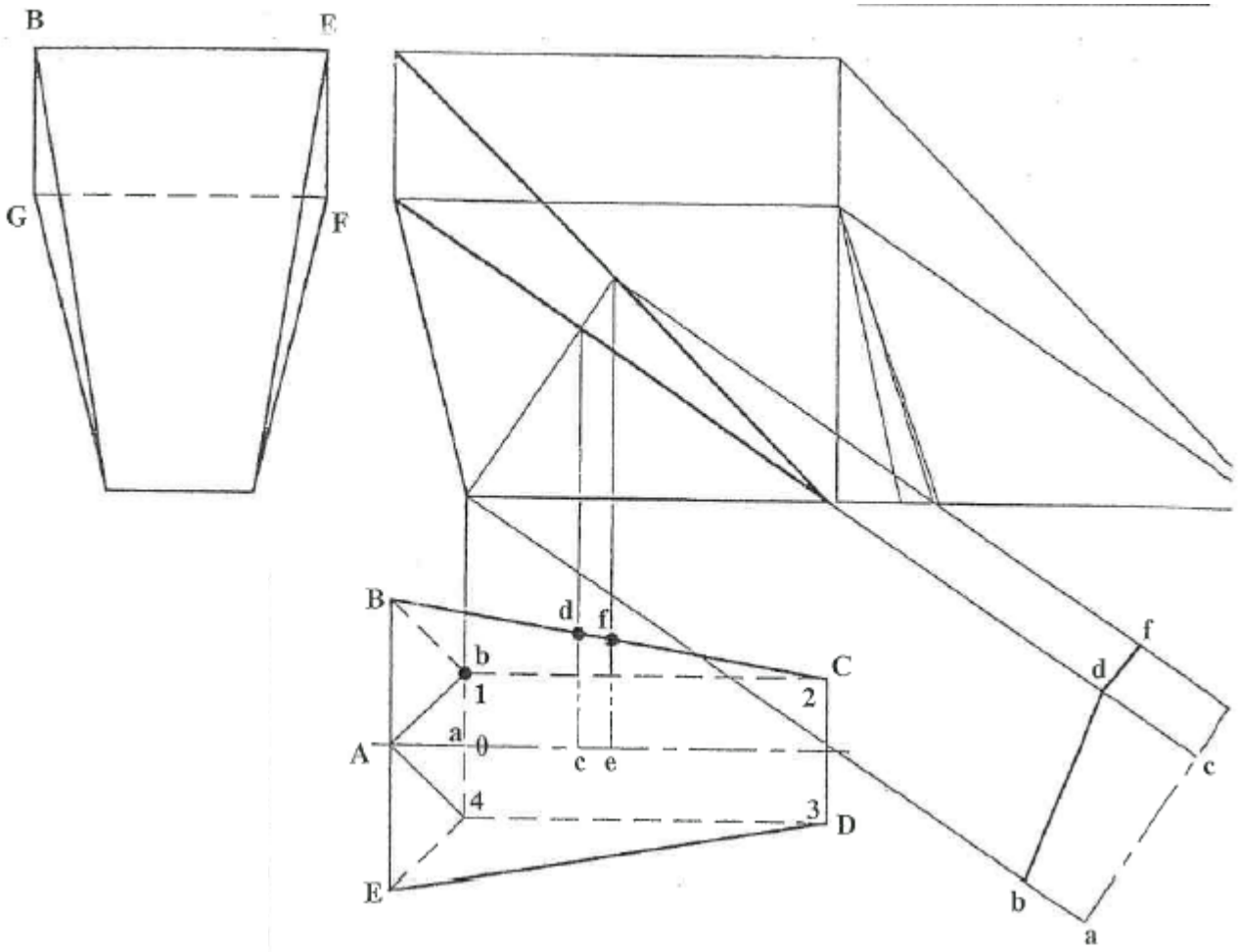

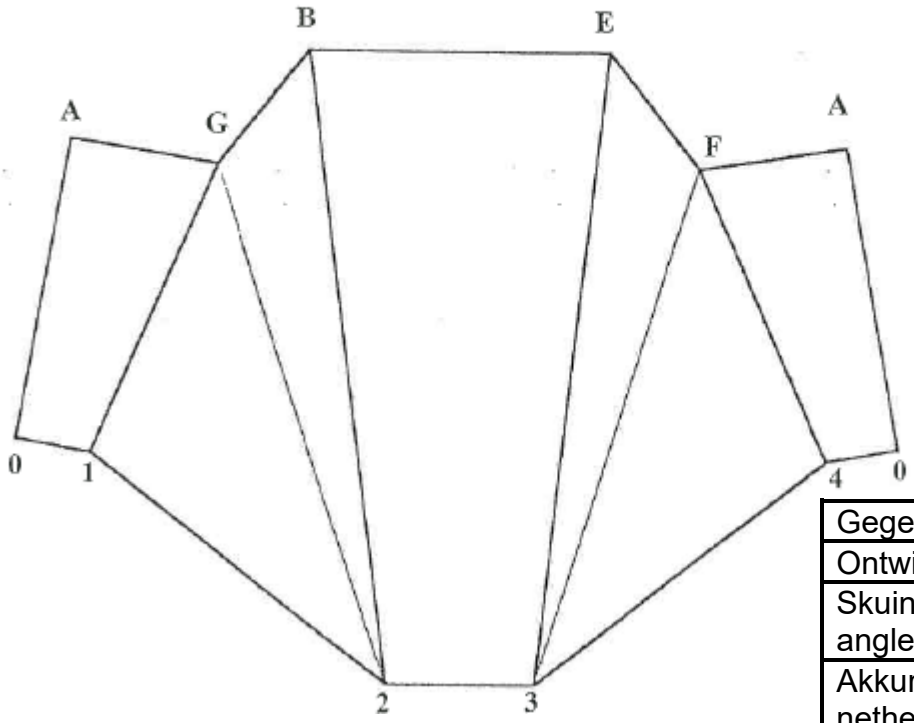

Gegewe aansigte	3
Ontwikkeling	12
Skuinshoek ('Kink angle')	3
Akkuraatheid en netheid	4
Lynwerk	3

[25]

VRAAG 3

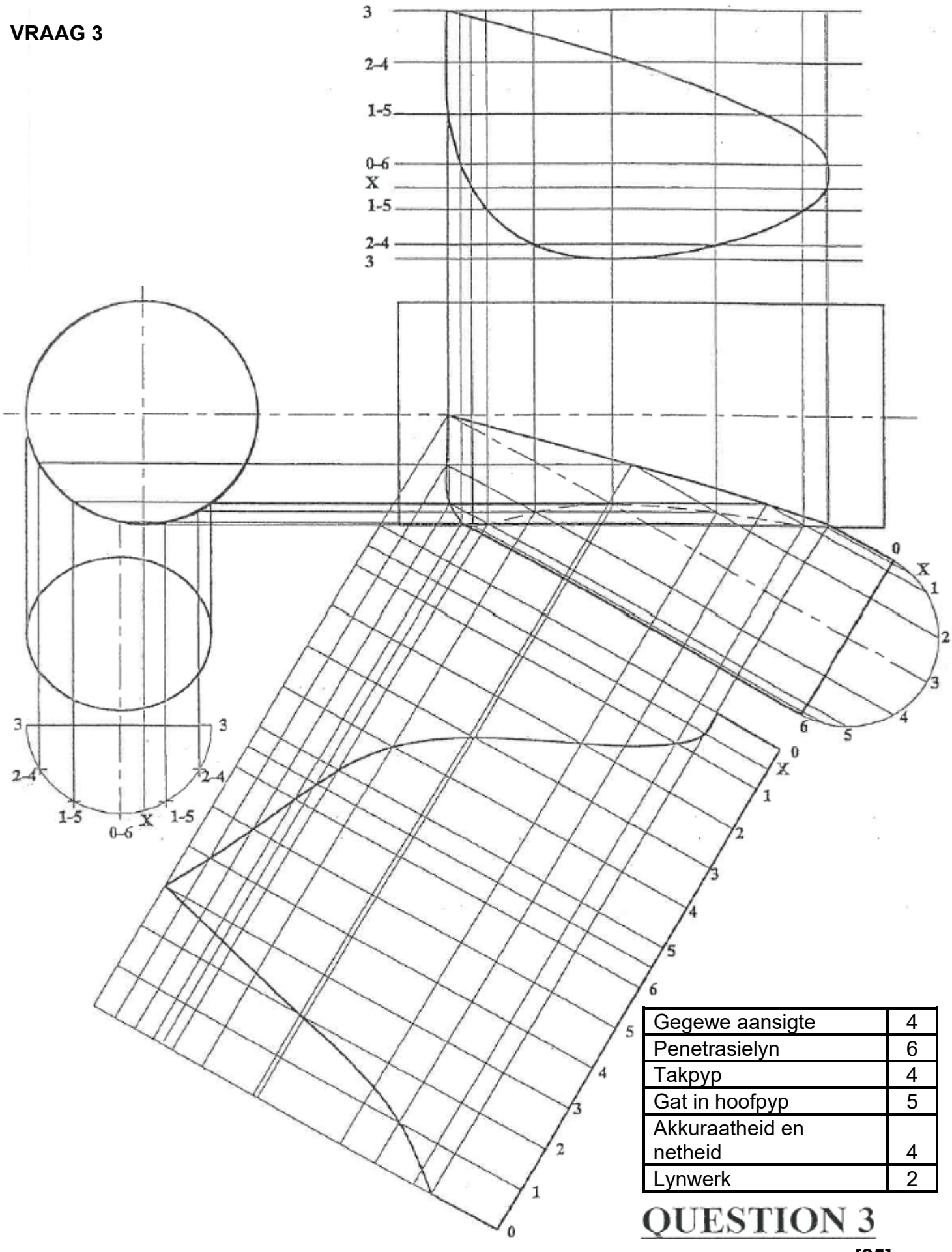

Gegewe aansigte	4
Penetrasielyn	6
Takpyp	4
Gat in hoofpyp	5
Akkuraatheid en netheid	4
Lynwerk	2

QUESTION 3

[25]

VRAAG 4

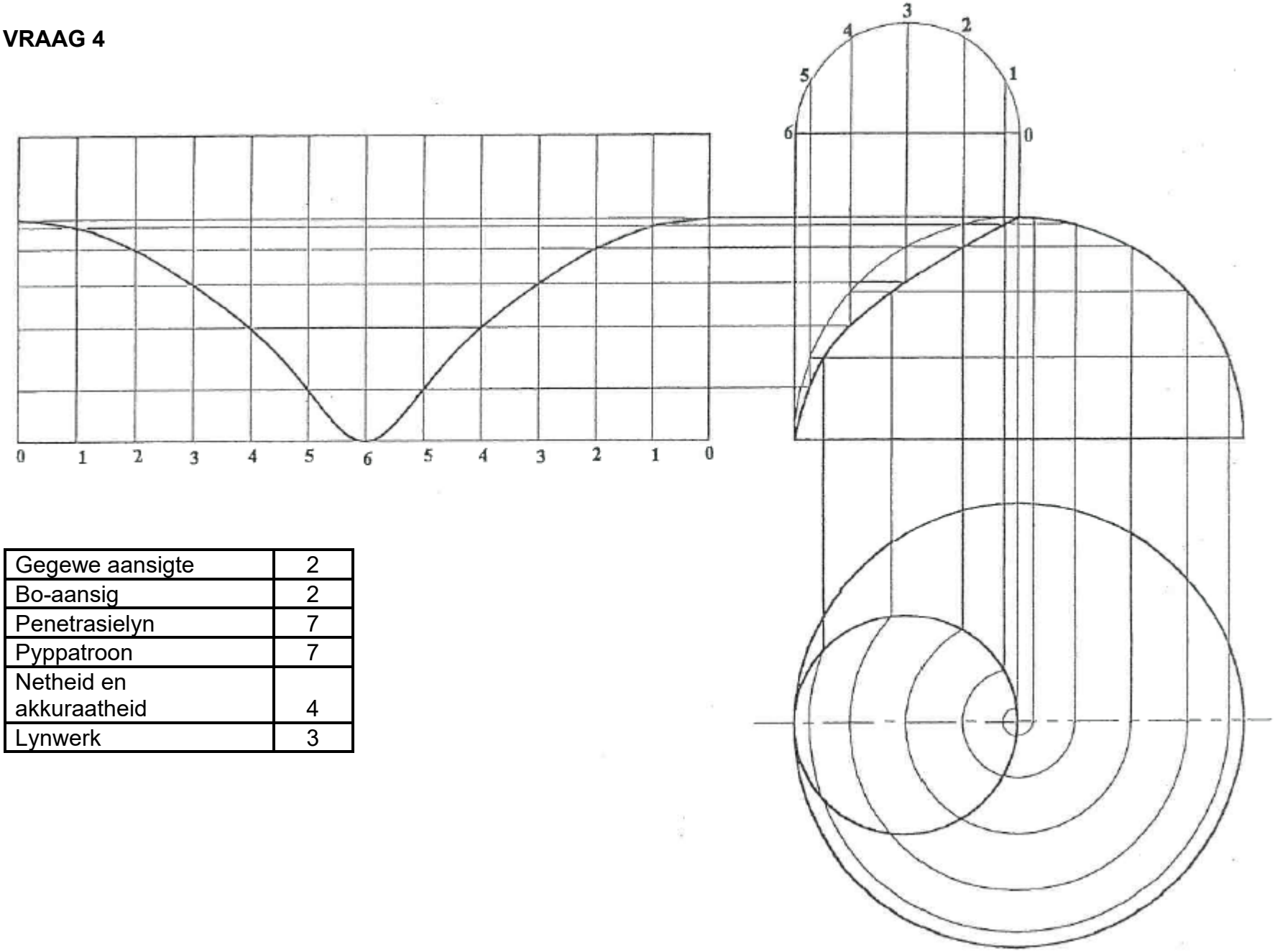

Gegewe aansigte	2
Bo-aansig	2
Penetrasielyn	7
Pyppatroon	7
Netheid en akkuraatheid	4
Lynwerk	3

[25]

VRAAG 5

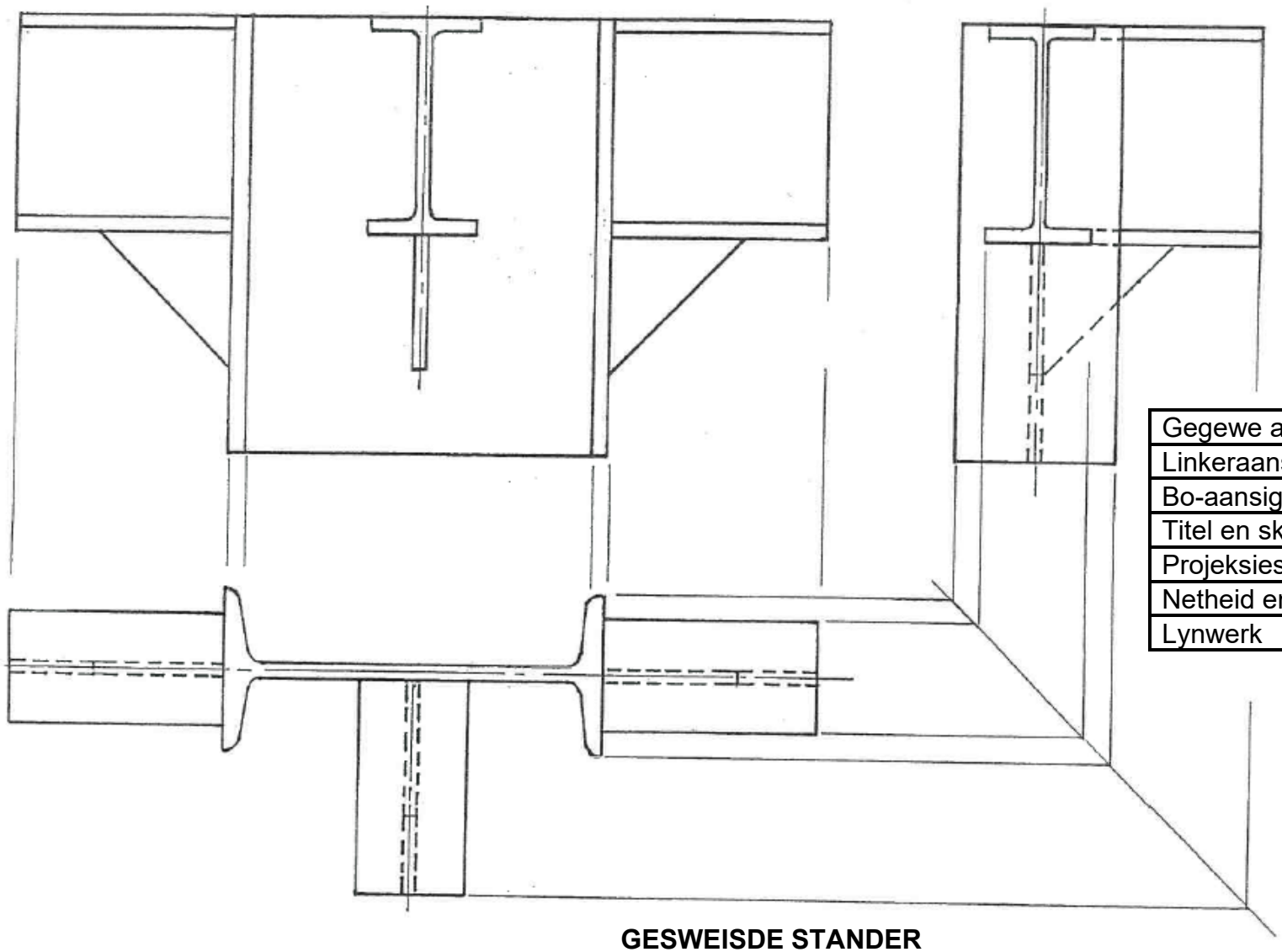

Gegewe aansig	3
Linkeraansig	6
Bo-aansig	6
Titel en skaal	2
Projeksiesimbool	2
Netheid en akkuraatheid	4
Lynwerk	2

GESWEISDE STANDER
SKAAL 1:5



[25]

TOTAAL: 100

Kopiereg voorbehou