higher education & training

Department:
Higher Education and Training
REPUBLIC OF SOUTH AFRICA

NASIONALE SERTIFIKAAT

PLAATWERK- EN BOUSTAALTEKENE N3

(8090113)

6 April 2021 (X-vraestel)
09:00–13:00

Hierdie vraestel bestaan uit 7 bladsye.

045Q1A2106

Kopiereg voorbehou

DEPARTEMENT VAN HOËR ONDERWYS EN OPLEIDING
REPUBLIEK VAN SUID-AFRIKA

NASIONALE SERTIFIKAAT
PLAATWERK- EN BOUSTAALTEKENE N3
TYD: 4 UUR
PUNTE: 100

OPMERKING: Indien jy meer as die vereiste aantal vrae beantwoord sal slegs die vereiste aantal nagesien word. Alle werk wat jy nie wil laat nasien nie, moet duidelik deurgehaal word.

INSTRUKSIES EN INLIGTING

1. Beantwoord enige VIER vrae.
2. Lees al die vrae aandagtig deur.
3. Nommer die antwoorde volgens die nommeringstelsel wat in hierdie vraestel gebruik word.
4. Toon alle konstruksielyne.
5. Voltooi TWEE vrae aan die voorkant en TWEE vrae aan die agterkant van die tekenvel.
6. Sluit 'n titel en skaal by elke antwoord in.
7. Punte sal vir netheid toegeken word.
8. Skryf netjies en leesbaar.

Kopiereg voorbehou

VRAAG 1

FIGUUR 1, hier onder, toon twee aansigte van 'n vierkant-tot-reghoek oorgangstuk wat in 'n myn gebruik word.

1.1 Teken die gegewe aansigte. (2)

1.2 Bereken die ware lengtes om die helfte van die patroon van die oorgangstuk te ontwikkel. (12)

1.3 Gebruik die ware lengtes om die patroon van die oorgangstuk te ontwikkel. (6)

Puntetoekenning vir tekenkantoorpraktyk vir die bostaande vrae is soos volg:

Puntetoekenning vir lynwerk (2)

Puntetoekenning vir akkuraatheid (1)

Puntetoekenning vir netheid (1)

Puntetoekenning vir titel en skaal (1)

SKAAL 1:1 **[25]**

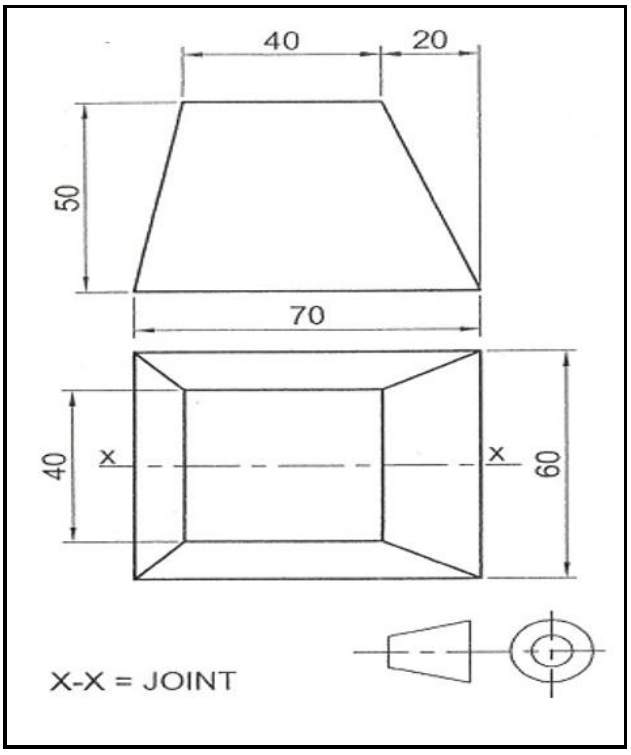

FIGUUR 1

VRAAG 2

FIGUUR 1, hier onder, toon twee aansigte van 'n skuins reghoek-tot-rond geut wat in die leidingstelsel in 'n winkelsentrum gebruik word.

2.1 Teken volgens skaal 1:10, die gegewe aansigte wat al die buiglyne toon (5)

2.2 Ontwikkel die patroon vir die plaat wat nodig is om die geut te maak (12)

Puntetoekenning vir tekenkantoorpraktyk vir die bostaande vrae is soos volg:

Puntetoekenning vir lynwerk (3)

Puntetoekenning vir akkuraatheid (2)

Puntetoekenning vir uitleg (2)

Puntetoekenning vir titel en skaal (1)

SKAAL 1:10 **[25]**

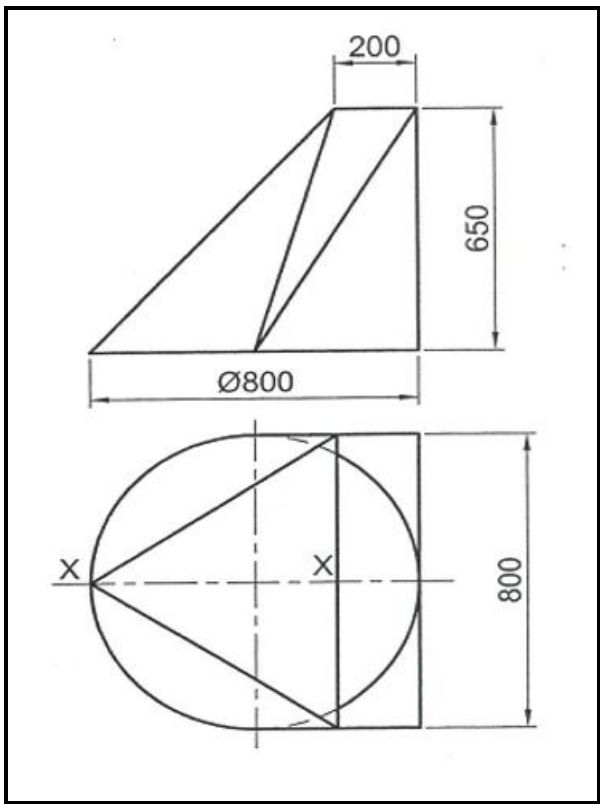

FIGUUR 2

VRAAG 3

FIGUUR 3, hier onder, toon 'n keël en 'n koepelinterseksie wat as 'n deksel in 'n suiwelplaas gebruik word.

3.1 Teken die gegewe aansig. (3)

3.2 Teken die deurdringingslyn tussen die keël en die koepel deur konstruksie. (6)

3.3 Ontwikkel die patroon van die plaat wat nodig is om die keël te maak. (6)

Puntetoekenning vir tekenkantoorpraktyk vir die bostaande vrae is soos volg:

Puntetoekenning vir lynwerk (4)

Puntetoekenning vir akkuraatheid (3)

Puntetoekenning vir netheid (2)

Puntetoekenning vir titel en skaal (1)

SKAAL 1:10 **[25]**

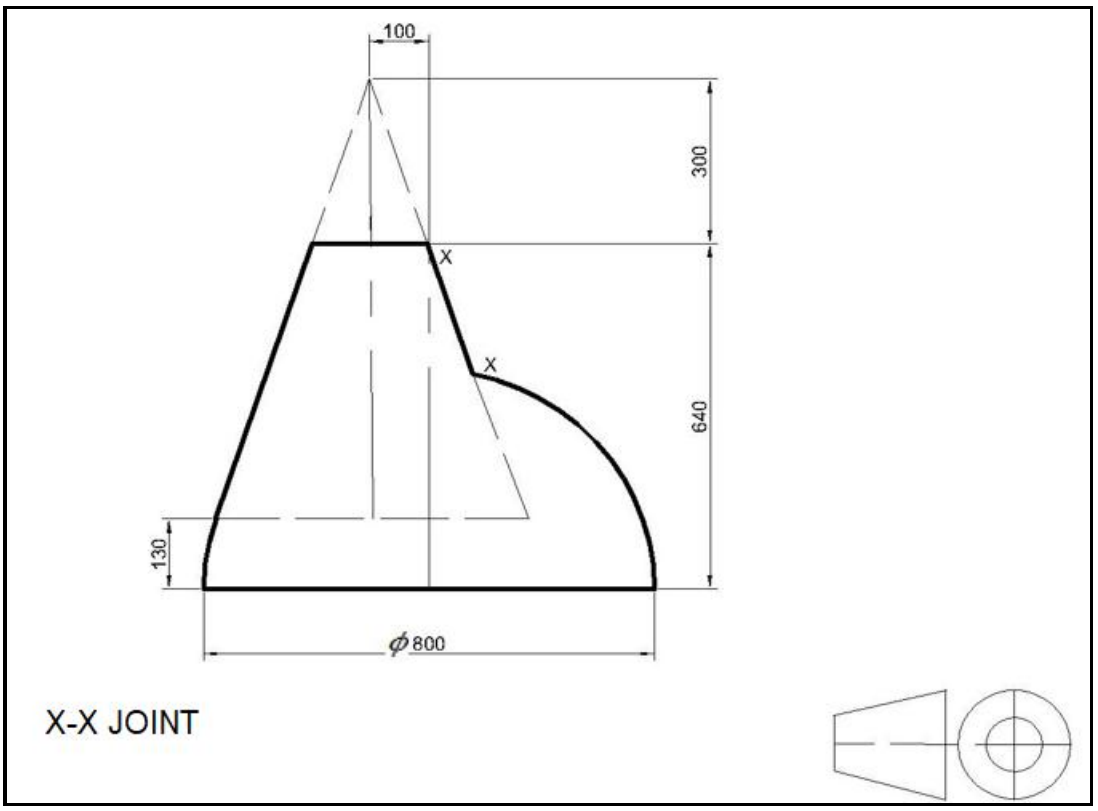

FIGUUR 3

VRAAG 4

FIGUUR 4, hier onder, toon drie aansigte van 'n klok-ventilasiekop wat in 'n vierkantige leiding in 'n houtwerkswinkel gebruik word.

4.1 Teken die gegewe aansigte. (5)

4.2 Ontwikkel die volgende patrone:

4.2.1 Die rugpaneel A (5)

4.2.2 Die keelpaneel B (4)

4.2.3 Die sypaneel C (4)

Puntetoekenning vir tekenkantoorpraktyk vir die bostaande vrae is soos volg:

Puntetoekenning vir lynwerk (2)

Puntetoekenning vir akkuraatheid (2)

Puntetoekenning vir netheid (2)

Puntetoekenning vir titel en skaal (1)

SKAAL 1:10 **[25]**

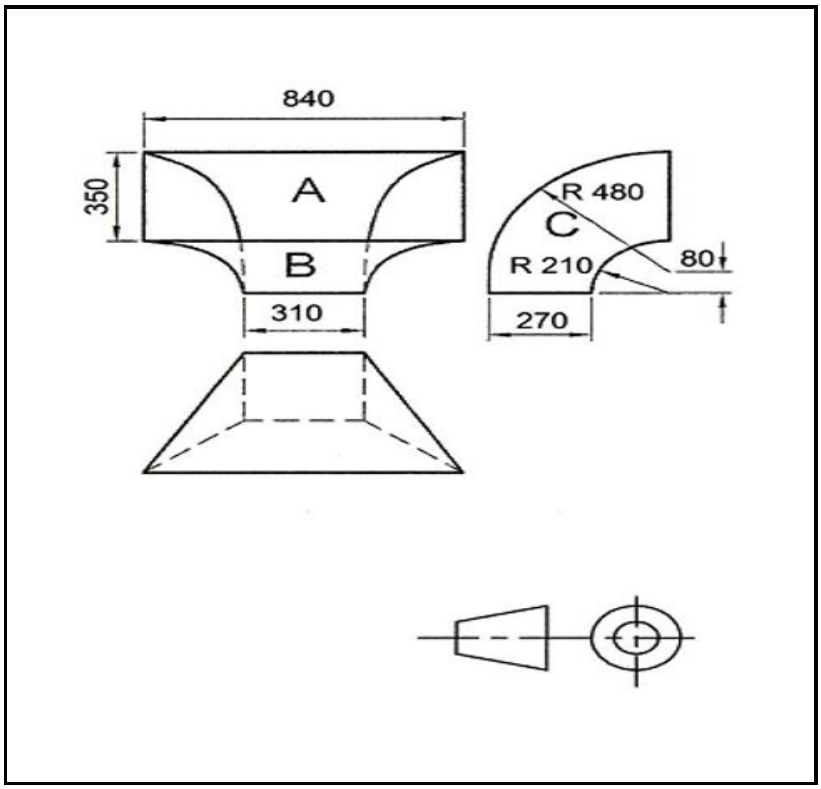

FIGUUR 4

VRAAG 5

FIGUUR 5, hier onder, toon twee aansigte van 'n eksentries T-aansluiting wat in 'n pyplyn in 'n watersuiweringsaanleg gebruik word.

5.1 Teken die gegewe aansigte. (3)

5.2 Teken die deurdringingslyn. (5)

5.3 Ontwikkel die vorm van die aftakpyp. (5)

5.4 Ontwikkel die vorm van die gat in die hoofpyp. (5)

Puntetoekenning vir tekenkantoorpraktyk vir die bostaande vrae is soos volg:

Puntetoekenning vir lynwerk (2)

Puntetoekenning vir akkuraatheid (2)

Puntetoekenning vir uitleg en netheid (2)

Puntetoekenning vir titel en skaal (1)

SKAAL 1:1 **[25]**

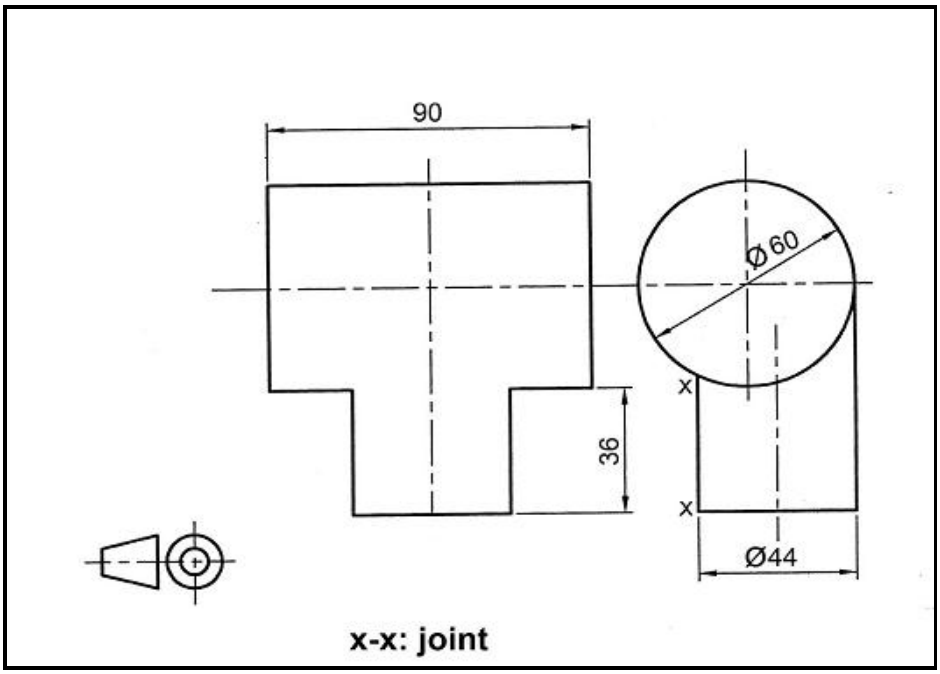

FIGUUR 5

TOTAAL: 100

Kopiereg voorbehou