higher education & training

Department:
Higher Education and Training
REPUBLIC OF SOUTH AFRICA

NASIENRIGLYN

NASIONALE SERTIFIKAAT

PLAATWERK- EN BOUSTAALTEKENE N3

28 MAART 2018

Hierdie nasiengids bestaan uit 7 bladsye.

LET WEL: Die nasiengids kan nie as merkhulp gebruik word nie omdat dit nie op skaal is nie en daar geen punteverspreiding is nie.

Kopiereg voorbehou

VRAAG 1

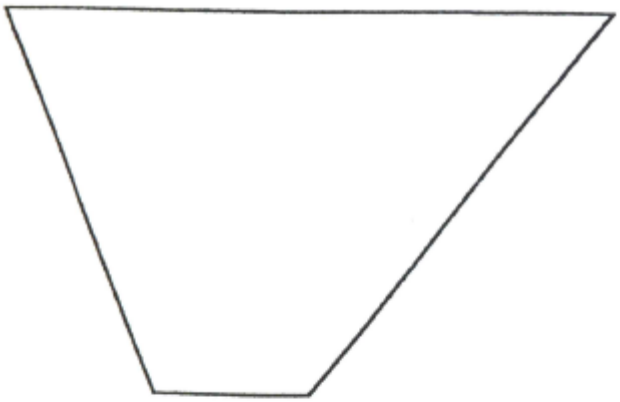

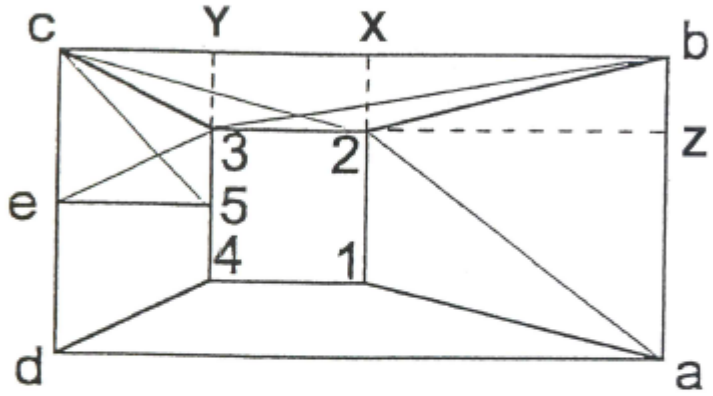

PLAN LENGTHS

$BX = 40mm \rightarrow$ (½)

$X2 = 10mm \rightarrow$ (½)

$B2 = \sqrt{BX^2 + X2^2}$

$= \sqrt{40^2 + 10^2}$

$= 41,231mm \rightarrow$ (1)

$CY = 20mm \rightarrow$ (1)

$Y3 = 10mm \rightarrow$ (1)

$C3 = \sqrt{CY^2 + Y3^2}$

$= \sqrt{20^2 + 10^2}$

$= 22,361mm \rightarrow$ (1)

$A2 = \sqrt{Z2^2 + AZ^2}$

$= \sqrt{40^2 + 30^2}$

$= 50mm \rightarrow$ (1)

TRUE LENGTHS

$B2 = \sqrt{41,231^2 + 50^2}$

$= 64,807mm \rightarrow$ (1)

$C3 = \sqrt{22,361^2 + 50^2}$

$= 54,772mm \rightarrow$ (1)

$E5 = \sqrt{20^2 + 50^2}$

$= 53,852mm \rightarrow$ (1)

$A2 = \sqrt{50^2 + 50^2}$

$= 70,711mm \rightarrow$ (1)

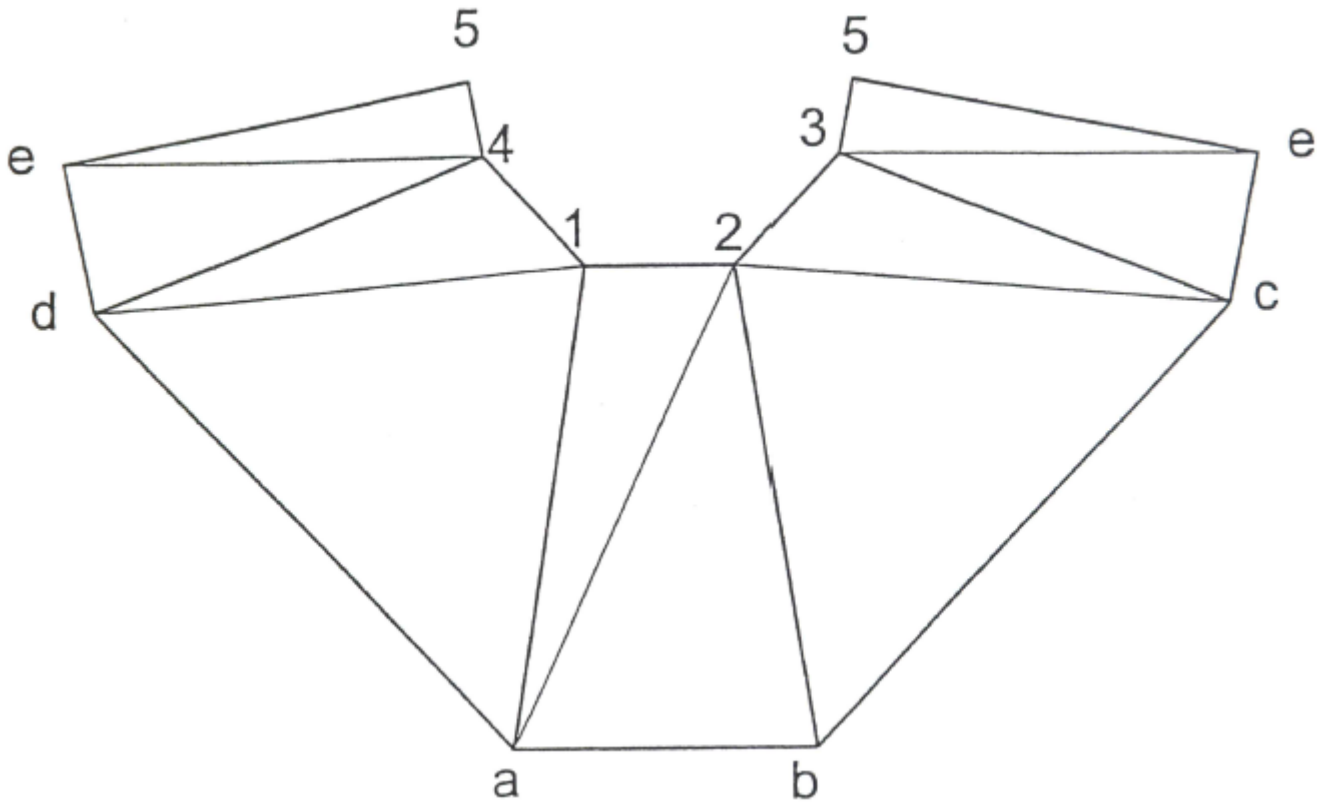

VIERKANTIGE-NA-REGHOEKIGE OORGANGSTUK
SKAAL 1 : 1

Gegewe aansigte	2
Berekening van ware lengtes	10
Ontwikkeling	6
Lynwerk	2
Akkuraatheid	2
Uitleg en netheid	2
Titel en skaal	1
TOTAAL:	**25**

[25]

VRAAG 2

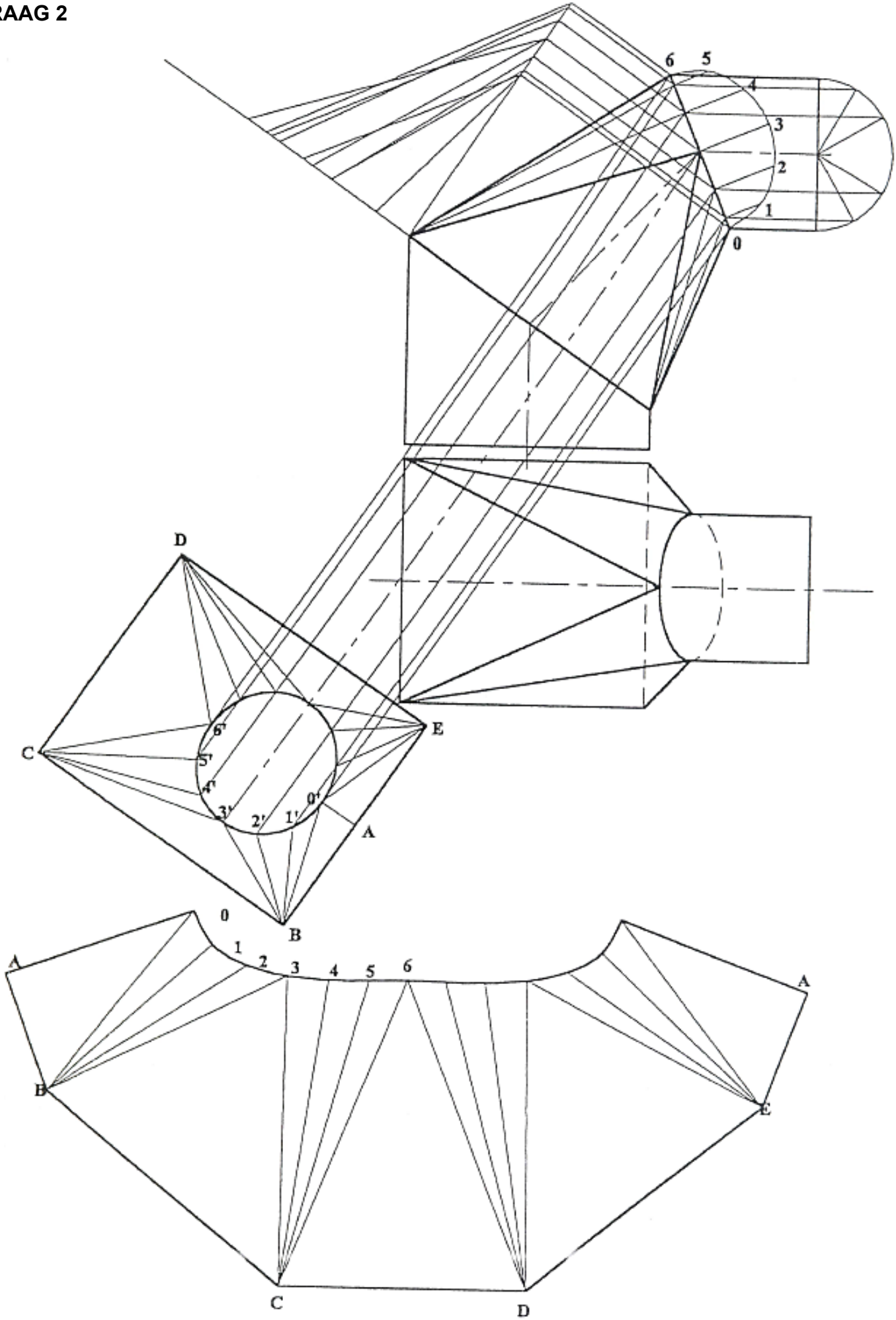

TRANSFORMATORSEGMENT
SKAAL 1 : 10

Gegewe aansigte	4
Hulpaansig	3
Ontwikkeling	11
Lynwerk	2
Akkuraatheid	2
Uitleg en netheid	2
Titel en skaal	1
TOTAAL:	**25**

[25]

VRAAG 3

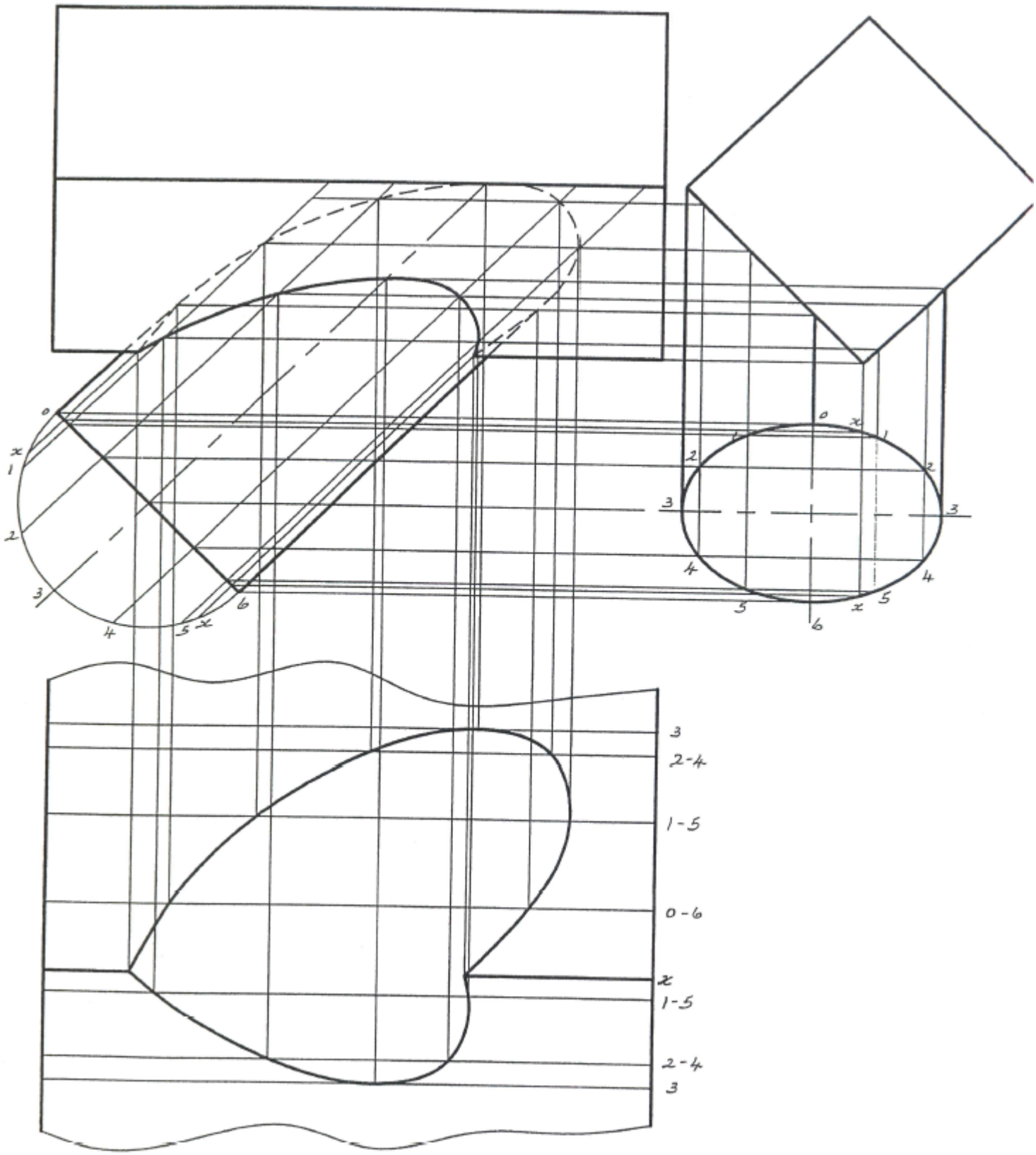

SKUINS T-STUK
SKAAL 1 : 1

Gegewe aansigte	4
Penetrasielyn	8
Ontwikkeling	6
Lynwerk	2
Akkuraatheid	2
Uitleg en netheid	2
Titel en skaal	1
TOTAAL:	**25**

[25]

VRAAG 4

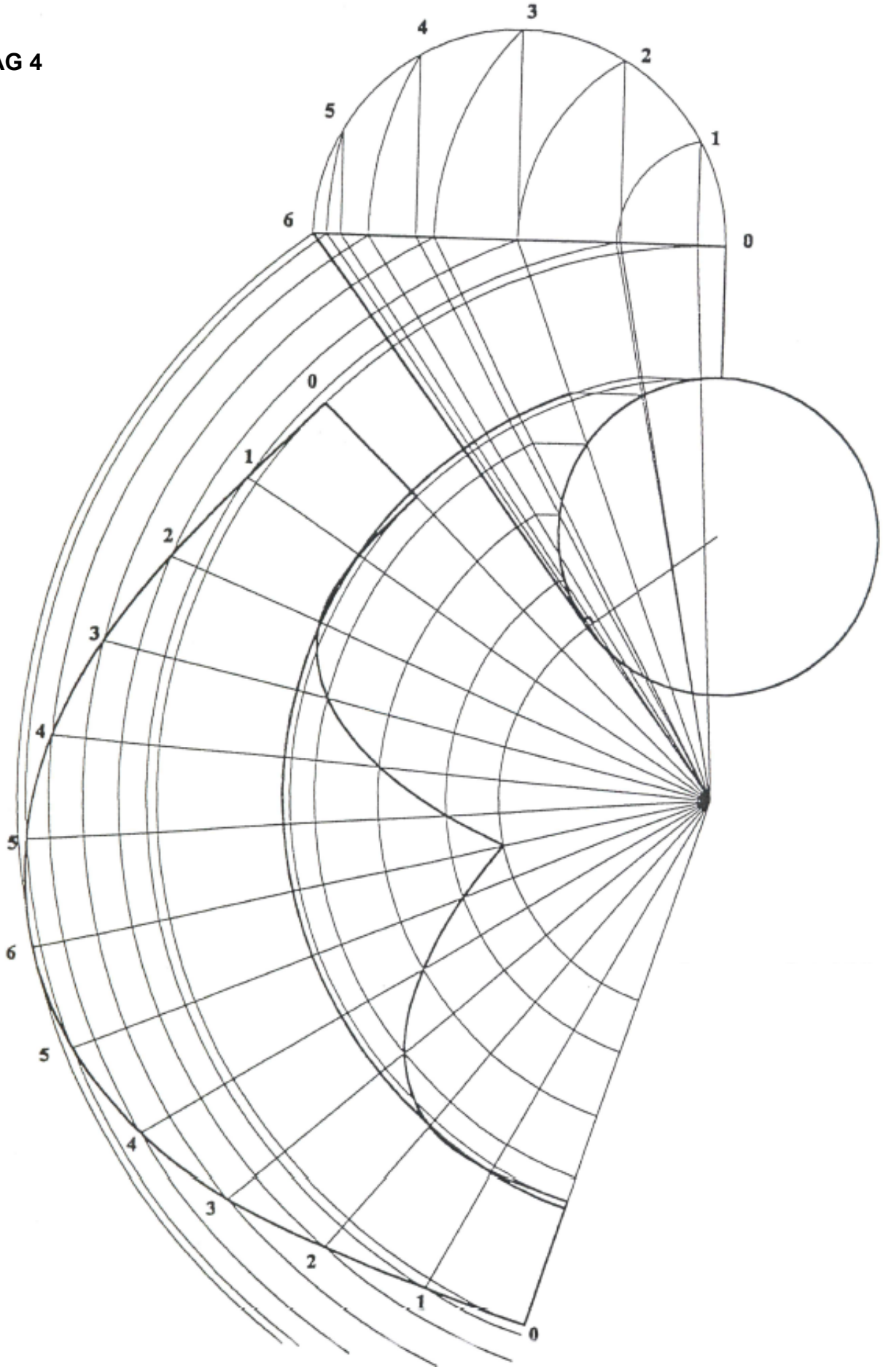

SKUINS KEËLLOSSER ('OBLIQUE CONICAL HOPPER')
SKAAL 1 : 10

Gegewe aansigte	4
Ontwikkeling	13
Lynwerk	3
Akkuraatheid	2
Uitleg en netheid	2
Titel en skaal	1
TOTAAL:	**25**

[25]

VRAAG 5

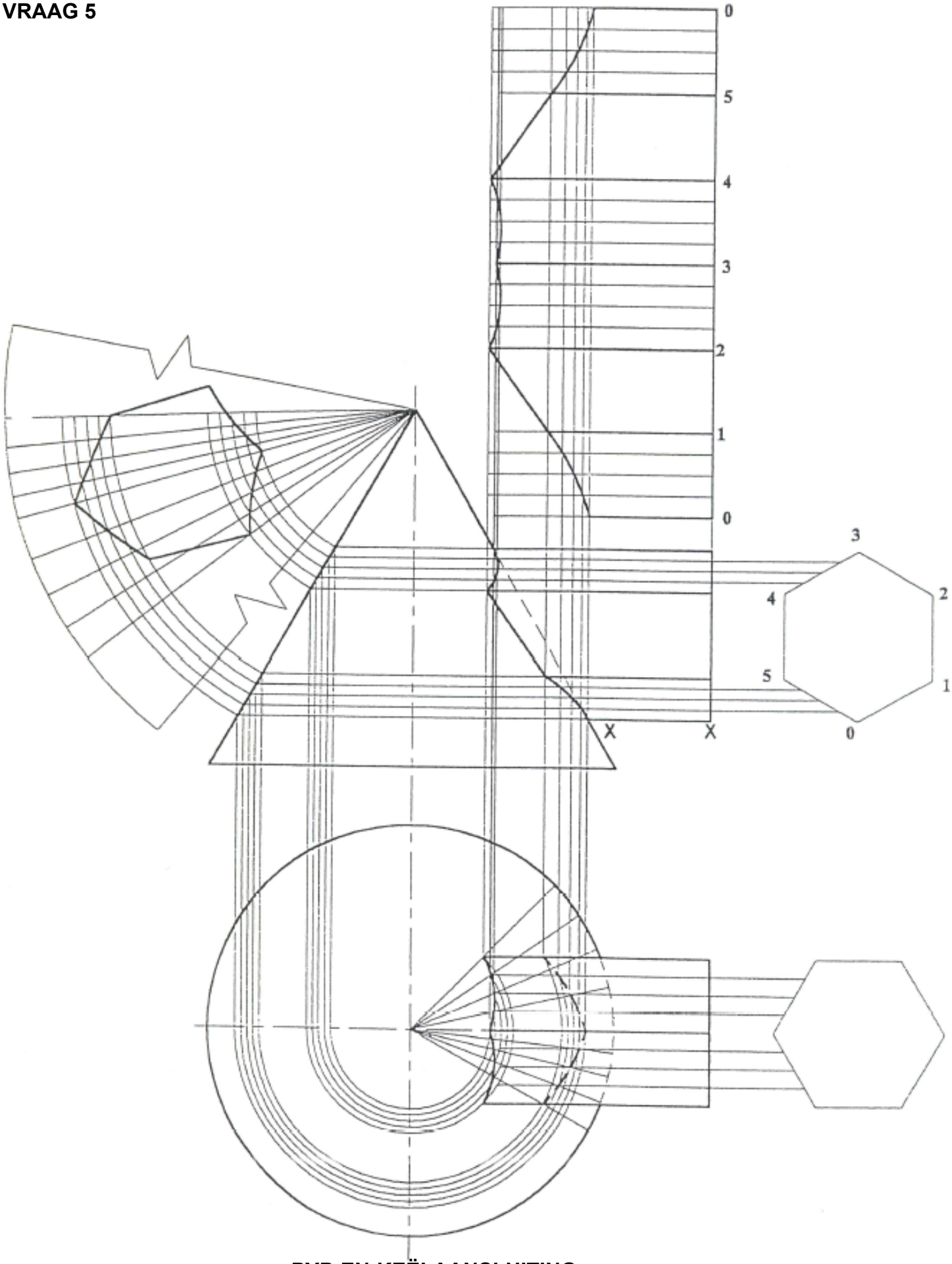

PYP-EN-KEËLAANSLUITING
SKAAL 1 : 1

Vooraansig	2
Bo-aansig	1
Penetrasielyn	5
Patroon van pyp	5
Vorm van gat	5
Lynwerk	2
Akkuraatheid	2
Uitleg en netheid	2
Titel en skaal	1
TOTAAL:	**25**

[25]

TOTAAL: 100

Kopiereg voorbehou