higher education & training

Department:
Higher Education and Training
REPUBLIC OF SOUTH AFRICA

NASIENRIGLYN

NASIONALE SERTIFIKAAT

PLAATWERK- EN BOUSTAALTEKENE N1

27 Julie 2021

Hierdie nasienriglyn bestaan uit 9 bladsye.

Kopiereg voorbehou

VRAAG 1: VIERKANTIGE PIRAMIDE

1.1	Vooraansig	(3)
1.2	Voltooide boaansig	(3)
1.3	Patroon van piramide	(6)
	Skaal	(1)
	Akkuraatheid	(1)
	Netheid	(1)
		[15]

VRAAG 2: REGTERKANTSE Y-STUK

2.1	Vooraansig sonder segmentlasse	(5)
2.2	Segmentlasse van die Y-stuk	(3)
2.3	Patroon van segment A	(3)
	Patroon van segment B	(6)
	Skaal	(1)
	Akkuraatheid	(1)
	Netheid	(1)
		[20]

VRAAG 3: KEËL-KRUISPUNT

3.1	Vooraansig sonder die snypunt/kruispunt	(4)
3.2	Snypunt in die vooraansig	(2)
	Patroon van die keël	(6)
	Skaal	(1)
	Akkuraatheid	(1)
	Netheid	(1)
		[15]

VRAAG 4: REGHOEKIGE PIRAMIDE

4.1	Vooraansig	(2)
4.2	Voltooide boaansig	(3)
4.3	Ware vorm van aansig van pyl A	(6)
	Simbool	(1)
	Skaal	(1)
	Akkuraatheid	(1)
	Netheid	(1)
		[15]

Kopiereg voorbehou

VRAAG 5: 45º KREEFRUGBUIGSTUK

5.1	Vooraansig	(5)
5.2	Patroon van die middelste segment	(7)
	Skaal	(1)
	Akkuraatheid	(1)
	Netheid	(1)
		[15]

VRAAG 6: REGHOEK-NA-SIRKEL

6.1	Vooraansig	(2)
	Boaansig	(5)
6.2	Patroon van oorgangstuk	(10)
	Skaal	(1)
	Akkuraatheid	(1)
	Netheid	(1)
		[20]

TOTAAL: 100

VRAAG 1

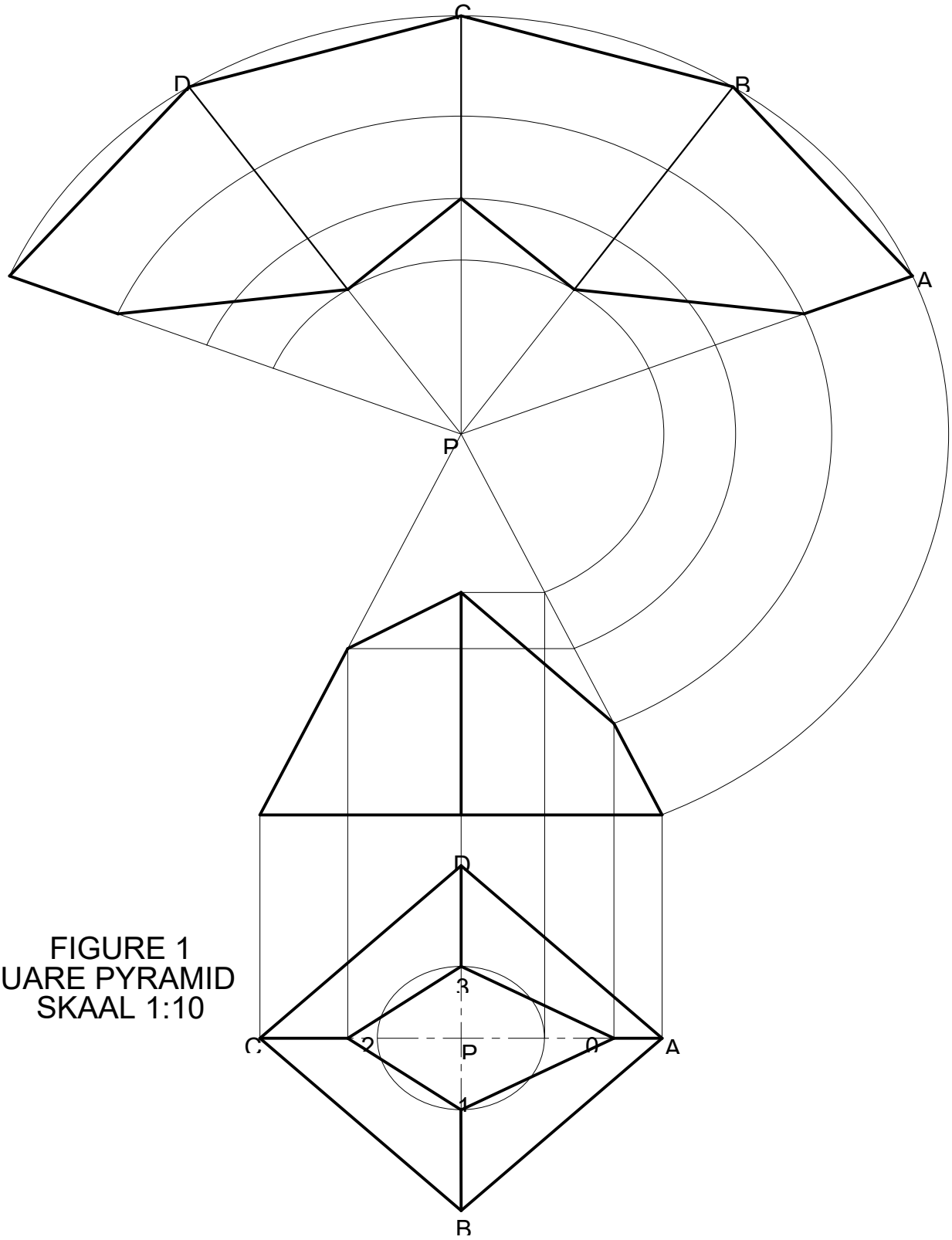

FIGURE 1
SQUARE PYRAMID
SKAAL 1:10

VRAAG 2

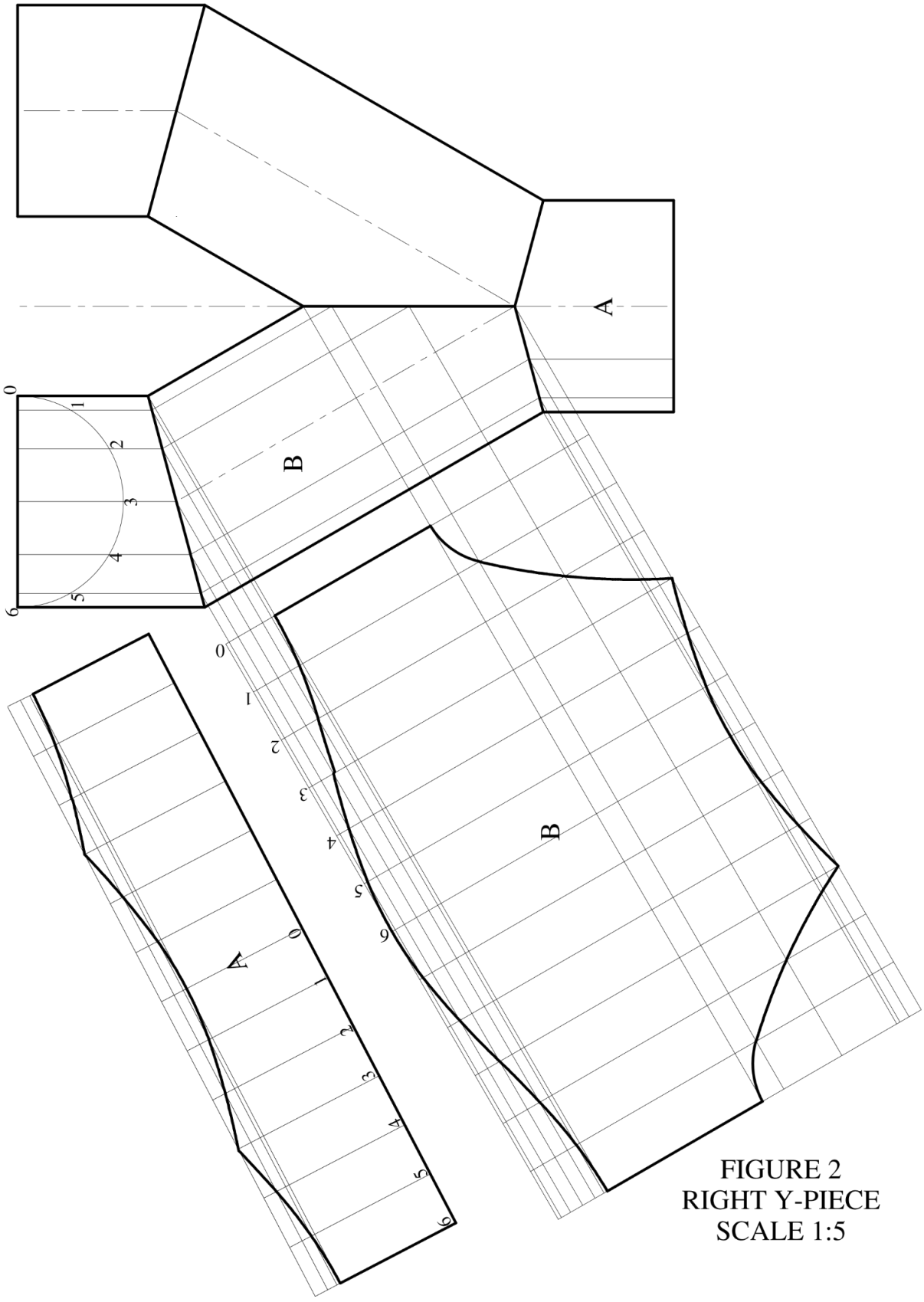

FIGURE 2
RIGHT Y-PIECE
SCALE 1:5

VRAAG 3

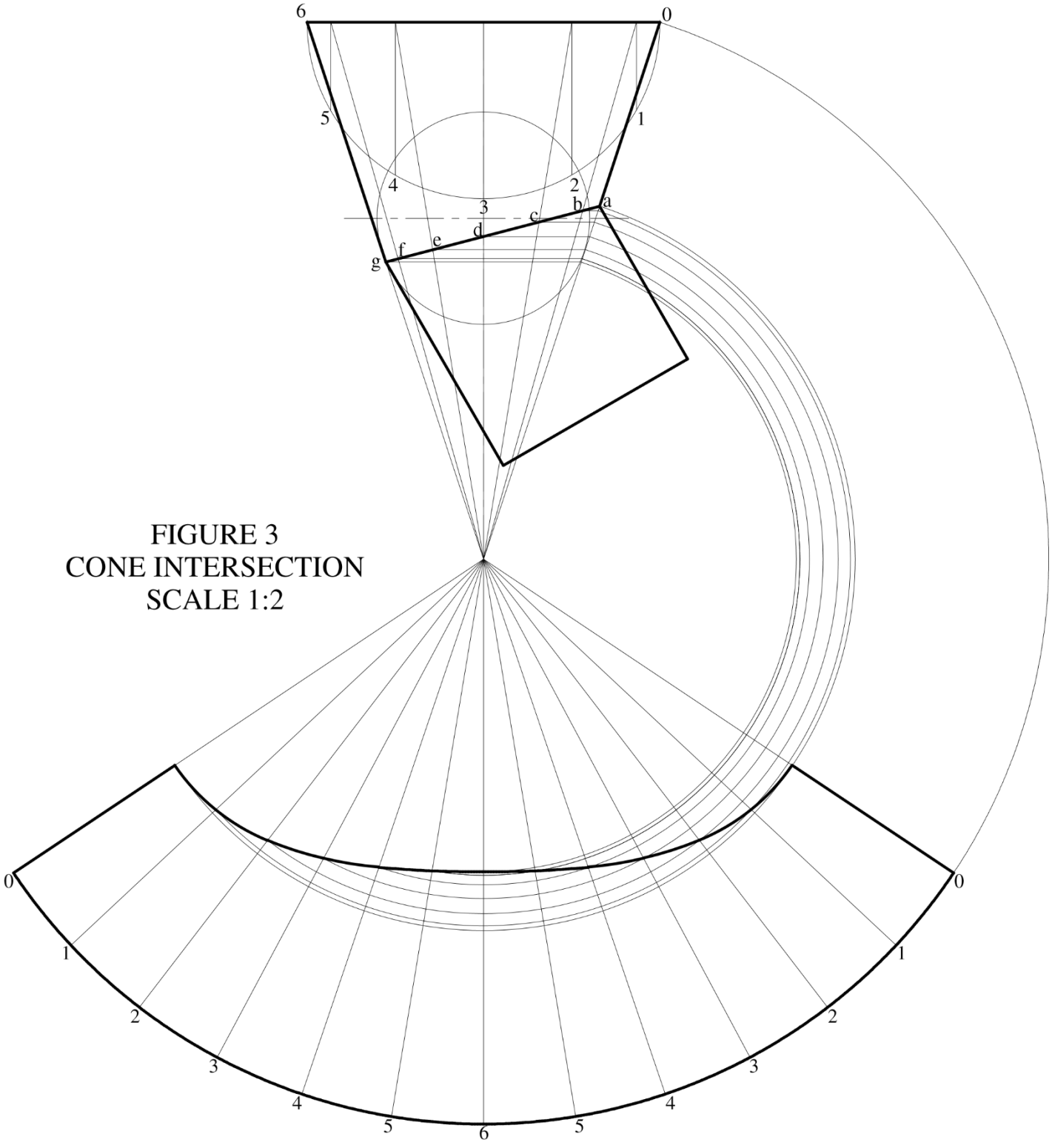

FIGURE 3
CONE INTERSECTION
SCALE 1:2

VRAAG 4

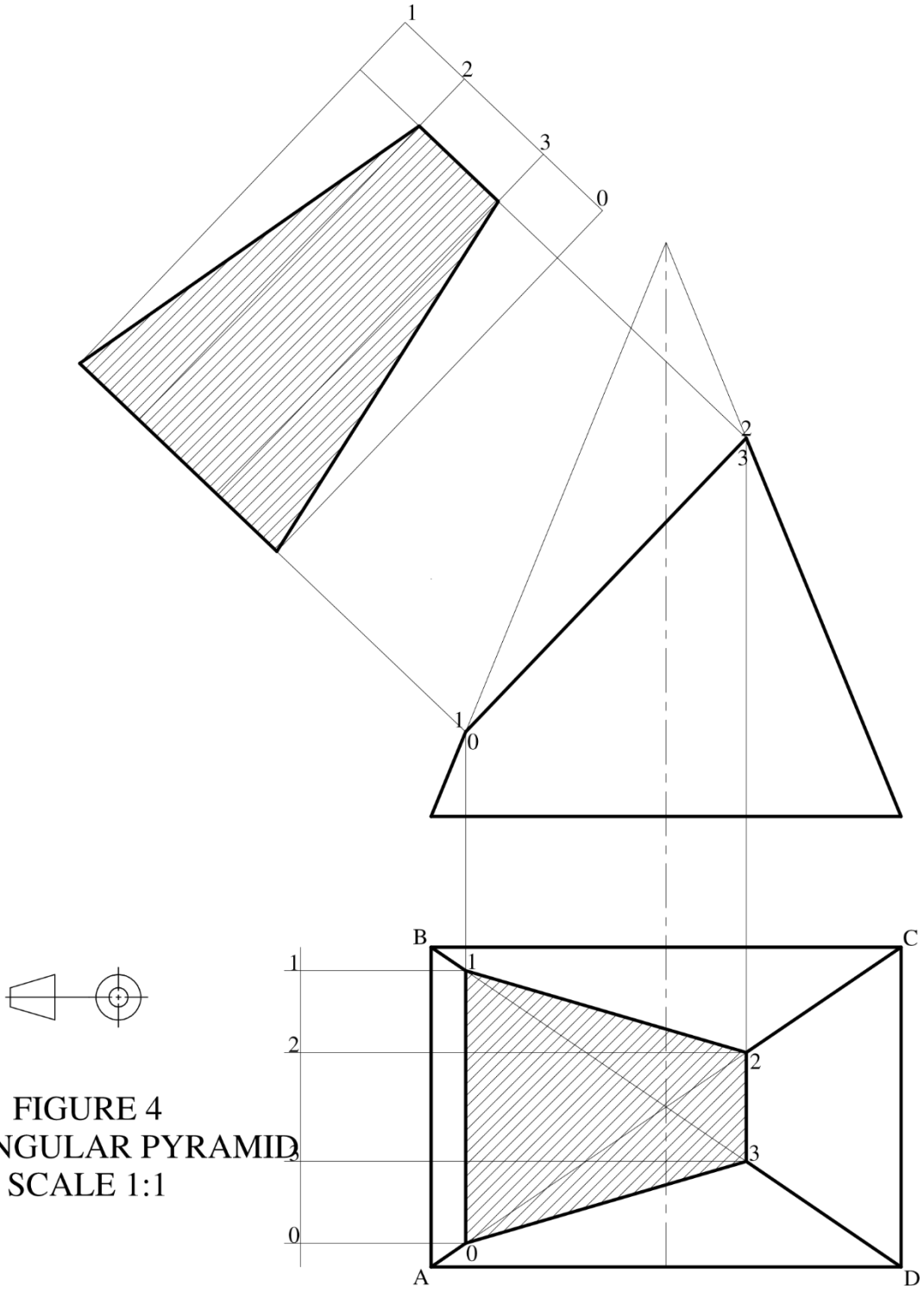

FIGURE 4
RECTANGULAR PYRAMID
SCALE 1:1

VRAAG 5

QUESTION 5

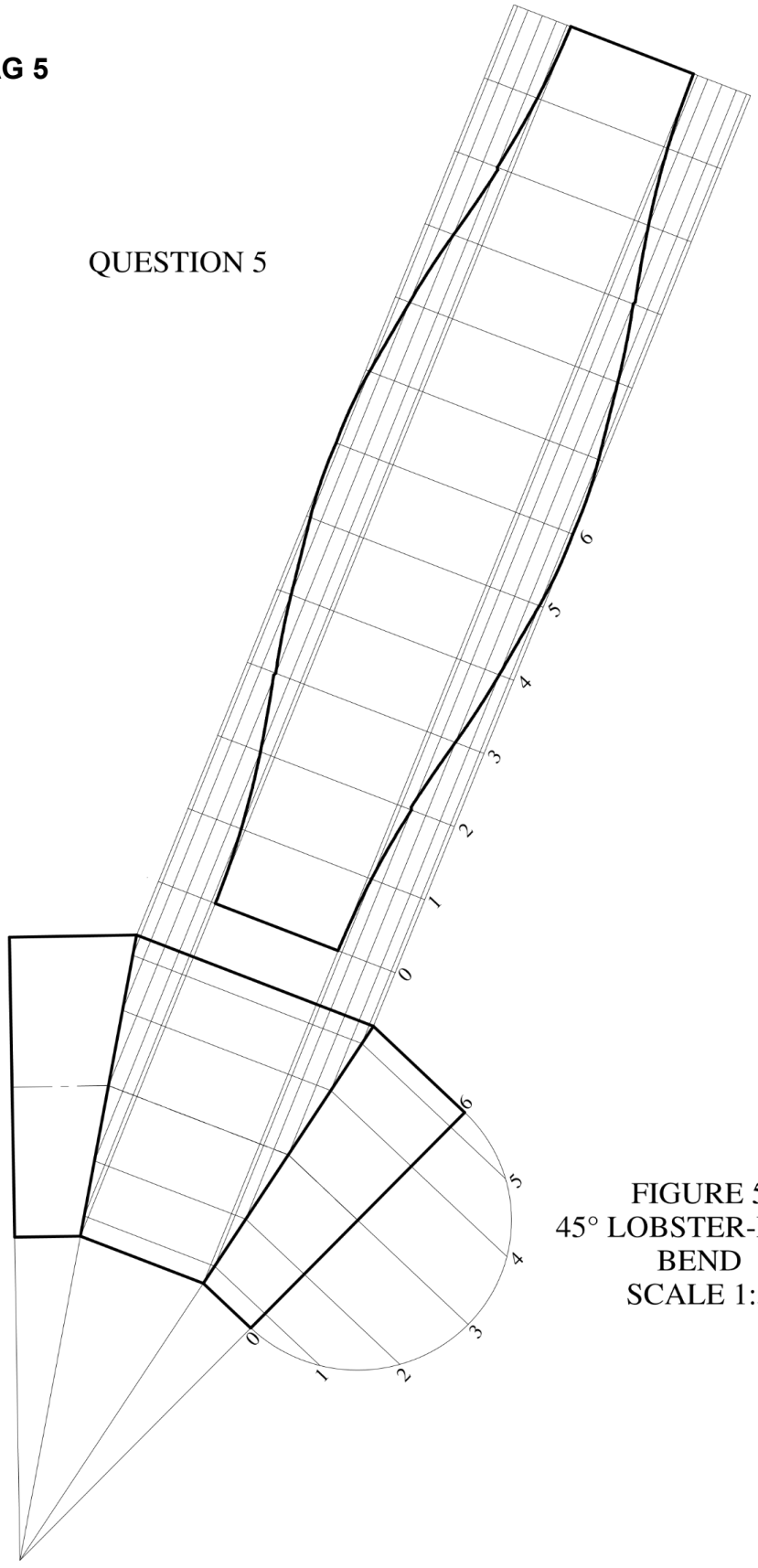

FIGURE 5
45° LOBSTER-BACK
BEND
SCALE 1:5

VRAAG 6

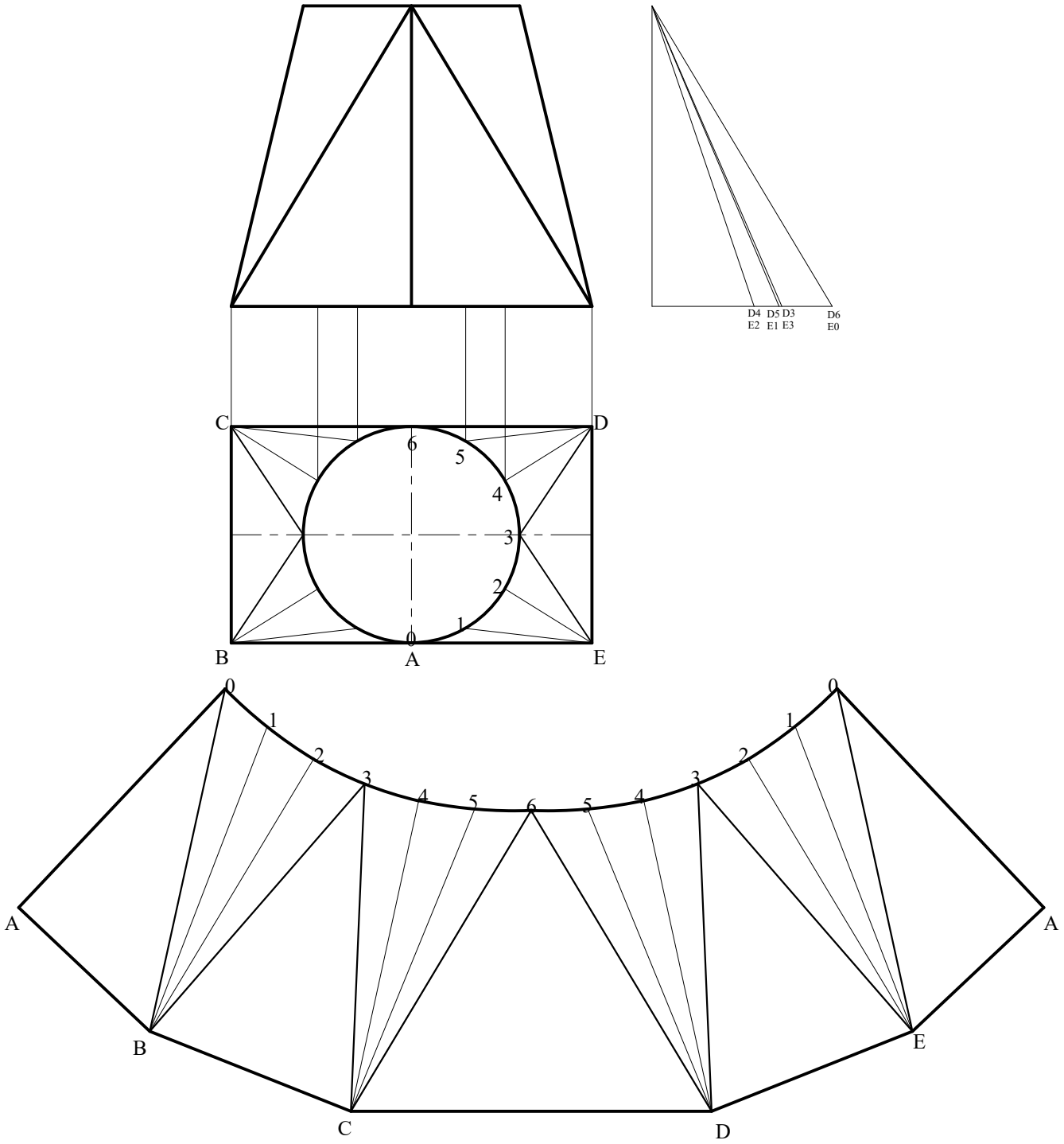

FIGUUR 6
RECTANGLE-TO-ROUND
SKAAL 1:10

Kopiereg voorbehou