higher education & training

Department:
Higher Education and Training
REPUBLIC OF SOUTH AFRICA

NASIENRIGLYN

NASIONALE SERTIFIKAAT

PLAATWERK- EN BOUSTAALTEKENE N1

29 JULIE 2019

Hierdie nasienriglyn bestaan uit 9 bladsye.

Kopiereg voorbehou

NASIENBLAD

VRAAG 1

Vooraansig	4
Indringingslyn	2
Patroon van die keël	6
Skaal	1
Akkuraatheid	1
Netheid	1
TOTAAL:	**15**

VRAAG 2

Vooraansig	5
Patroon van die skuins pyp	7
Skaal	1
Akkuraatheid	1
Netheid	1
TOTAAL:	**15**

VRAAG 3

Vooraansig	2
Bo-aansig	3
Patroon van die oorgangstuk	12
Skaal	1
Akkuraatheid	1
Netheid	1
TOTAAL:	**20**

VRAAG 4

Vooraansig	3
Volledige bo-aansig	4
Ware aansig by pyl A	4
Simbool	1
Skaal	1
Akkuraatheid	1
Netheid	1
TOTAAL:	**15**

Kopiereg voorbehou

VRAAG 5

Vooraansig sonder indringingslyn	2
Bo-aansig	3
Indringingslyn	2
Patroon van die aftakpyp	7
Vorm van die gat in die hoofpyp	3
Skaal	1
Akkuraatheid	1
Netheid	1
TOTAAL:	**20**

VRAAG 6

Vooraansig	3
Patroon van die oorgangstuk	9
Skaal	1
Akkuraatheid	1
Netheid	1
TOTAAL:	**15**

Kopiereg voorbehou

VRAAG 1

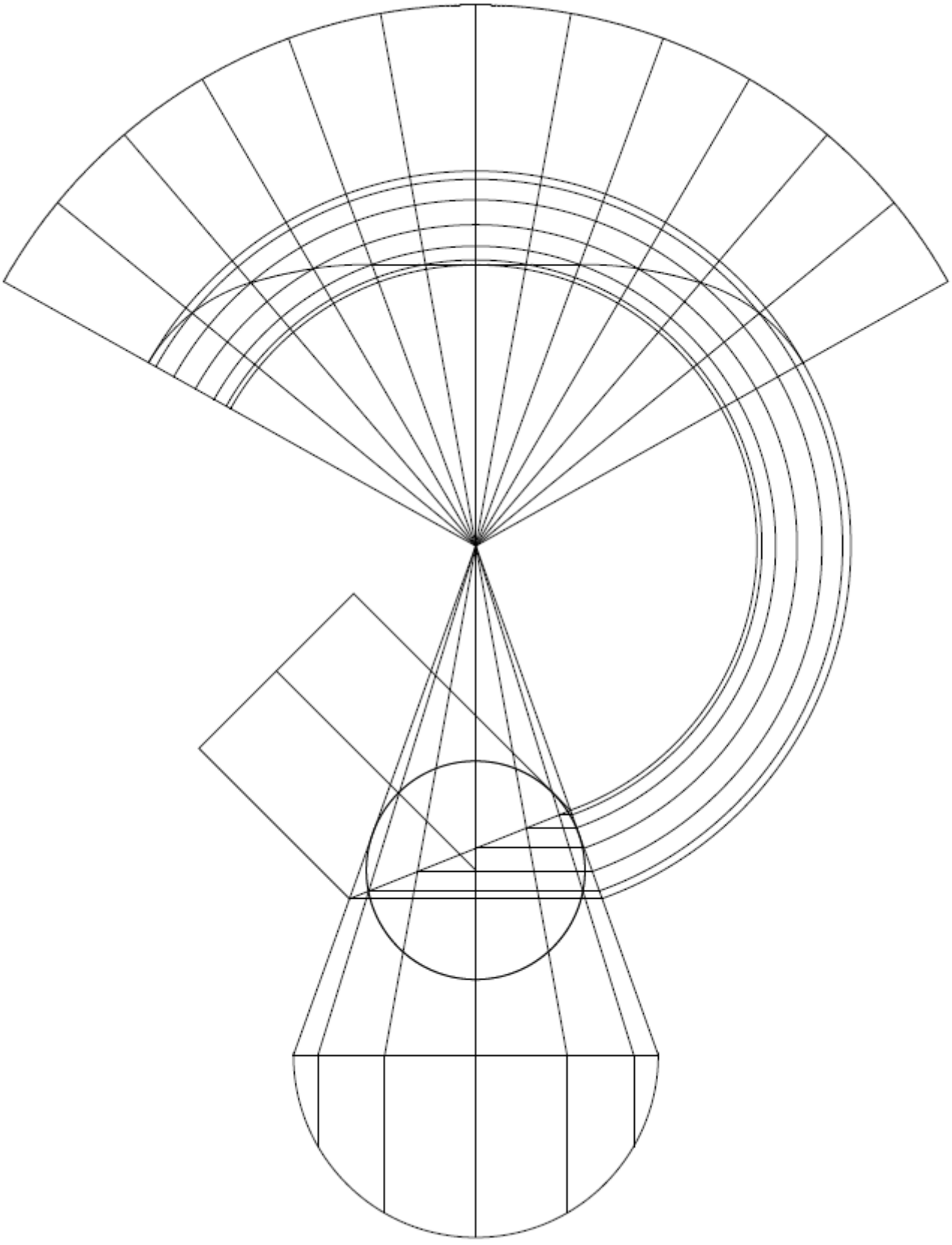

KEËL-TOT-PYP-ELMBOOG
SKAAL 1:2 **[15]**

VRAAG 2

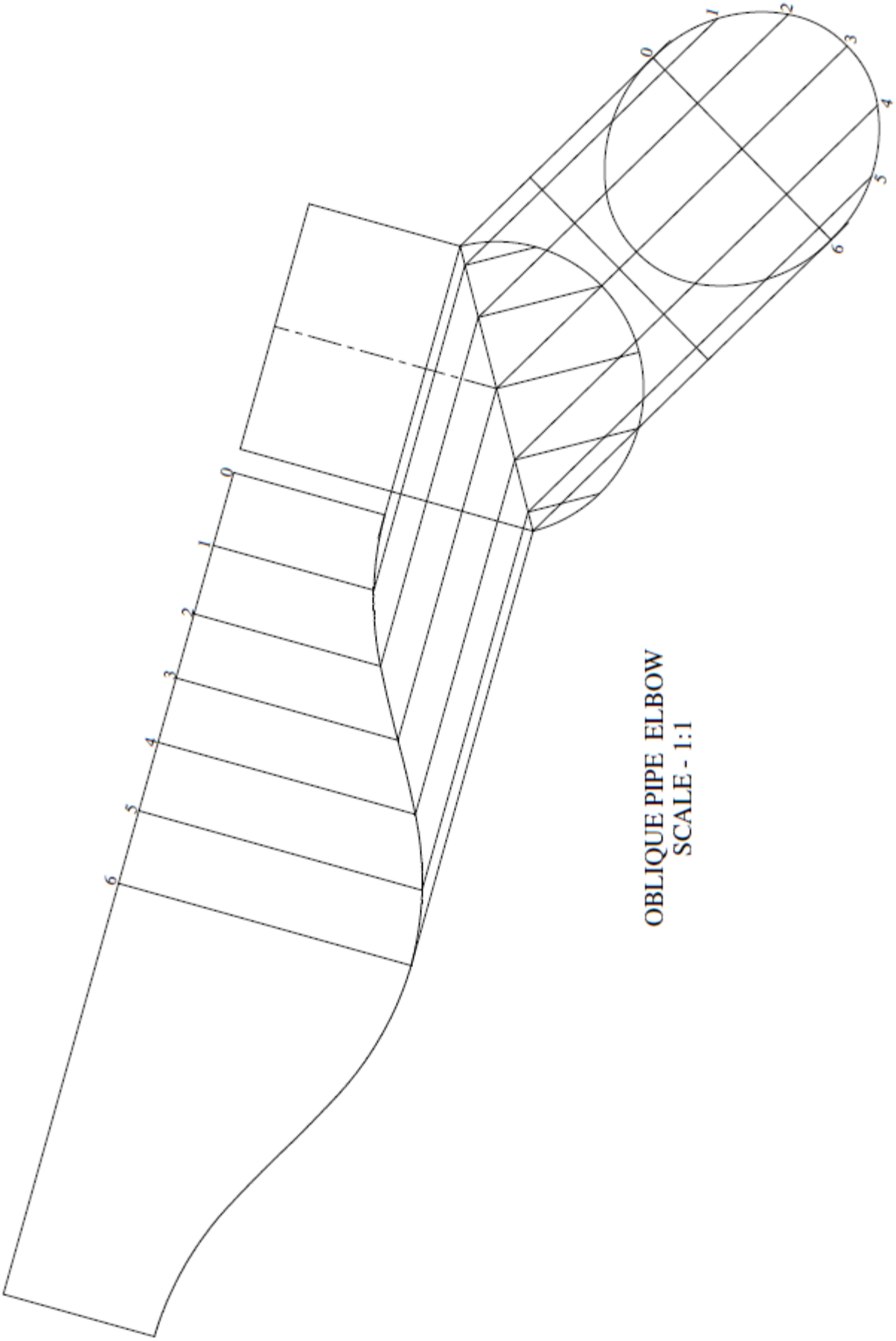

[15]

VRAAG 3

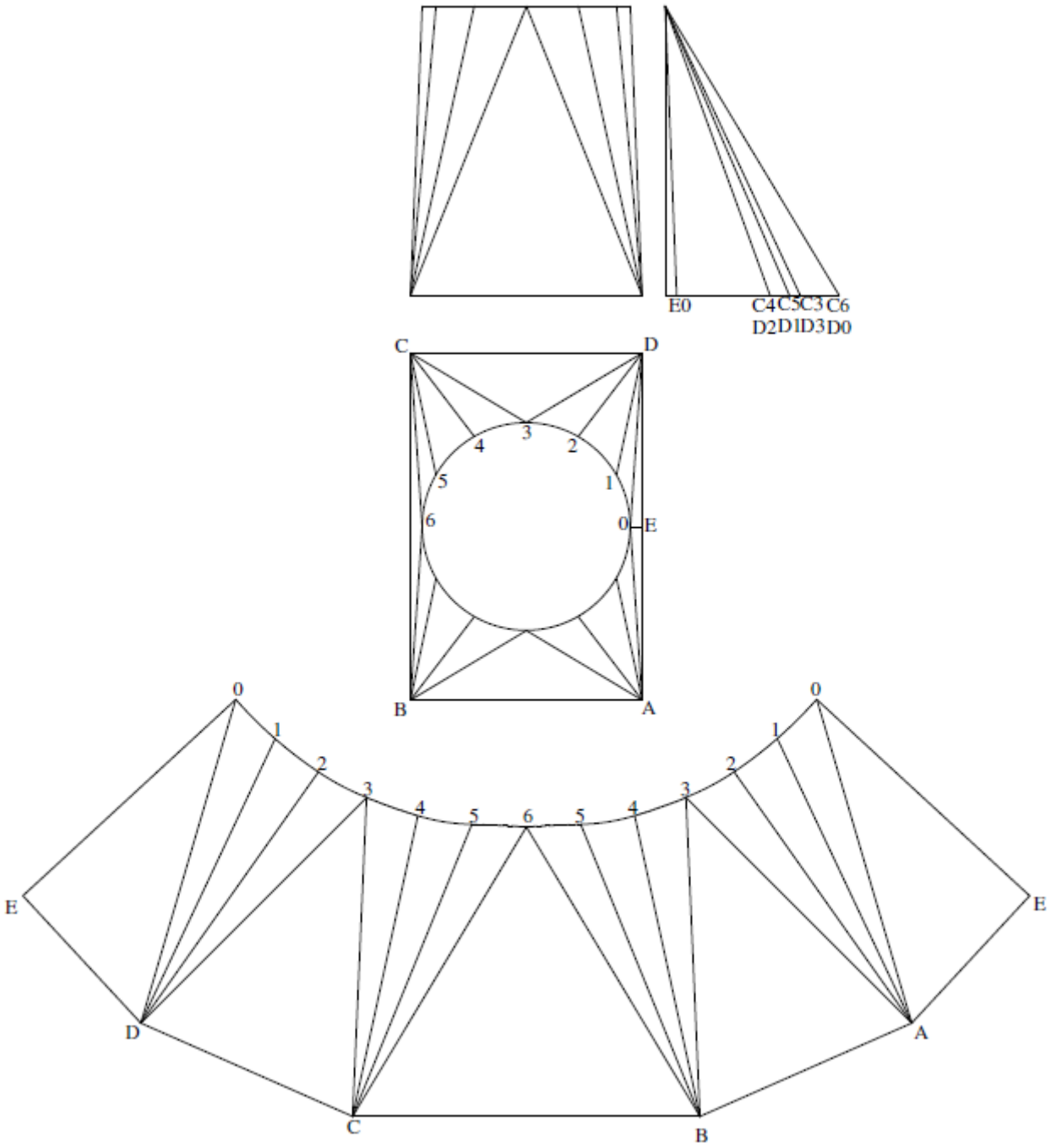

REGHOEK-TOT-RONDE OORGANGSTUK
SKAAL 1:5 **[20]**

VRAAG 4

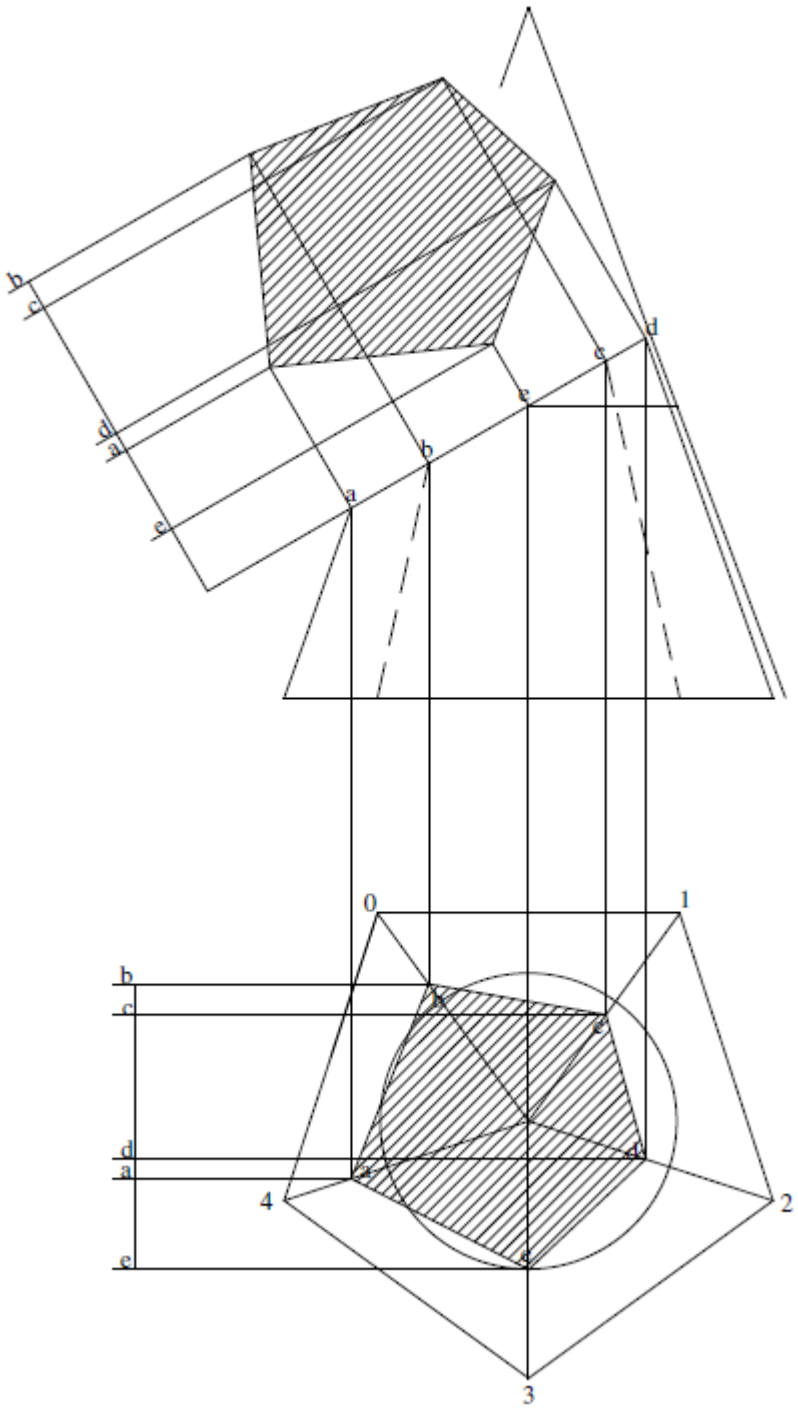

VYFHOEKIGE PIRAMIDE
SKAAL 1:1 **[15]**

VRAAG 5

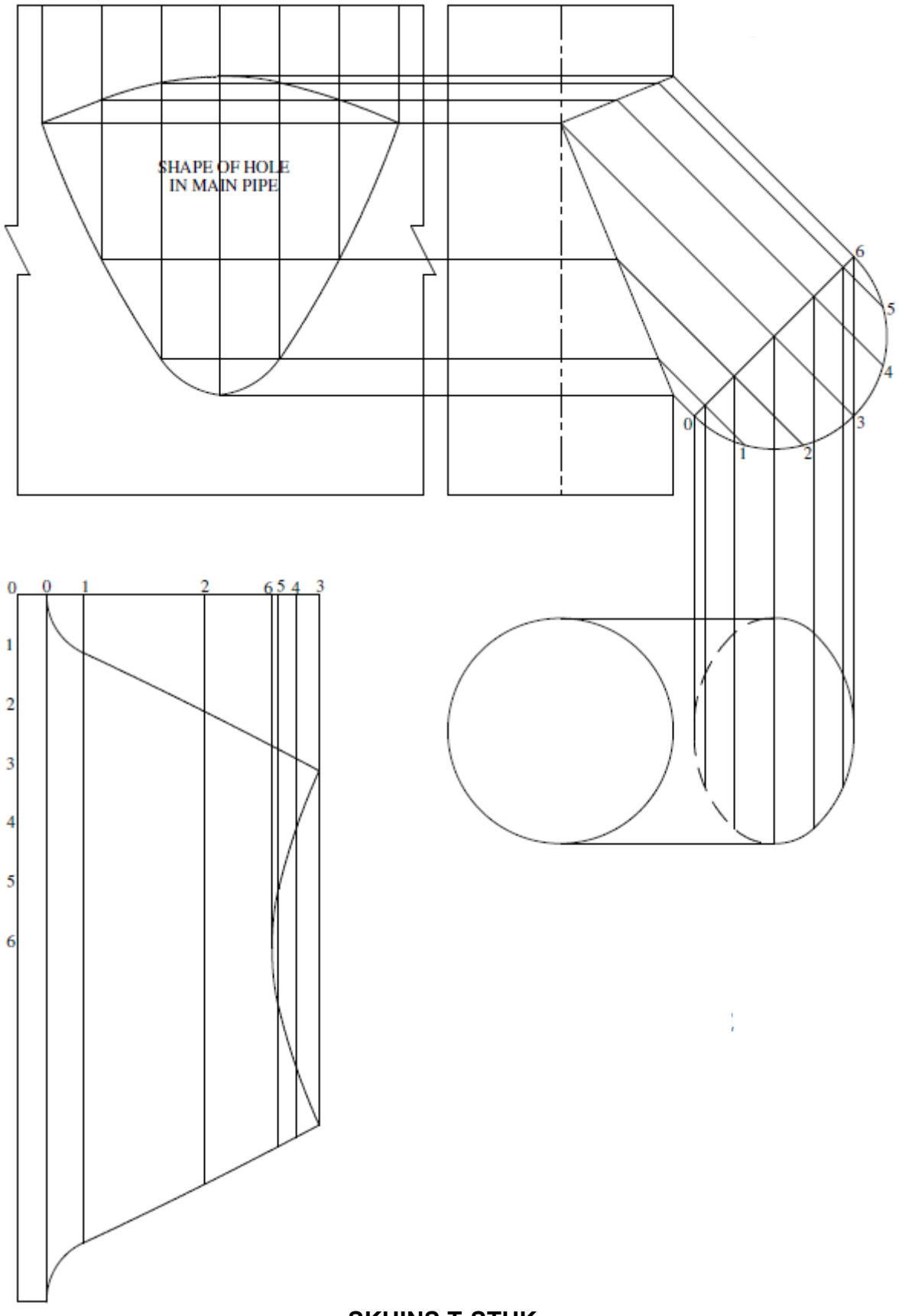

SKUINS T-STUK
SKAAL 1:2 **[20]**

VRAAG 6

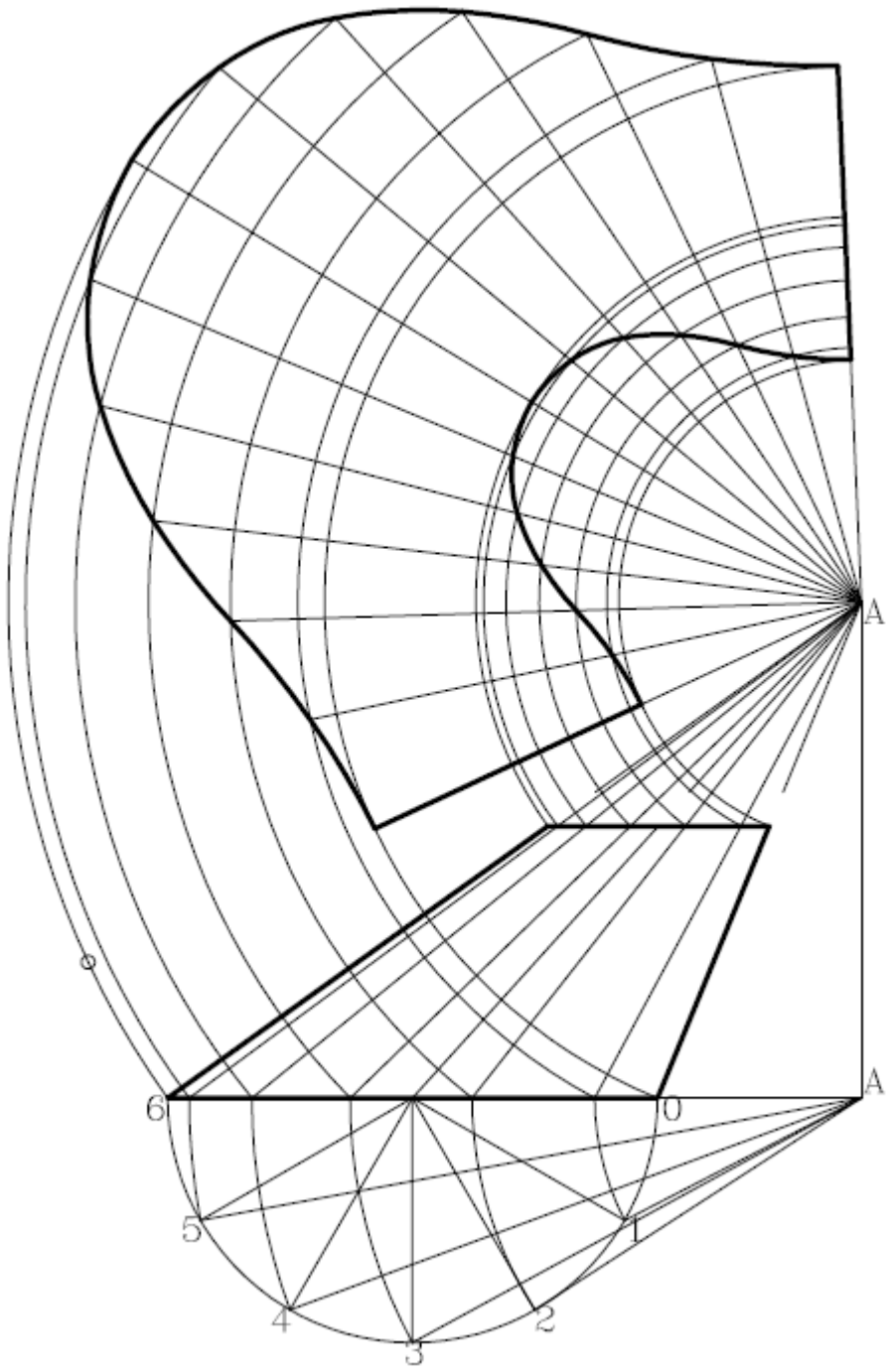

SKUINS KEËL
SKAAL 1:1 **[15]**

TOTAAL: 100

Kopiereg voorbehou