higher education & training

Department:
Higher Education and Training
REPUBLIC OF SOUTH AFRICA

NASIENRIGLYN

NASIONALE SERTIFIKAAT

PLAATWERK- EN BOUSTAALTEKENE N1

25 JULIE 2018

Hierdie nasienriglyn bestaan uit 10 bladsye.

Kopiereg voorbehou

NASIENRIGLYN

VRAAG 1: REGTE PIRAMIDE

Vooraansig	2
Bo-aansig	3
Ontwikkeling	7
Skaal	1
Akkuraatheid	1
Netheid	1
TOTAAL:	**15**

VRAAG 2: VIERKANTIG-TOT-ROND

Vooraansig	2
Bo-aansig	3
Ontwikkeling	12
Skaal	1
Akkuraatheid	1
Netheid	1
TOTAAL:	**20**

VRAAG 3: KEËL

Vooraansig	3
Bo-aansig	2
Ware vorm van die aansig op pyl A	6
Simbool	1
Skaal	1
Akkuraatheid	1
Netheid	1
TOTAAL:	**15**

VRAAG 4: VIERKANTIGE PYP

Vooraansig	4
Bo-aansig	2
Ontwikkeling	6
Skaal	1
Akkuraatheid	1
Netheid	1
TOTAAL:	**15**

Kopiereg voorbehou

VRAAG 5: KEËLSNYDING

Vooraansig	4
Penetrasielyn	3
Ontwikkeling	7
Vorm van die gat in die regterpyp	3
Skaal	1
Akkuraatheid	1
Netheid	1
TOTAAL:	**20**

VRAAG 6: SKUINS PYP

Vooraansig	5
Ontwikkeling	7
Skaal	1
Akkuraatheid	1
Netheid	1
TOTAAL:	**15**

VRAAG 1

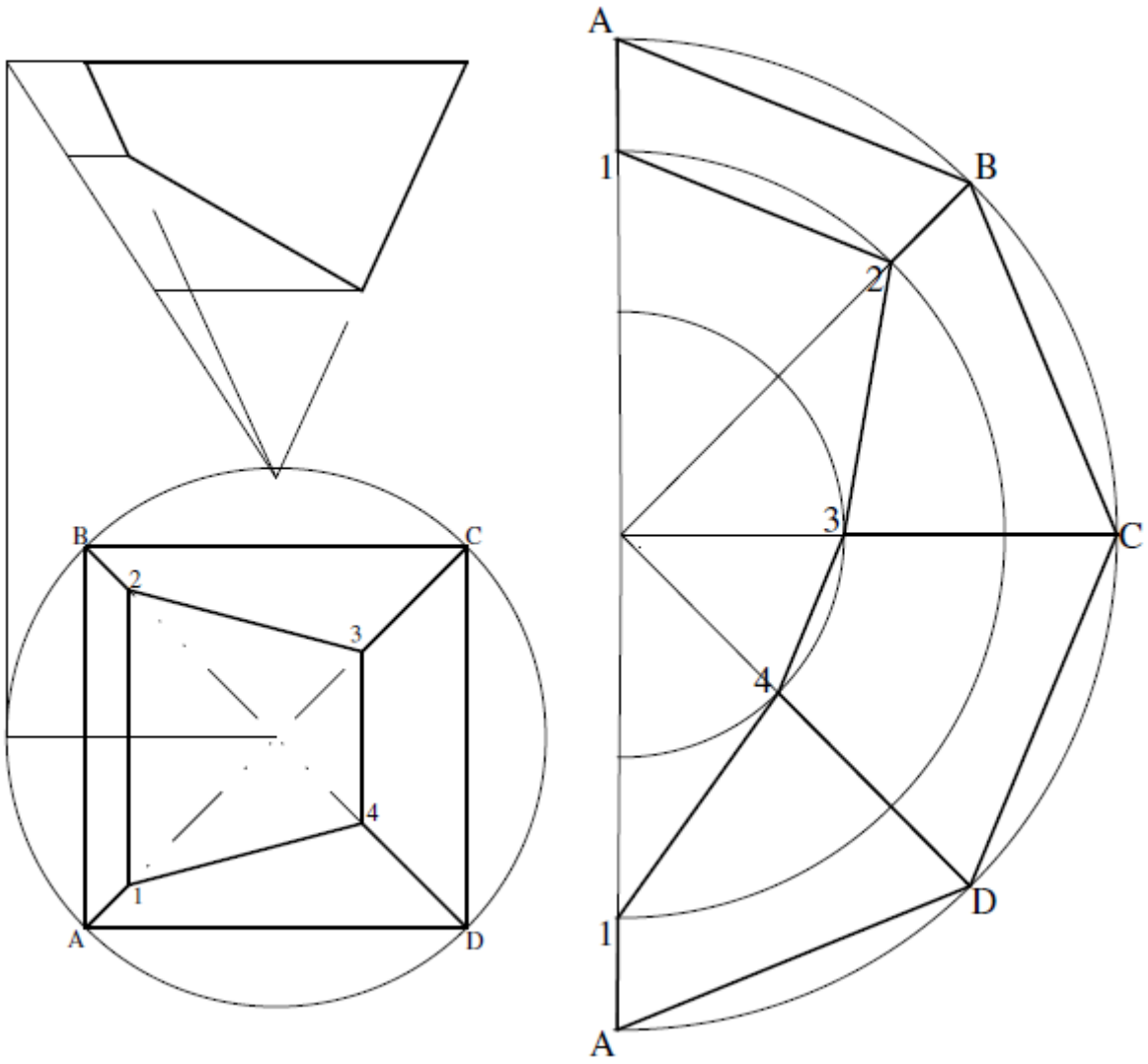

REGTE PIRAMIDE
SKAAL 1 : 2 **[15]**

VRAAG 2

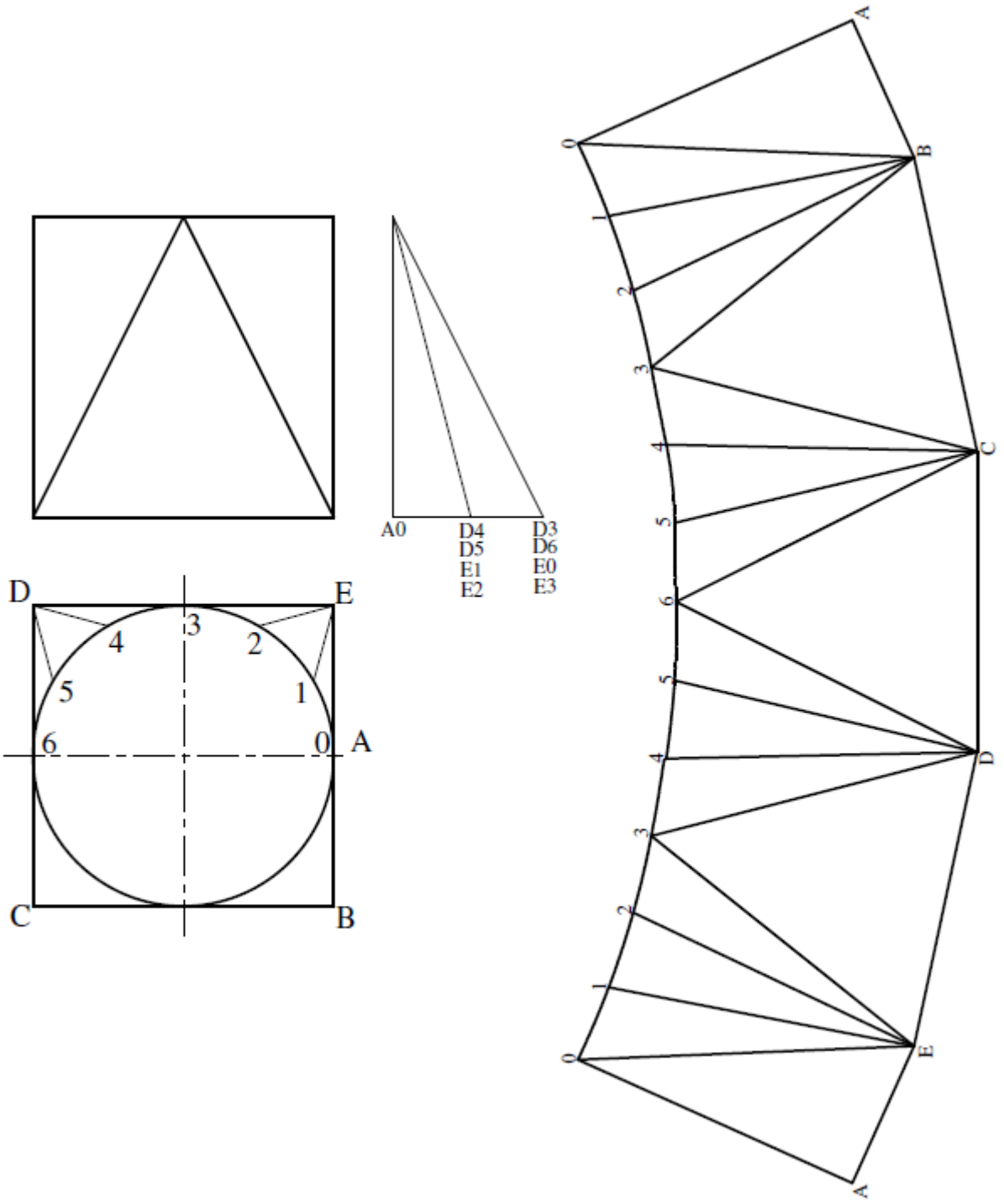

VIERKANTIG-TOT-ROND
SKAAL 1 : 10 **[20]**

VRAAG 3

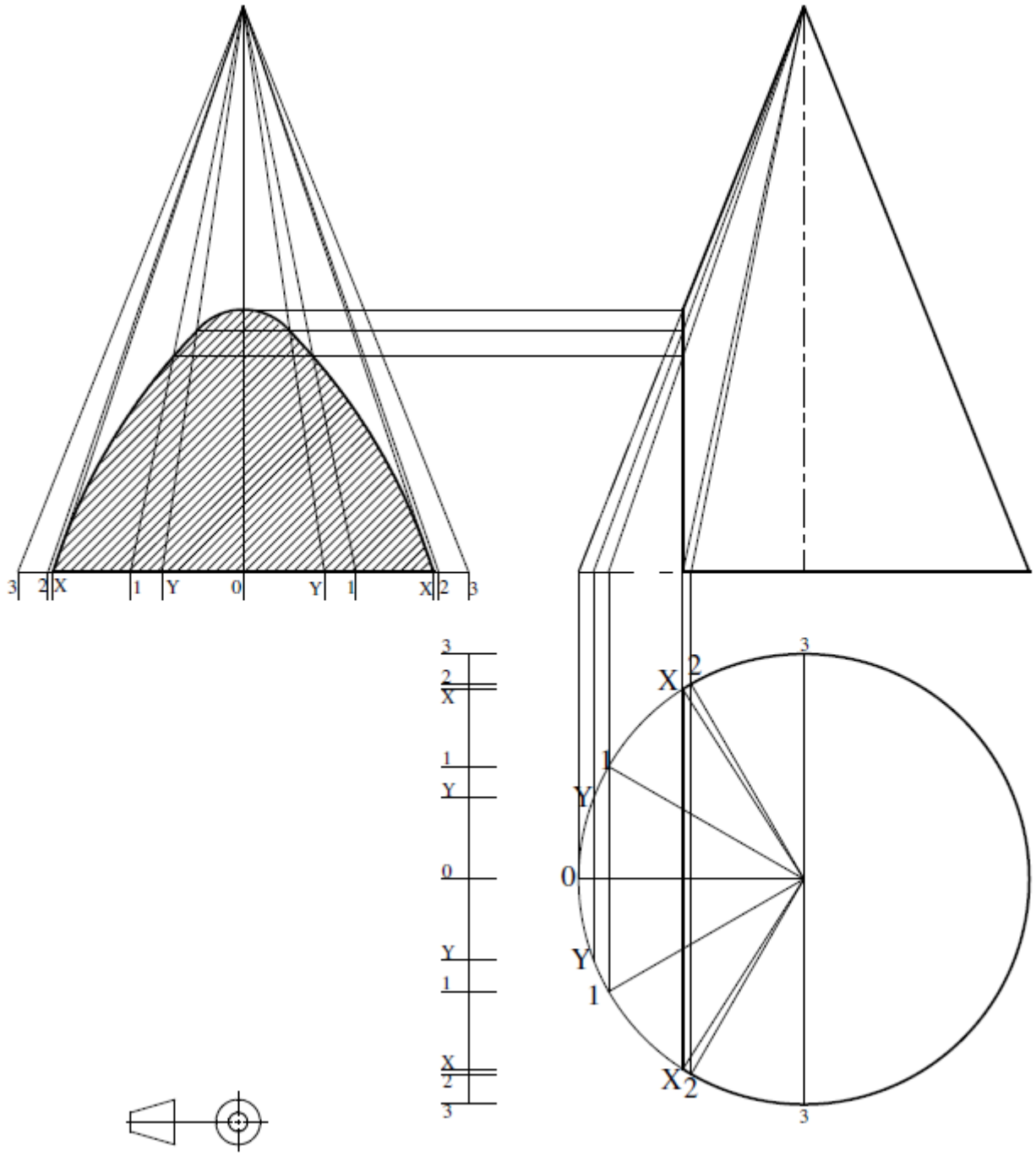

KEËL
SKAAL 1 : 1 **[15]**

VRAAG 4

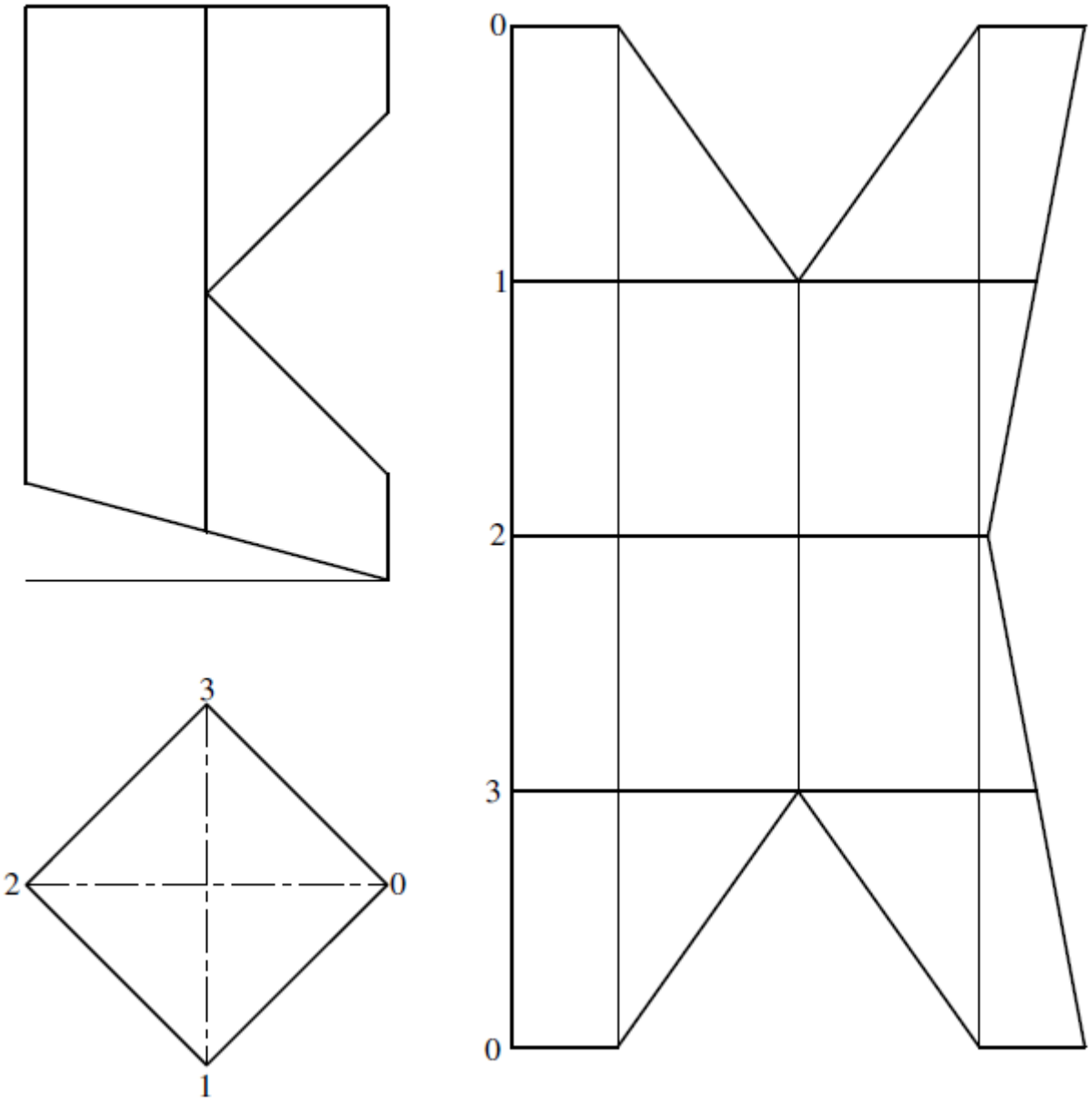

VIERKANTIGE PYP
SKAAL 1 : 5 **[15]**

VRAAG 5

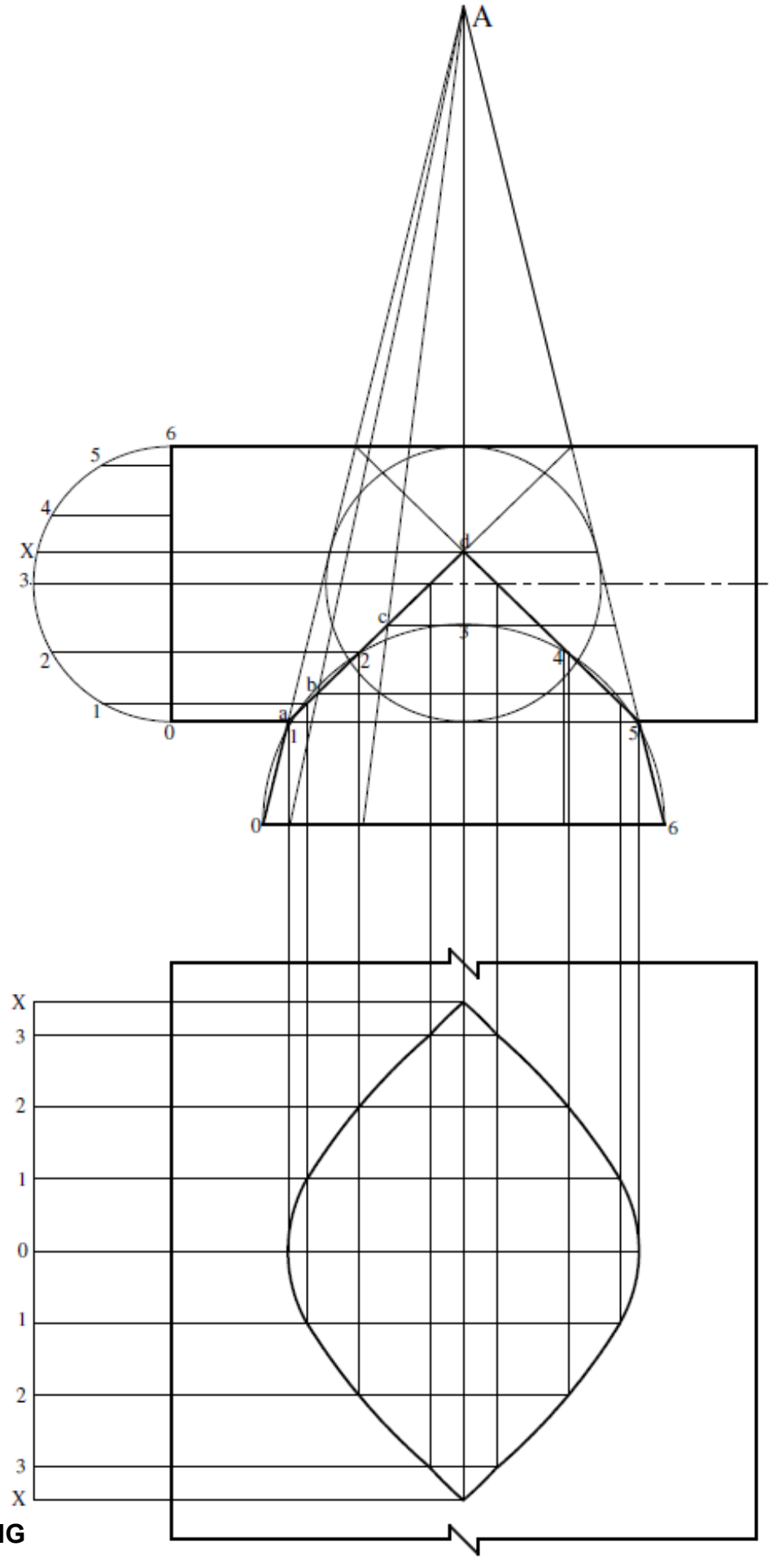

KEËLSNYDING
SKAAL 1 : 1

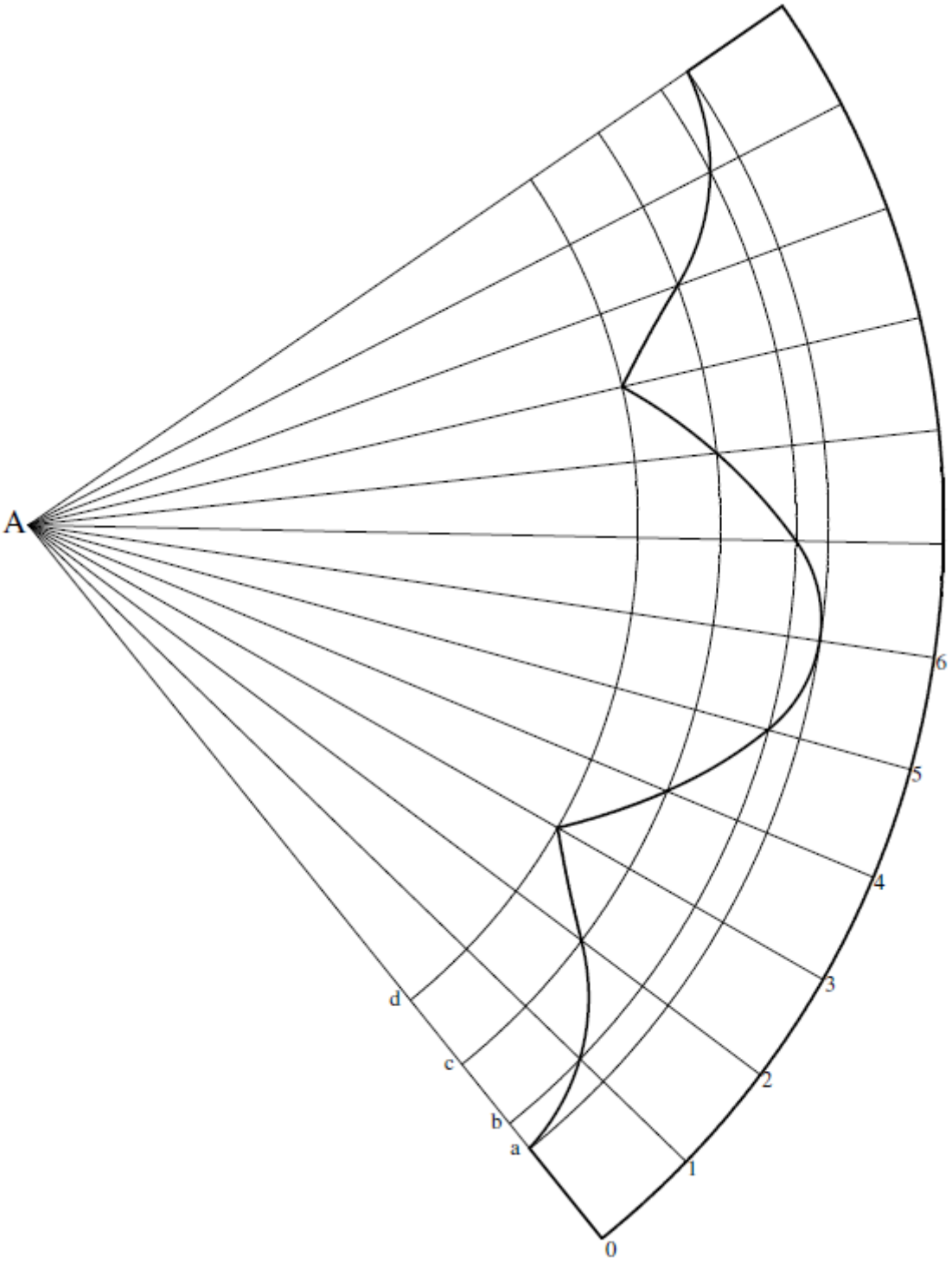

KEËLSNYDING
SKAAL 1 : 1 **[20]**

VRAAG 6

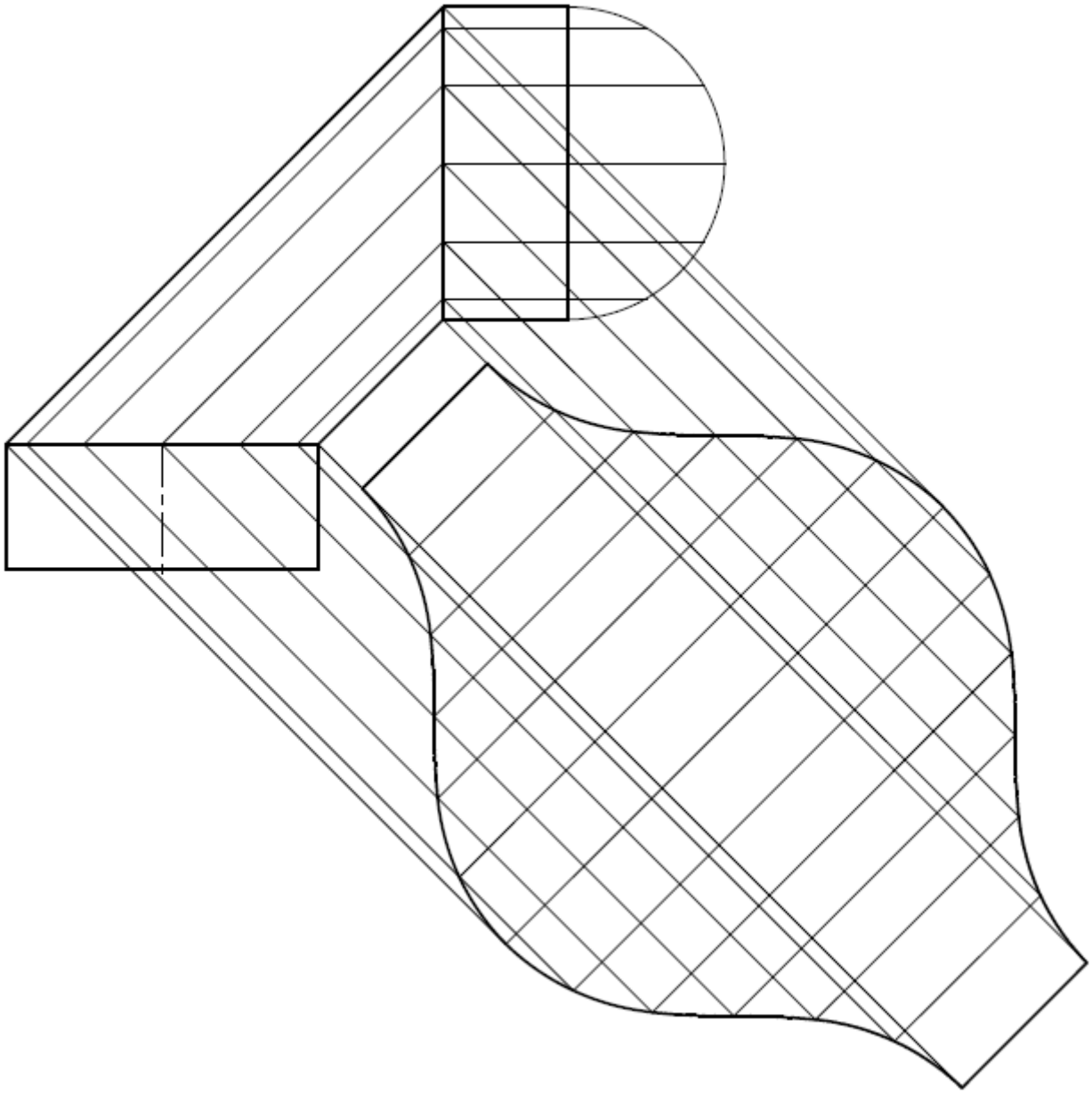

SKUINS PYP
SKAAL 1 : 10 **[15]**

TOTAAL: 100

Kopiereg voorbehou