higher education & training

Department:
Higher Education and Training
REPUBLIC OF SOUTH AFRICA

NASIENRIGLYN

NASIONALE SERTIFIKAAT

PLAATWERK- EN BOUSTAALTEKENE N1

6 April 2021

Hierdie nasienriglyn bestaan uit 10 bladsye.

Kopiereg voorbehou

MERKBLAD

VRAAG 1: KEËL

AKTIWITEIT	PUNT
Vooraansig	2
Boaansig	3
Ware aansig by pyl 'A'	6
Simbool	1
Skaal	1
Akkuraatheid	1
Netheid	1
TOTAAL	**15**

VRAAG 2: Y-STUK

AKTIWITEIT	PUNT
Vooraansig	4
Patroon van deel 'A' van die Y-stuk	8
Skaal	1
Akkuraatheid	1
Netheid	1
TOTAAL	**15**

VRAAG 3: SKUINS T-STUK

AKTIWITEIT	PUNT
Vooraansig onder die binnedringingslyn	2
Linksaansig	3
Binnedringingslyn in die vooraansig	3
Vorm van die gat in die hoofpyp	3
Patroon van die ronde takpyp	6
Skaal	1
Akkuraatheid	1
Netheid	1
TOTAAL	**20**

VRAAG 4: KEËLVORMIGE DEEL

AKTIWITEIT	PUNT
Vooraansig	2
Voltooide boaansig	4
Patroon van die keël	6
Skaal	1
Akkuraatheid	1
Netheid	1
TOTAAL	**15**

Kopiereg voorbehou

VRAAG 5: VIERKANT-TOT-ROND

AKTIWITEIT	PUNT
Vooraansig	2
Boaansig	5
Patroon van die vierkant-tot-rond oorgangstuk	10
Skaal	1
Akkuraatheid	1
Netheid	1
TOTAAL	**20**

VRAAG 6: KEËLKONNEKSIE

AKTIWITEIT	PUNT
Vooraansig sonder 'n binnedringingslyn	2
Linksaansig	2
Binnedringingslyn in die vooraansig	2
Patroon van die plaat om die keël te vorm	6
Skaal	1
Akkuraatheid	1
Netheid	1
TOTAAL	**15**

TOTAAL: 100

VRAAG 1

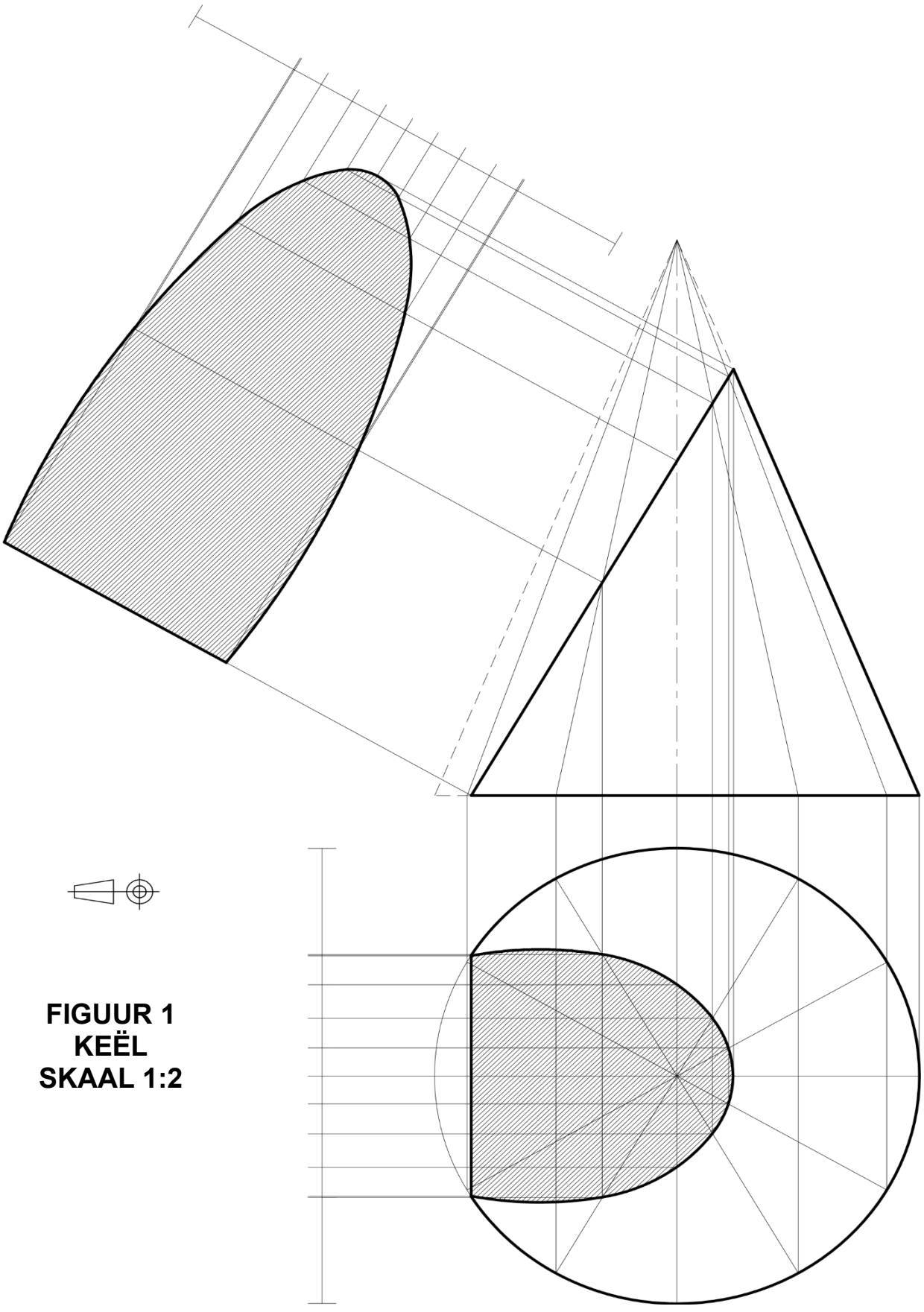

FIGUUR 1
KEËL
SKAAL 1:2

VRAAG 2

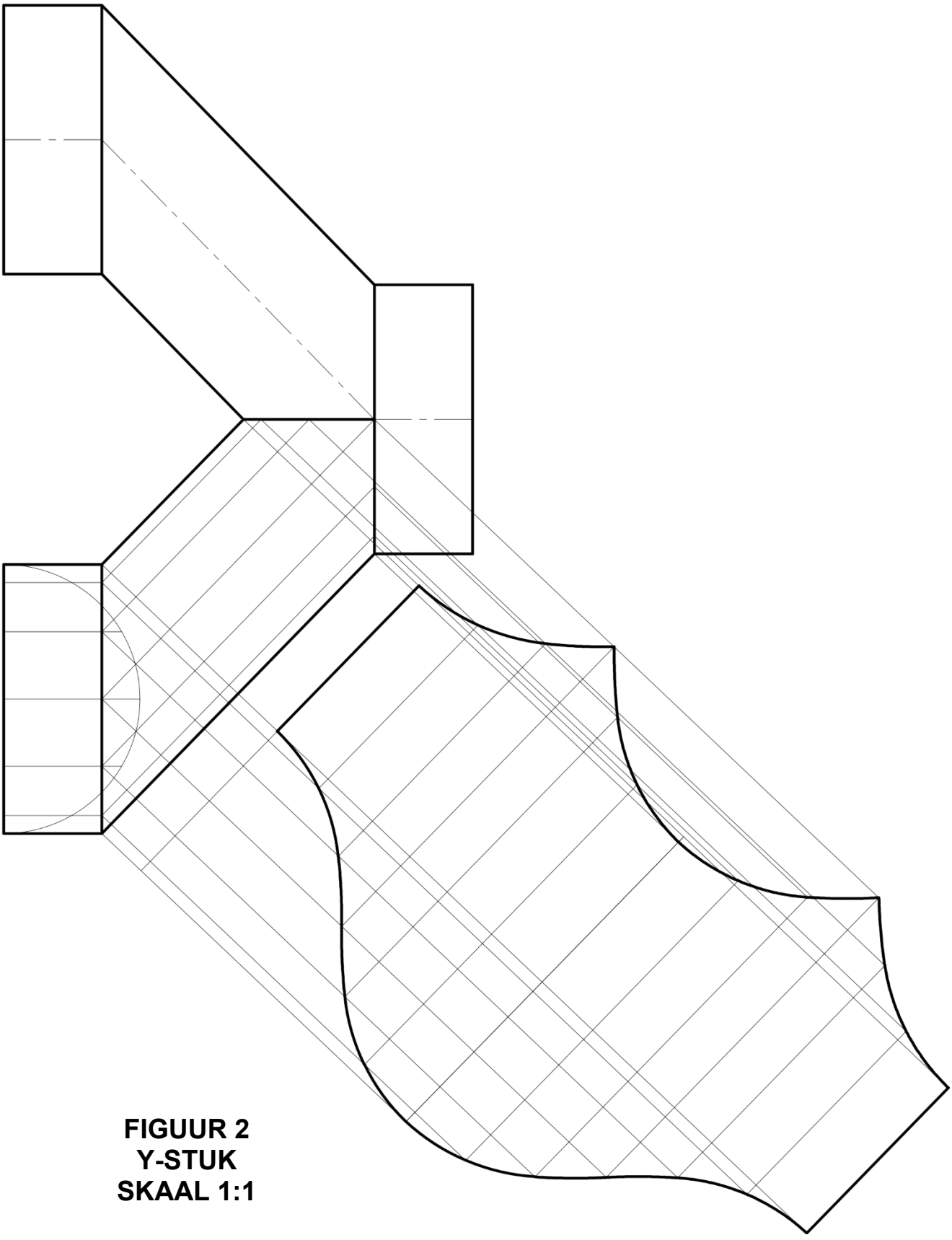

FIGUUR 2
Y-STUK
SKAAL 1:1

VRAAG 3

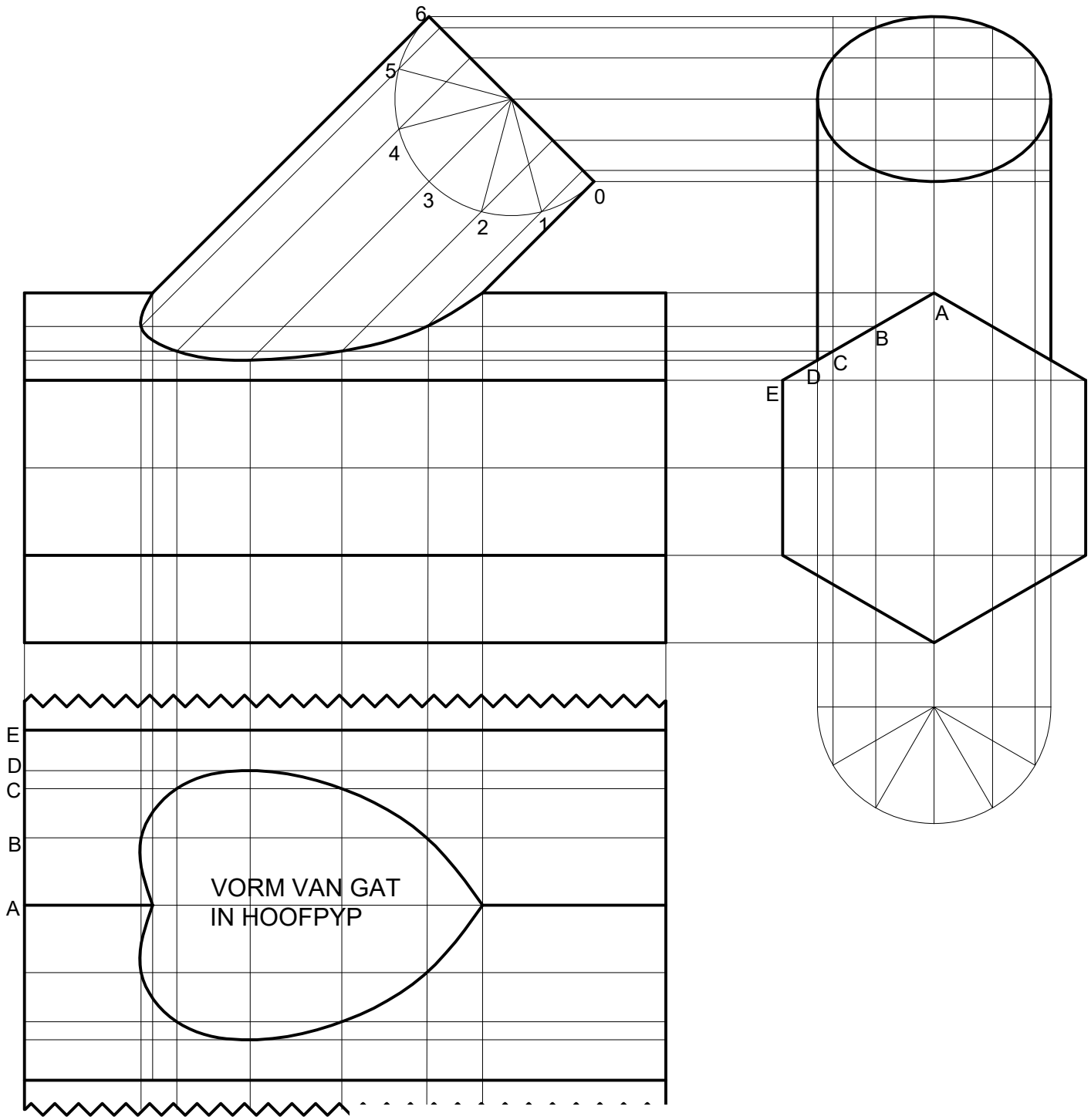

FIGUUR 3
SKUINS T-STUK
SKAAL 1:2

VRAAG 3

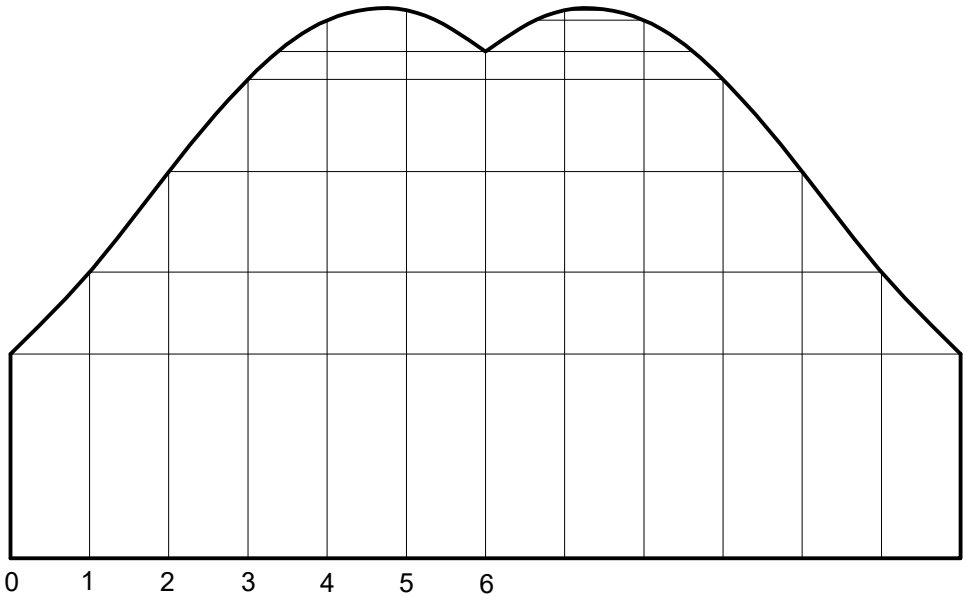

FIGUUR 3
SKUINS T-STUK
SKAAL 1:2

VRAAG 4

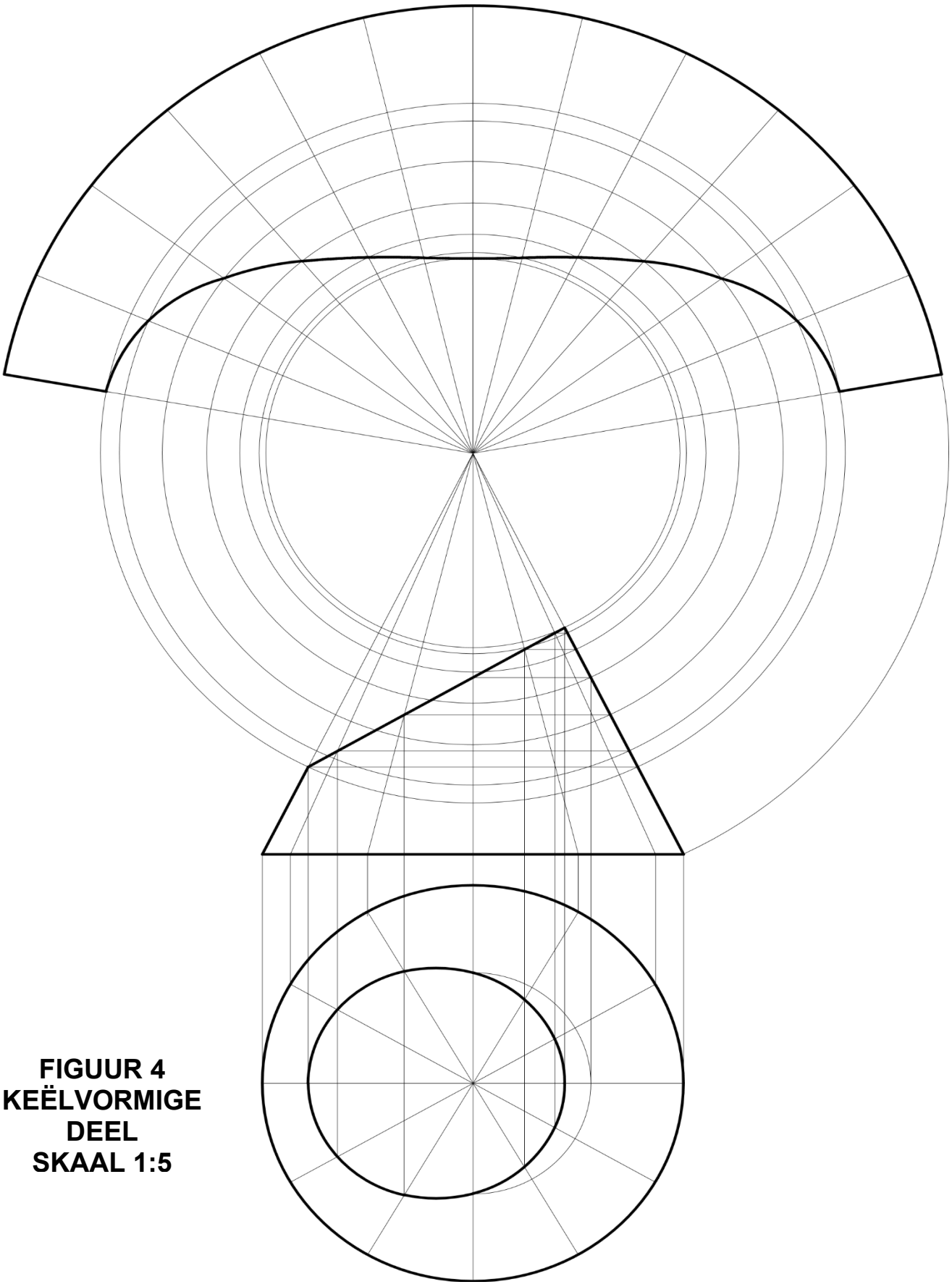

FIGUUR 4
KEËLVORMIGE DEEL
SKAAL 1:5

VRAAG 5

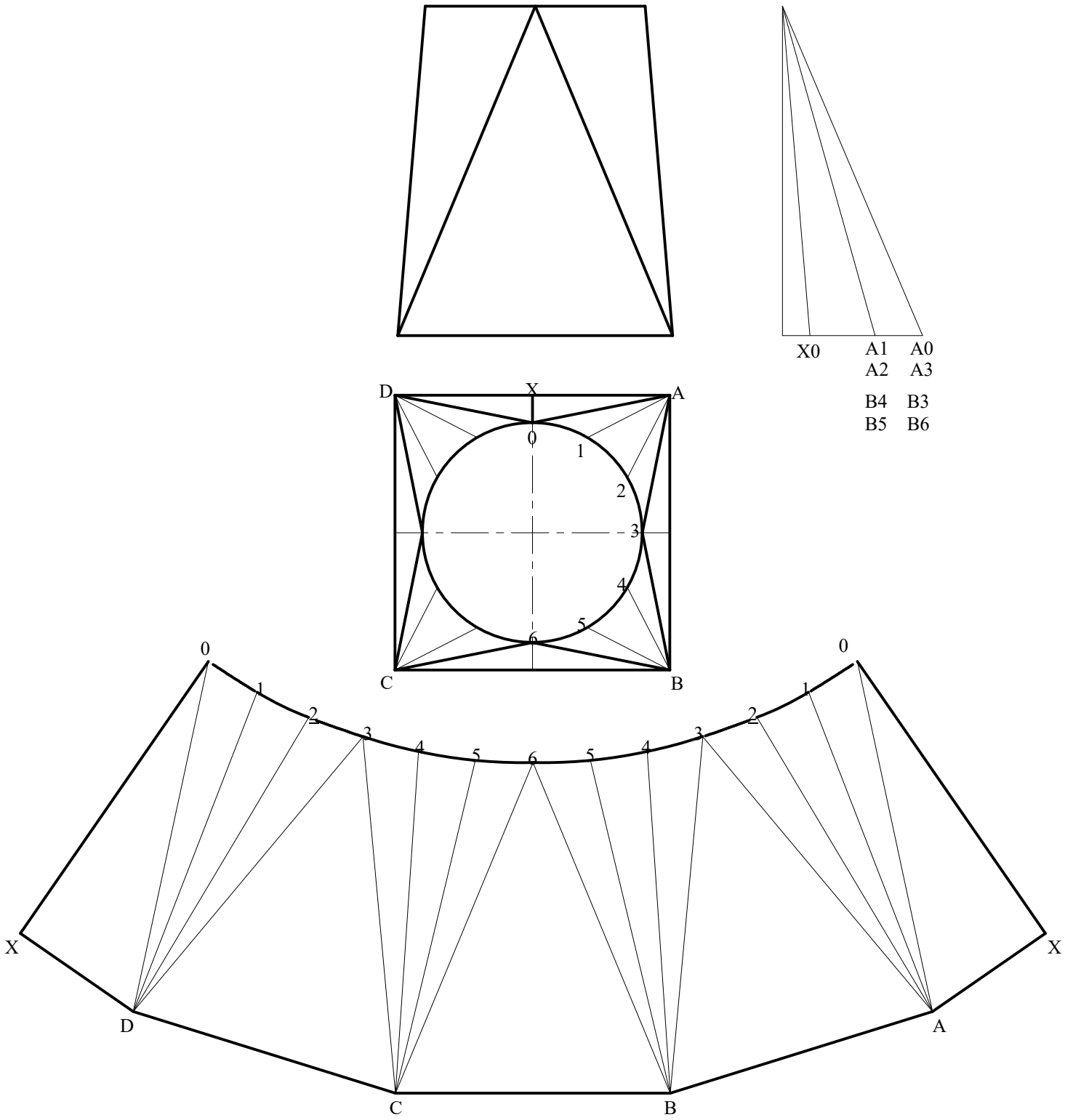

FIGUUR 5
VIERKANT-TOT-ROND
SKAAL 1:1

VRAAG 6

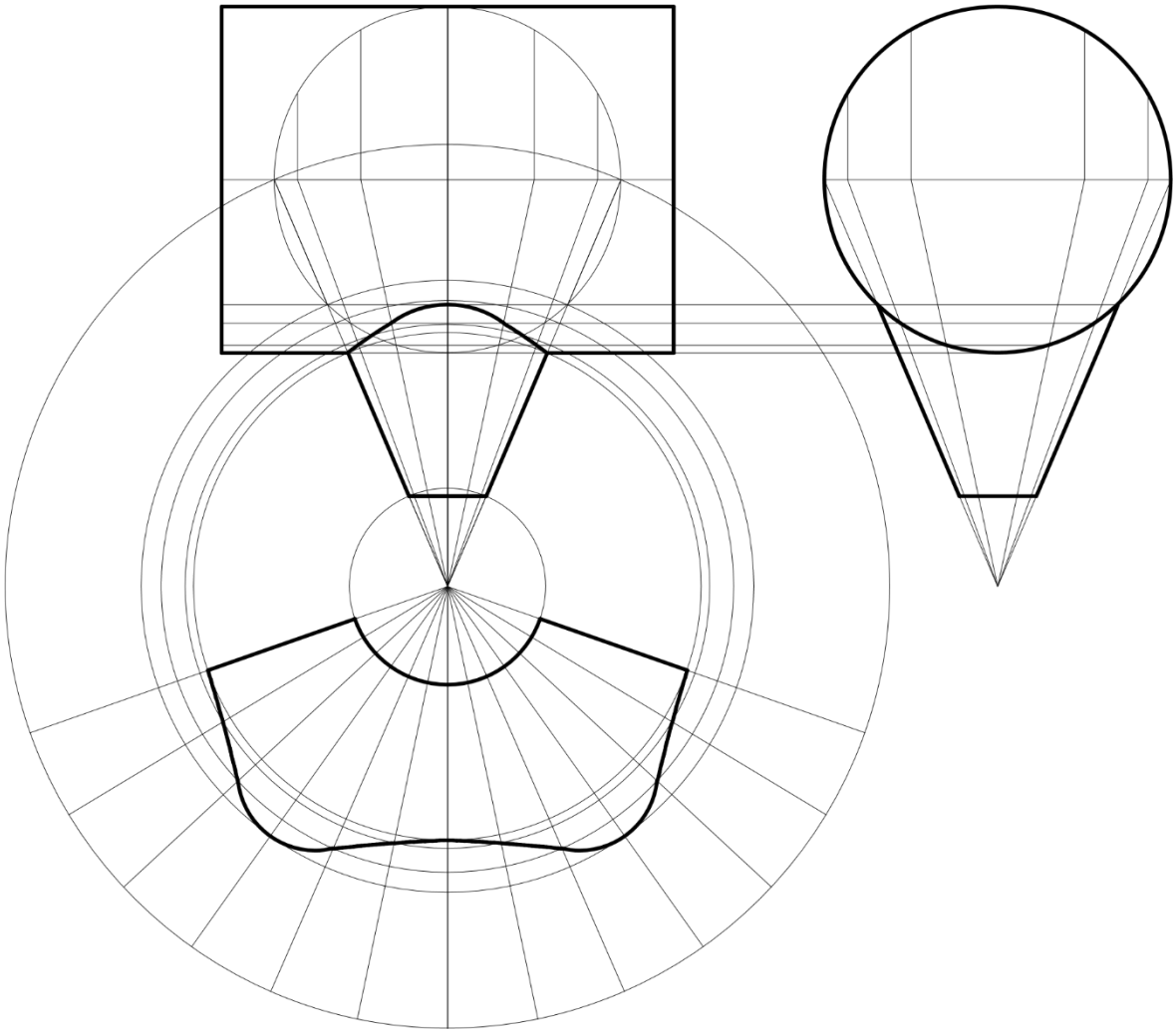

FIGUUR 6
KEËLKONNEKSIE
SKAAL 1:2

Kopiereg voorbehou