higher education & training

Department:
Higher Education and Training
REPUBLIC OF SOUTH AFRICA

NASIENRIGLYN

NASIONALE SERTIFIKAAT

PLAATWERK- EN BOUSTAALTEKENE N1

28 MAART 2018

Hierdie nasienriglyn bestaan uit 10 bladsye.

Kopiereg voorbehou

NASIENVEL

VRAAG 1: SKUINS KEËL

Vooraansig	5
Ontwikkeling	7
Skaal	1
Akkuraatheid	1
Netheid	1
Totaal	**15**

VRAAG 2: VIERKANTIGE PRISMA

Vooraansig	2
Boaansig	2
Linkeraansig	3
Ware fatsoen van die aansig op pyl A	4
Simbool	1
Skaal	1
Akkuraatheid	1
Netheid	1
Totaal	**15**

VRAAG 3: REGTE PYP

Vooraansig	5
Ontwikkeling	7
Skaal	1
Akkuraatheid	1
Netheid	1
Totaal	**15**

VRAAG 4: AFGEKNOTTE, SESHOEKIGE PIRAMIDE

Vooraansig	2
Boaansig	3
Ontwikkeling	7
Skaal	1
Akkuraatheid	1
Netheid	1
Totaal	**15**

Kopiereg voorbehou

VRAAG 5: T-STUK

Vooraansig	2
Linkeraansig	2
Binnedringingslyn	3
Vorm van gat in vierkantige hoofpyp	3
Patroon van sirkelvormige takpyp	7
Skaal	1
Akkuraatheid	1
Netheid	1
Totaal	**20**

VRAAG 6: REGHOEK-TOT-REGHOEK

Vooraansig	2
Boaansig	3
Ontwikkeling	12
Skaal	1
Akkuraatheid	1
Netheid	1
Totaal	**20**

TOTAAL: 100

VRAAG 1

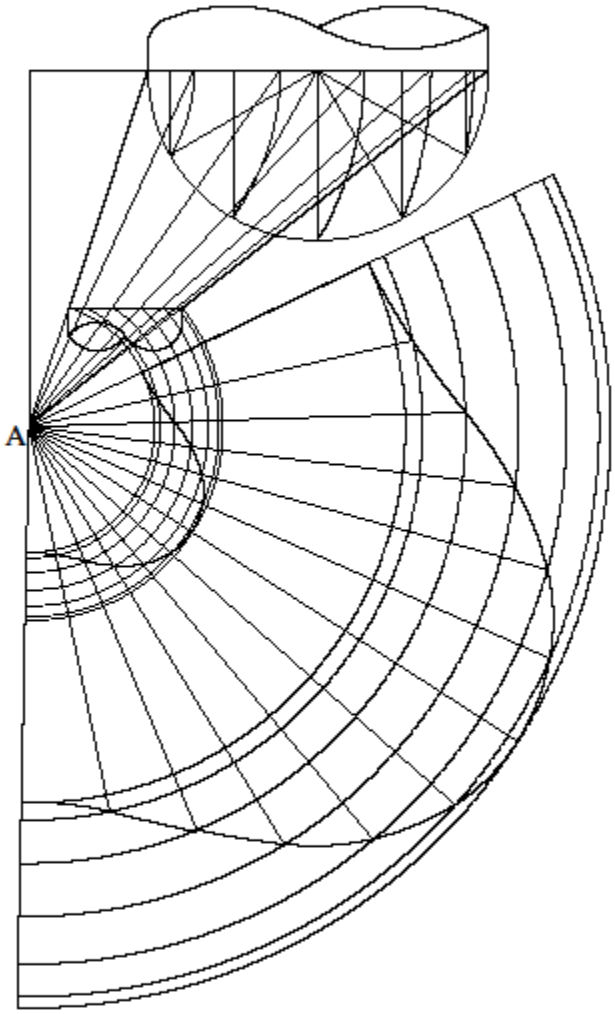

OBLIQUE CONE
SCALE = 1:1

P3-2016

VRAAG 2

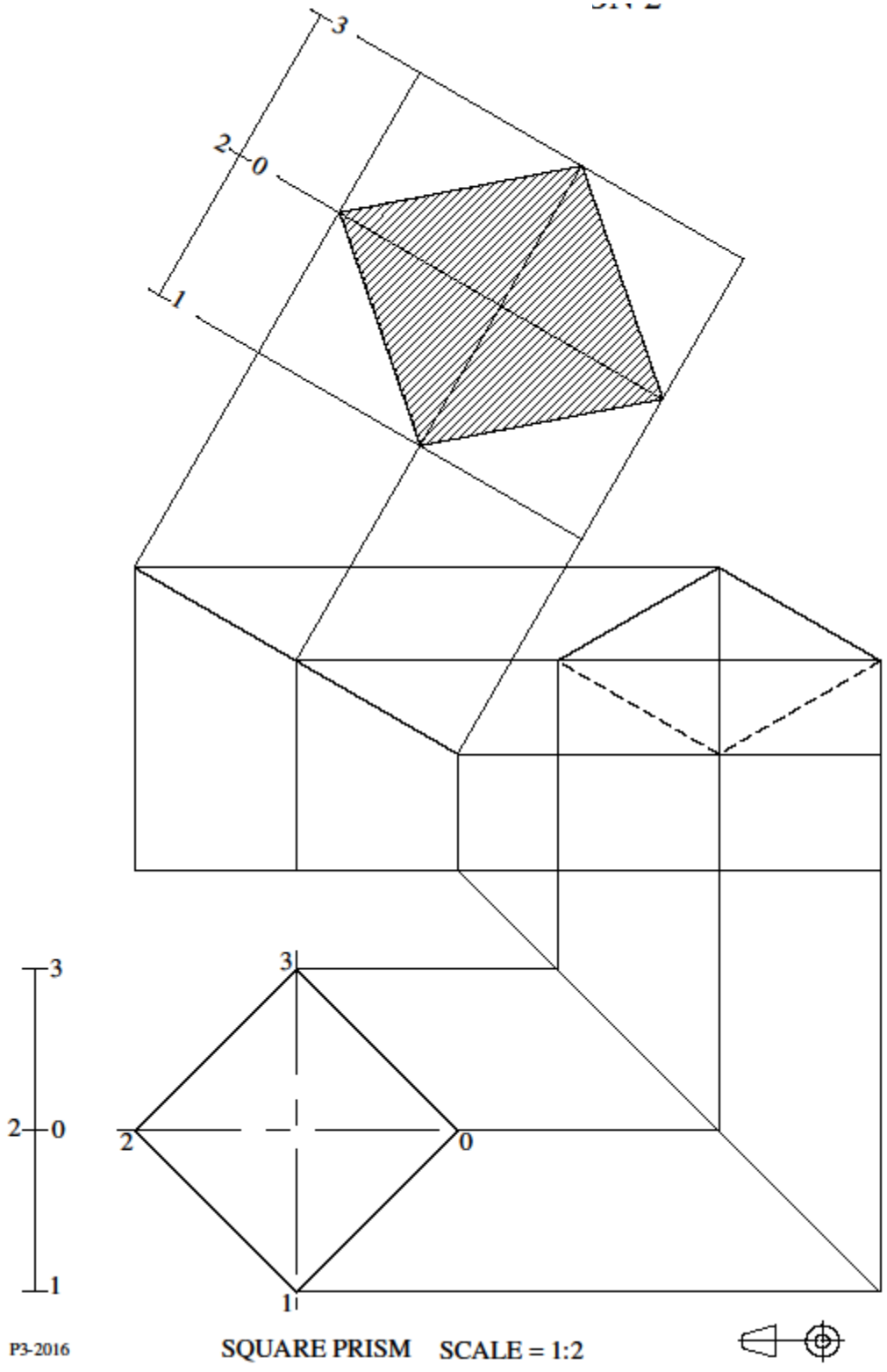

VRAAG 3

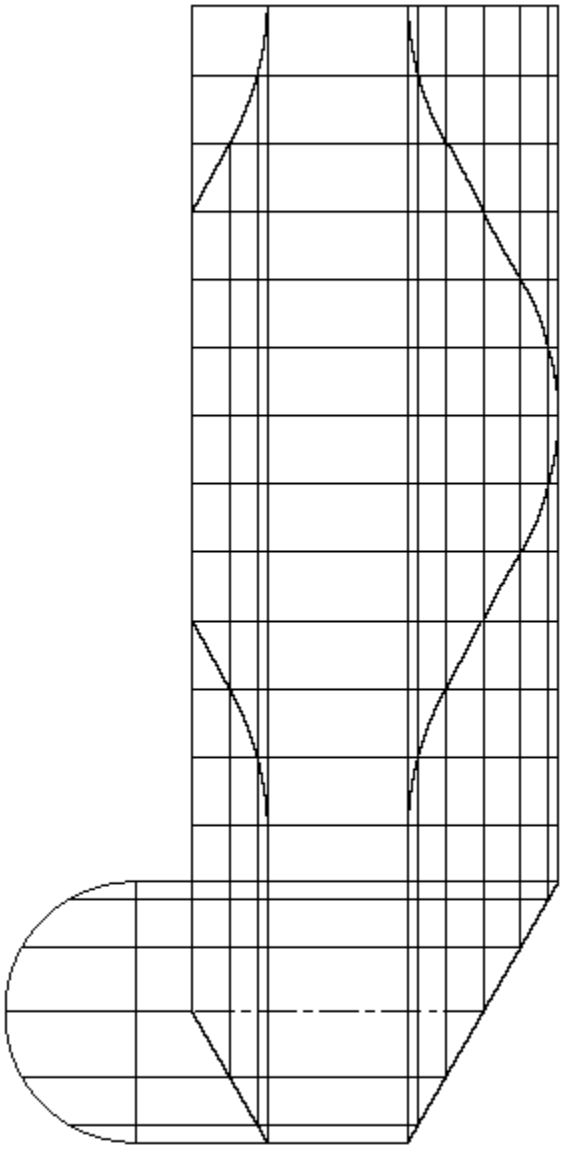

RIGHT PIPE
SCALE = 1:5

P3-2016

VRAAG 4

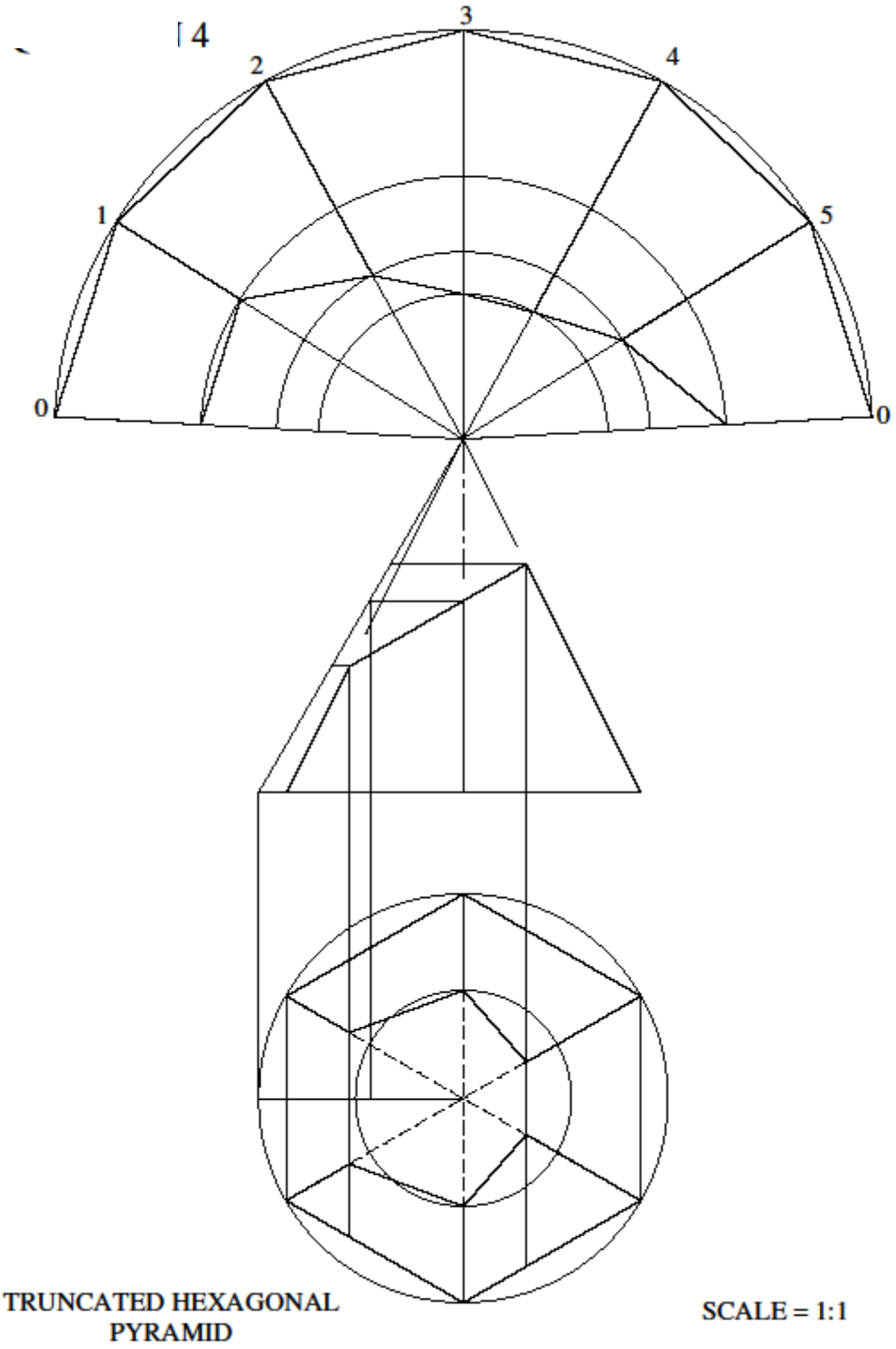

VRAAG 5

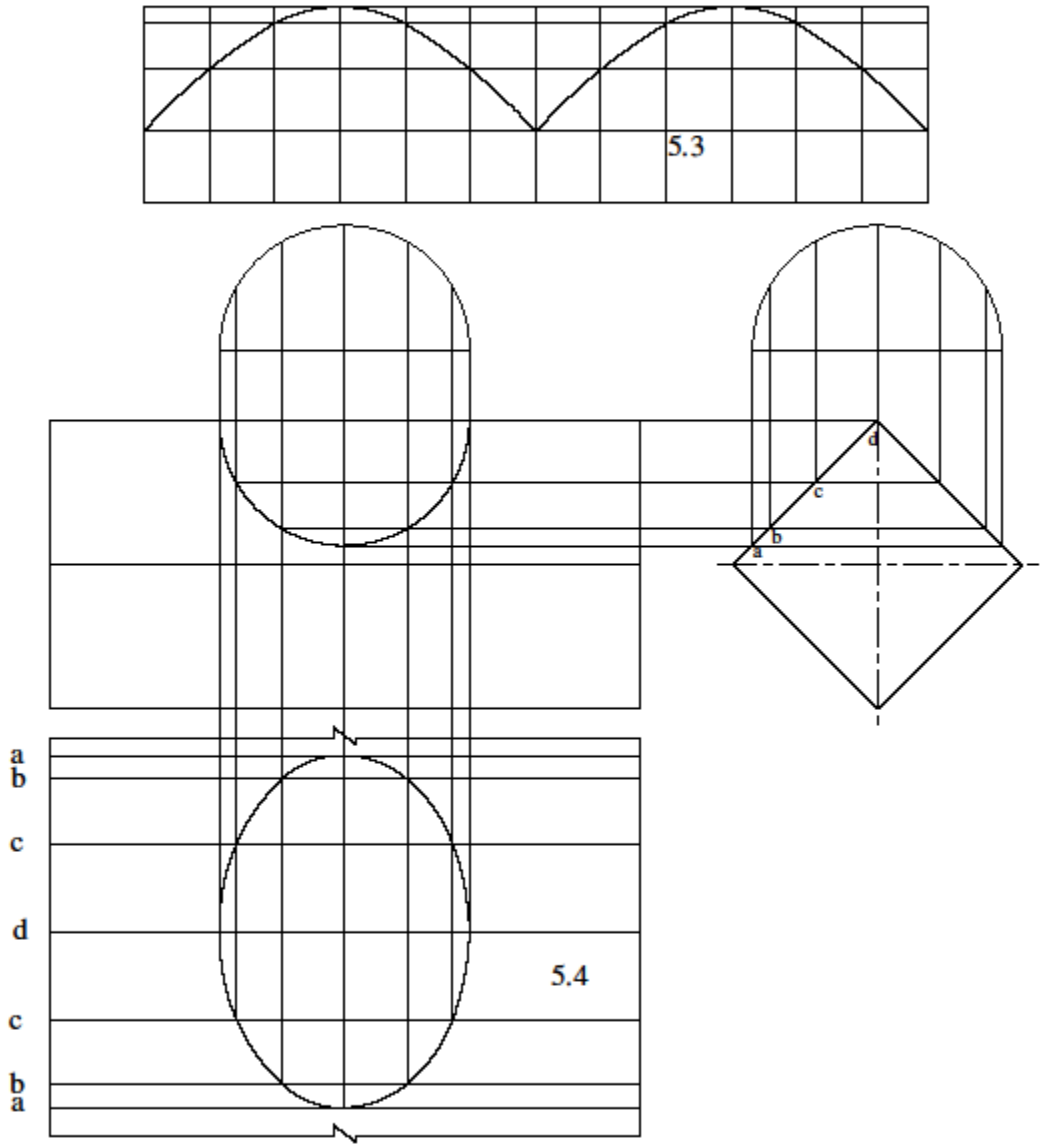

T- PIECE
SCALE = 1:5

P3-2016

VRAAG 6

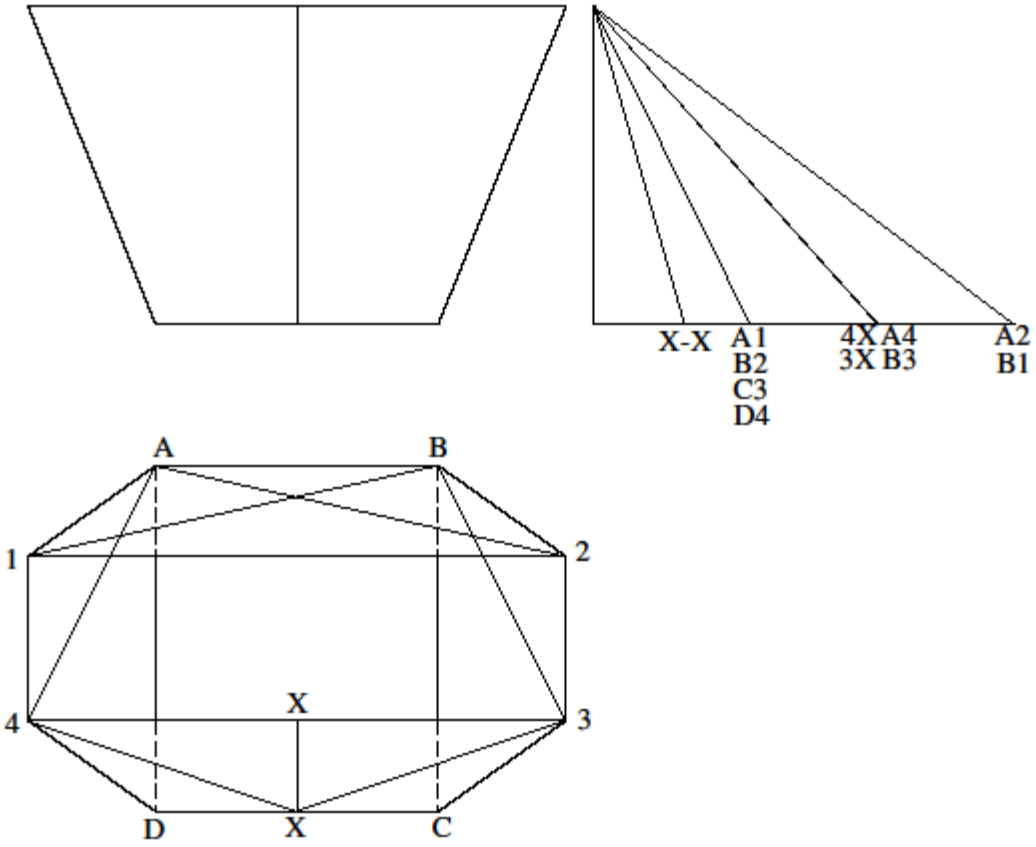

RECTANGLE TO RECTANGLE

SCALE = 1:2

VRAAG 6

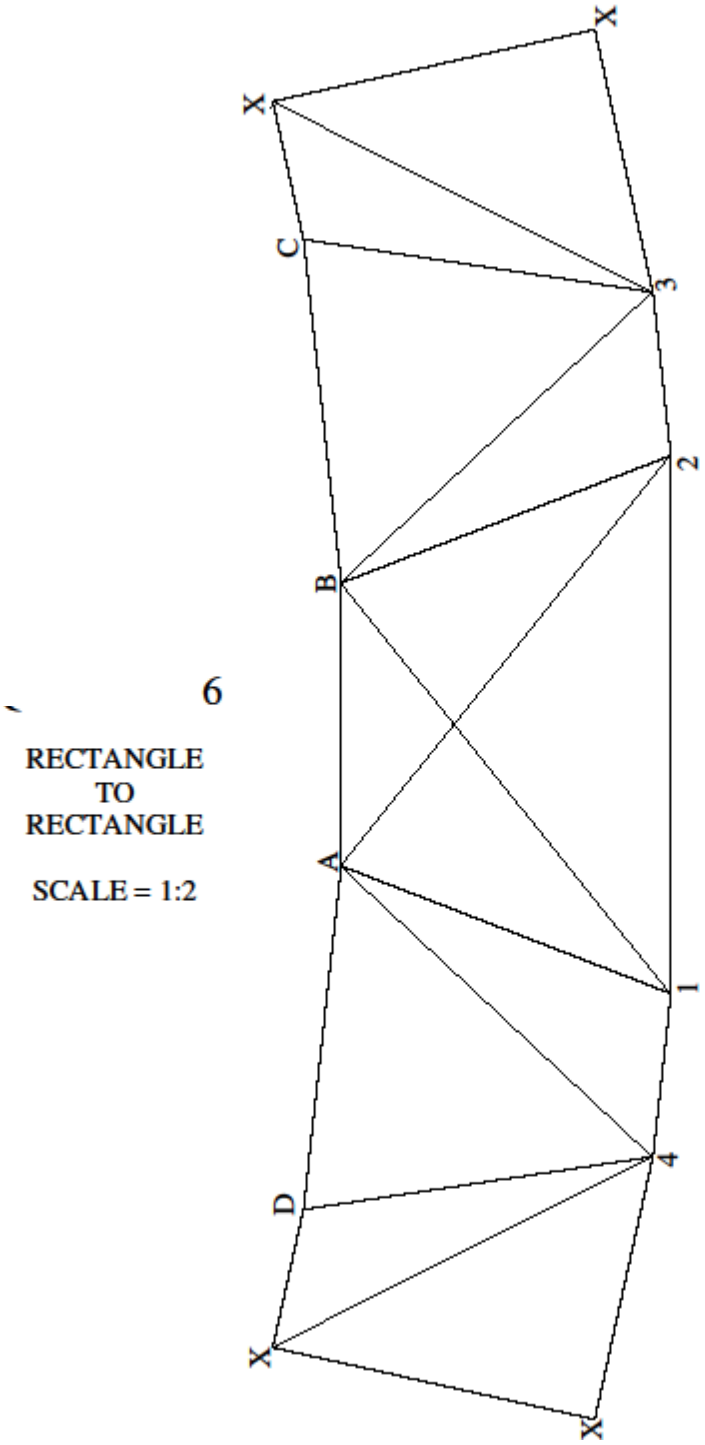

Kopiereg voorbehou