higher education & training

Department:
Higher Education and Training
REPUBLIC OF SOUTH AFRICA

NASIENRIGLYN

NASIONALE SERTIFIKAAT: MULTIDISSIPLINÊRE TEKENKANTOORPRAKTYK

PRENTTEKENWERK

22 NOVEMBER 2019

Hierdie nasienriglyn bestaan uit 7 bladsye.

Kopiereg voorbehou

VRAAG 1: VRYHANDTEKENING

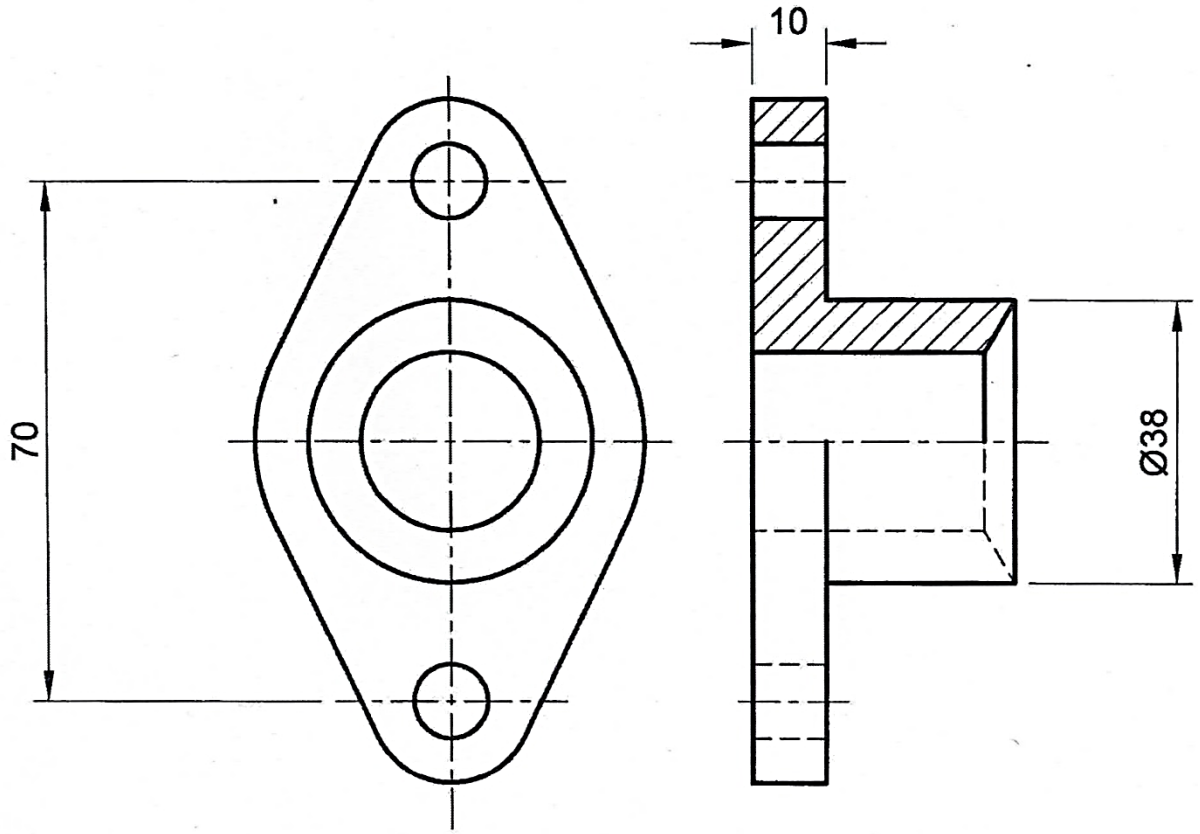

LINK
SCALE 1:1

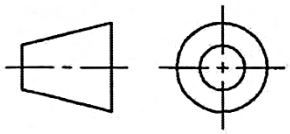

PROPORTION/PROPORSIE	= 7%
LINEWORK/LYNWERK	= 4%
ACCURACY/AKKURAATHEID	= 2%
BALANCE LAYOUT/NEATNESS GEBALANSEERDE UITLEG/NETHEID	= 1%
TOTAL	= 14%

[14]

VRAAG 2: TWEEPUNT-PERSPEKTIEFTEKENING

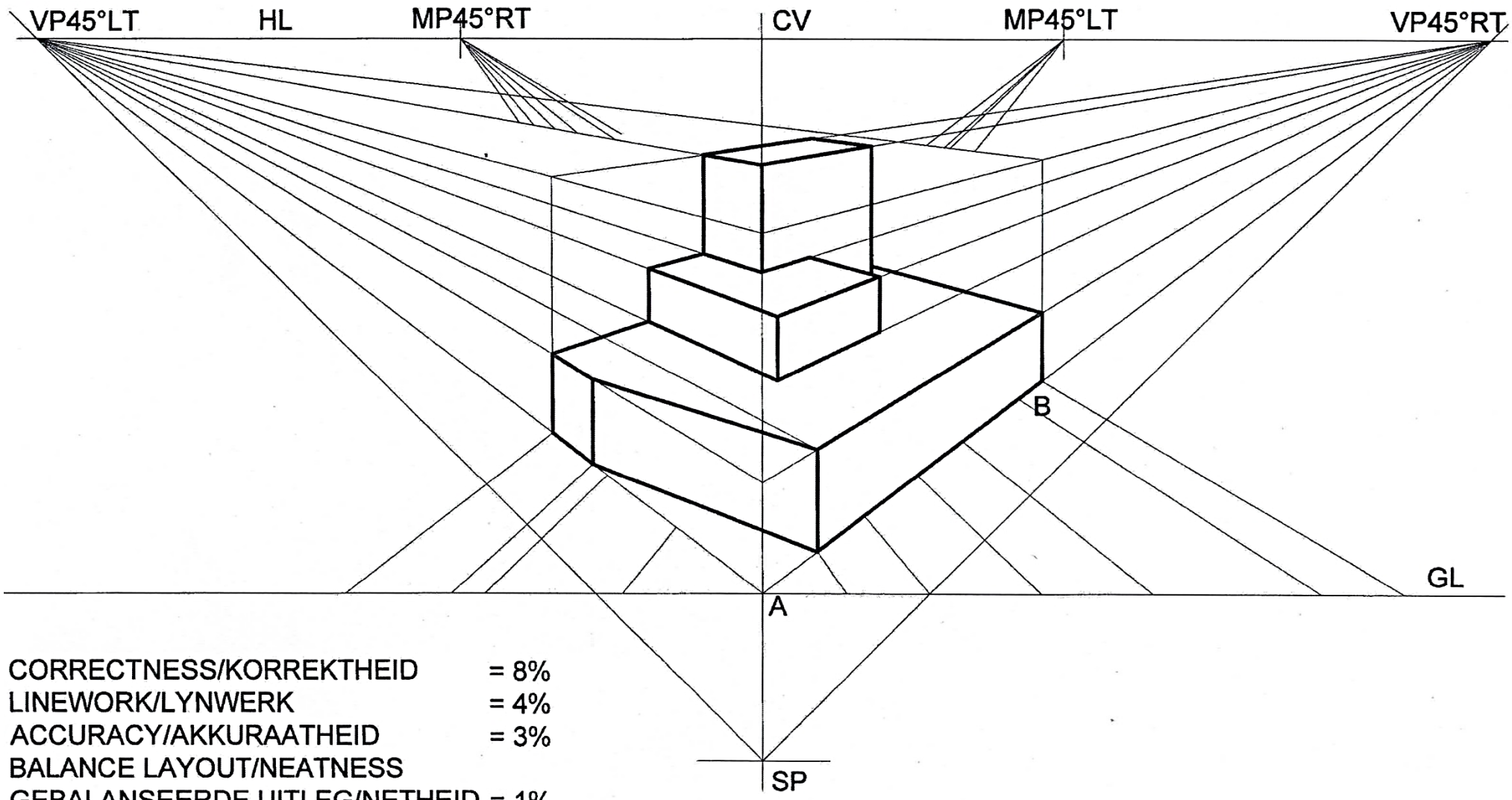

CORRECTNESS/KORREKTHEID	= 8%
LINEWORK/LYNWERK	= 4%
ACCURACY/AKKURAATHEID	= 3%
BALANCE LAYOUT/NEATNESS GEBALANSEERDE UITLEG/NETHEID	= 1%
TERMINOLOGY/TERMINOLOGIE	= 4%
TOTAL	= 20%

[20]

VRAAG 3: ISOMETRIESE PROJEKSIE

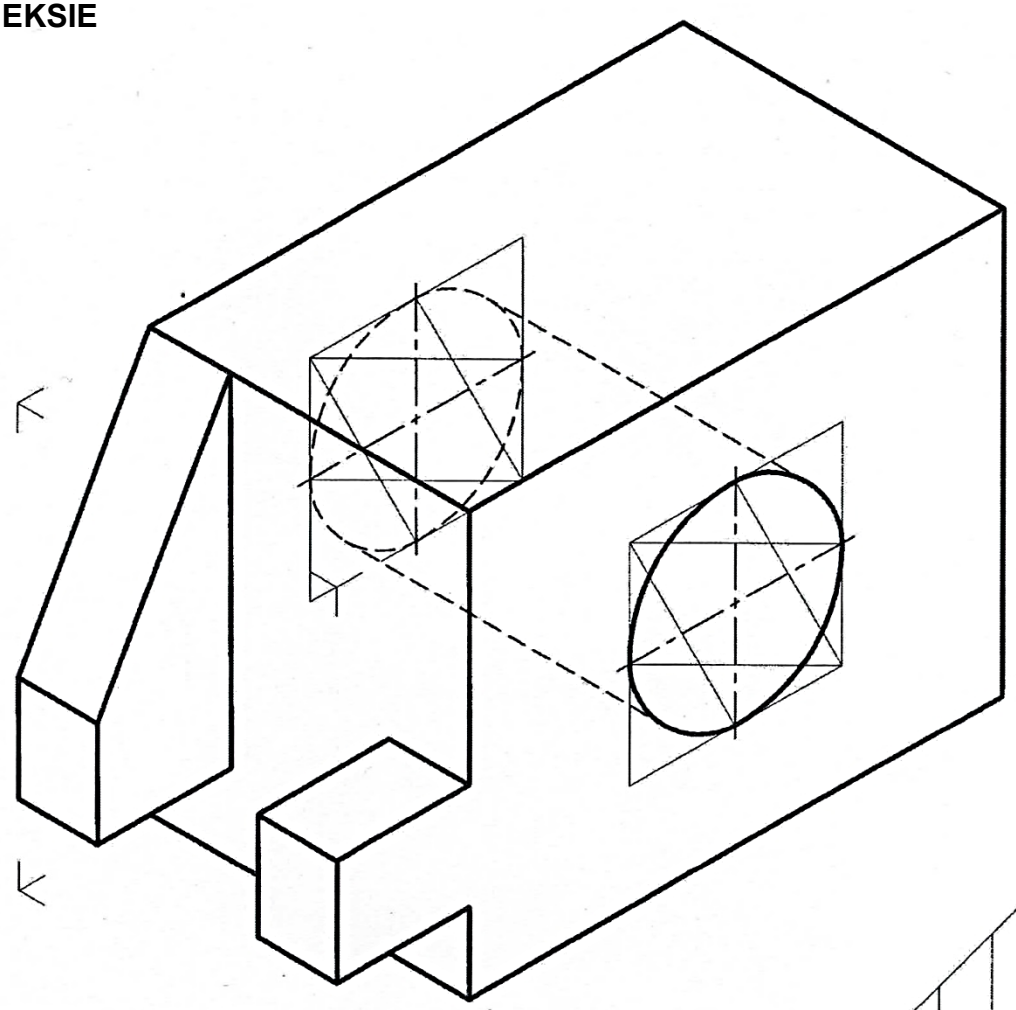

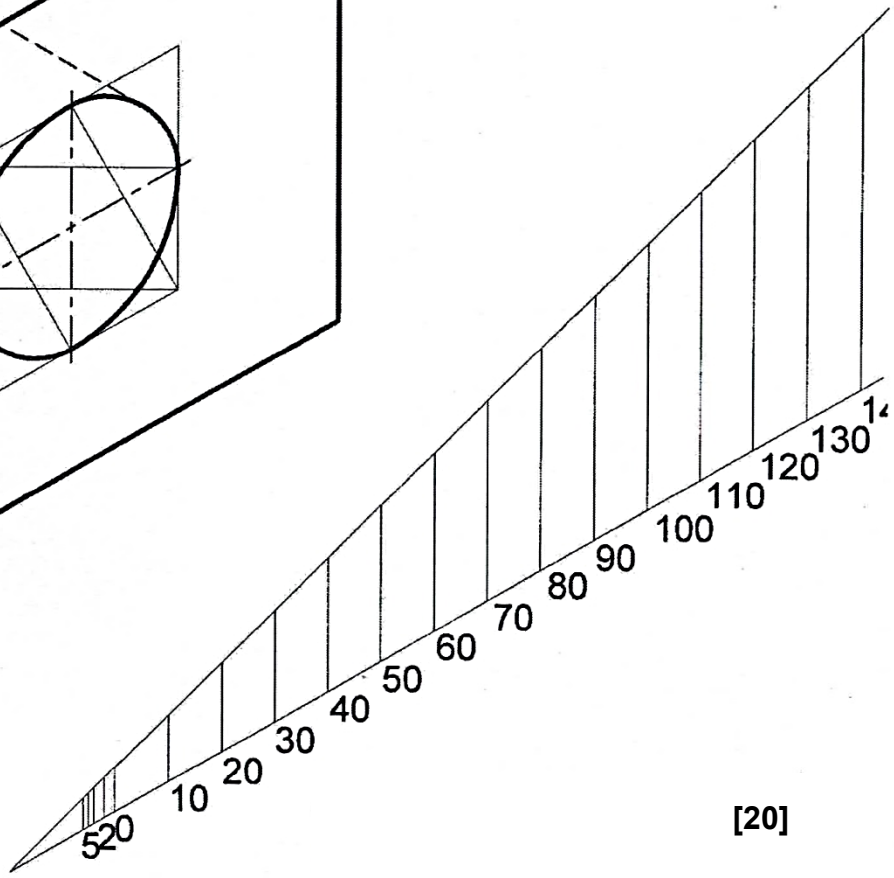

CORRECTNESS/KORREKTHEID	= 10%
LINEWORK/LYNWERK	= 5%
ACCURACY/AKKURAATHEID	= 3%
BALANCE LAYOUT/NEATNESS GEBALANSEERDE UITLEG/NETHEID	= 2%
TOTAL	= 20%

[20]

Kopiereg voorbehou

VRAAG 4: RATTANDKONSTRUKSIE

MOD = P.C.D./24
= 120/24
= 5

C.P. = 3,142 X M
= 3,142 X 5
= 15.71

TT = 15.71/2
= 7.855

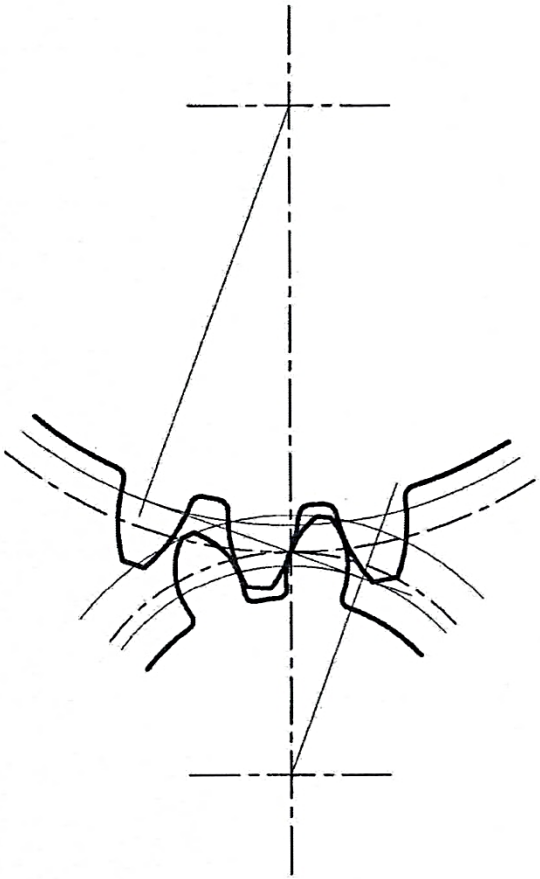

CORRECTNESS/KORREKTHEID	= 5%
LINEWORK/LYNWERK	= 2,5%
ACCURACY/AKKURAATHEID	= 1,5%
BALANCE LAYOUT/NEATNESS	
GEBALANSEERDE UITLEG/NETHEID	= 1%
CONSTR.& CALC./KONSTR.& BEREK.	= 4%
TOTAL	= 14%

[14]

Kopiereg voorbehou

VRAAG 5: VIERKANTIGE-SKROEFDRAADKONSTRUKSIE

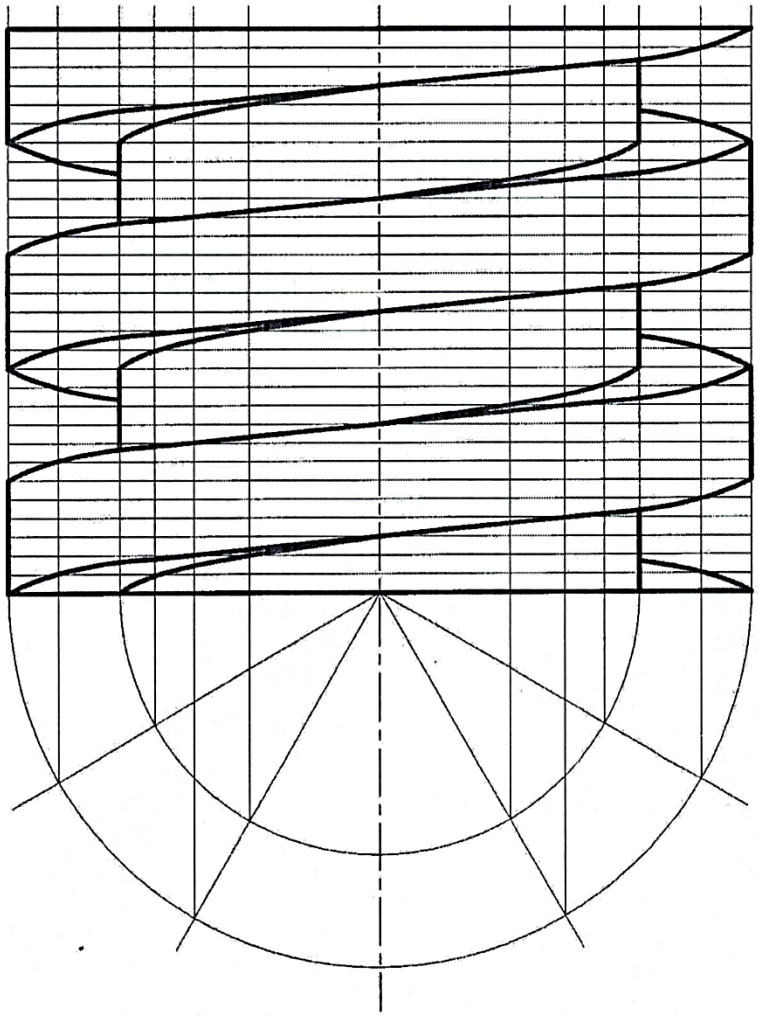

CORRECTNESS/KORREKTHEID	= 7%
LINEWORK/LYNWERK	= 4%
ACCURACY/AKKURAATHEID	= 2%
BALANCE LAYOUT/NEATNESS GEBALANSEERDE UITLEG/NETHEID	= 1%
TOTAL	= 14%

[14]

VRAAG 6: INKTEKENING

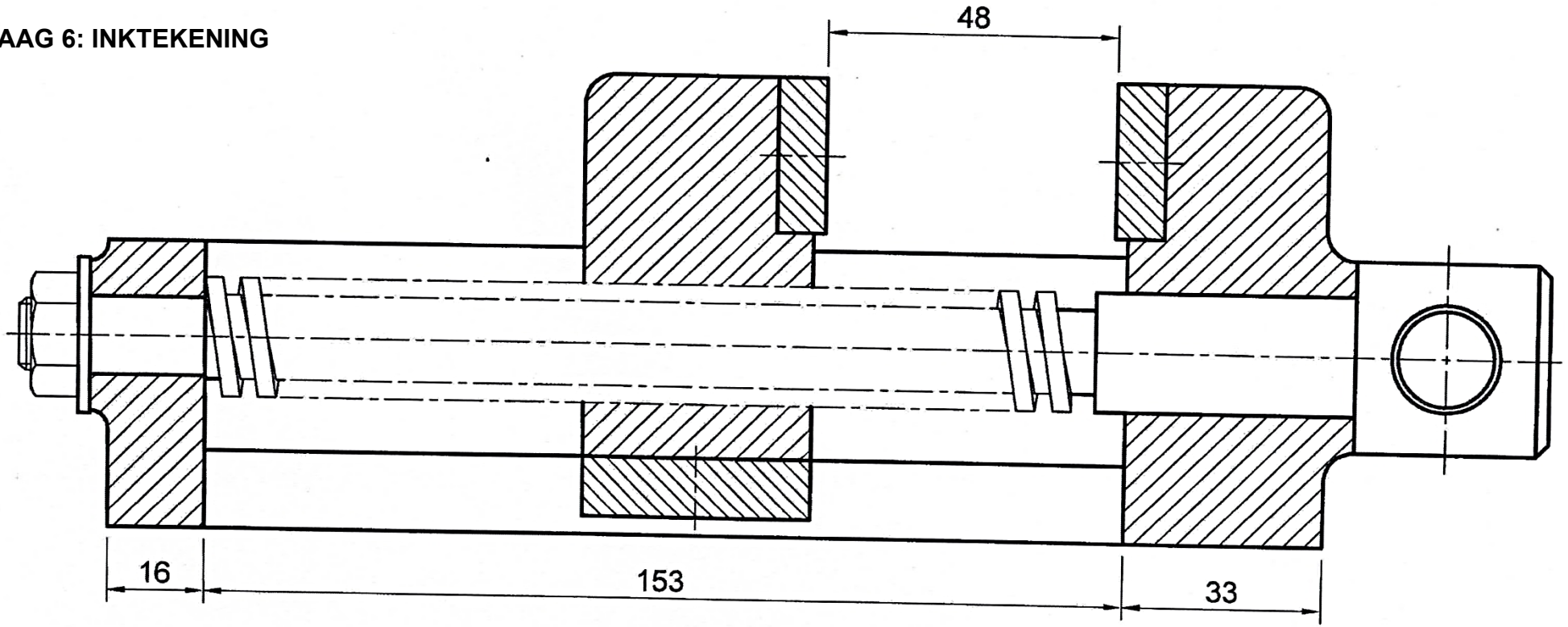

MACHINE VICE
SCALE1:1

CORRECTNESS/KORREKTHEID	= 9%
LINEWORK/LYNWERK	= 4%
ACCURACY/AKKURAATHEID	= 3%
BALANCE LAYOUT/NEATNESS GEBALANSEERDE UITLEG/NETHEID	= 2%
TOTAL	= 18%

[18]

TOTAAL: 100

Kopiereg voorbehou