higher education & training

Department:
Higher Education and Training
REPUBLIC OF SOUTH AFRICA

NASIENRIGLYN

NASIONALE SERTIFIKAAT:
MULTIDISSIPLINÊRE TEKENKANTOORPRAKTYK

PRENTTEKENWERK

2 AUGUSTUS 2019

Hierdie nasienriglyn bestaan uit 7 bladsye.

Kopiereg voorbehou

VRAAG 1: VRYHANDTEKENING

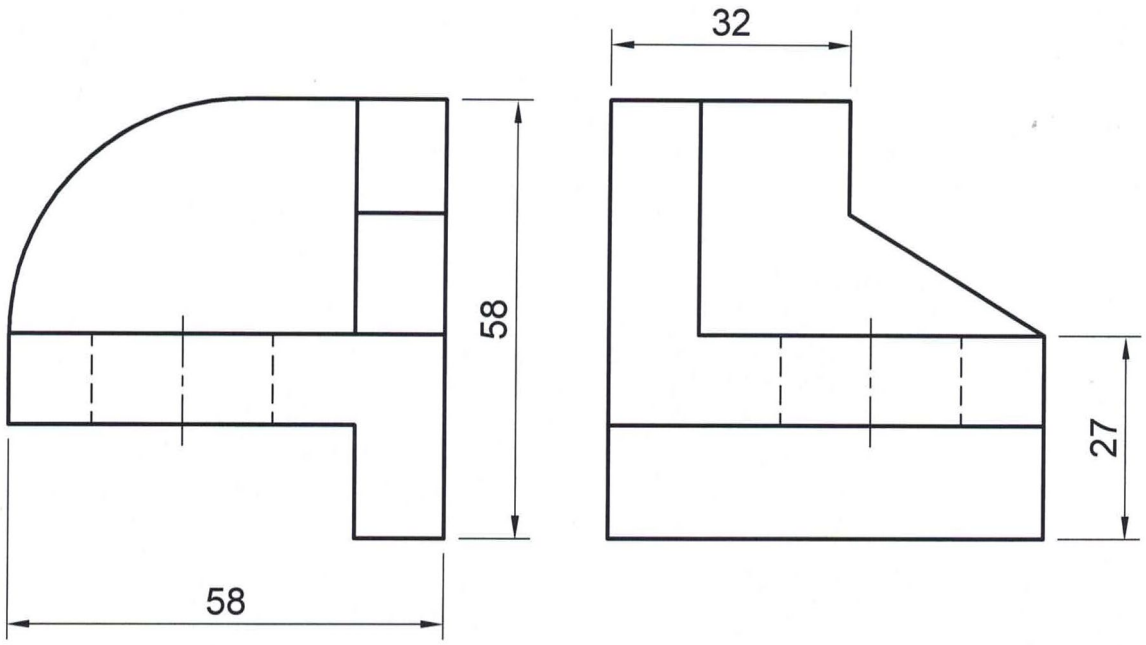

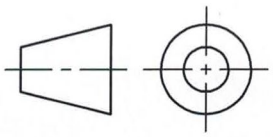

Proporsie	=	7%
Lynwerk	=	4%
Akkuraatheid	=	2%
Gebalanseerde uitleg/netheid	=	1%

[14]

VRAAG 2: TWEEPUNTPERSPEKTIEF-TEKENING

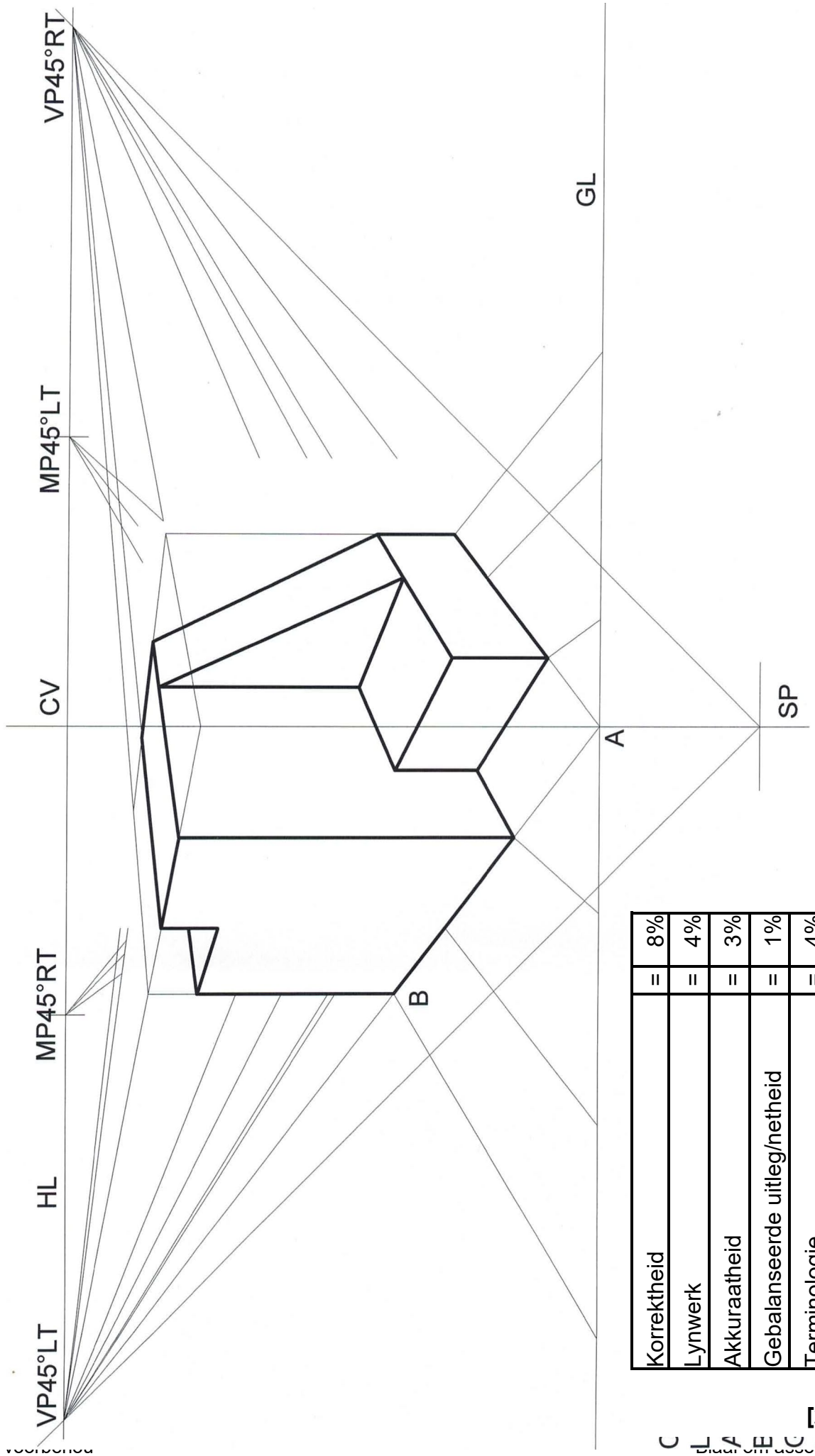

Korrektheid	=	8%
Lynwerk	=	4%
Akkuraatheid	=	3%
Gebalanseerde uitleg/netheid	=	1%
Terminologie	=	4%

[20]

VRAAG 3: ISOMETRIESE PROJEKSIE

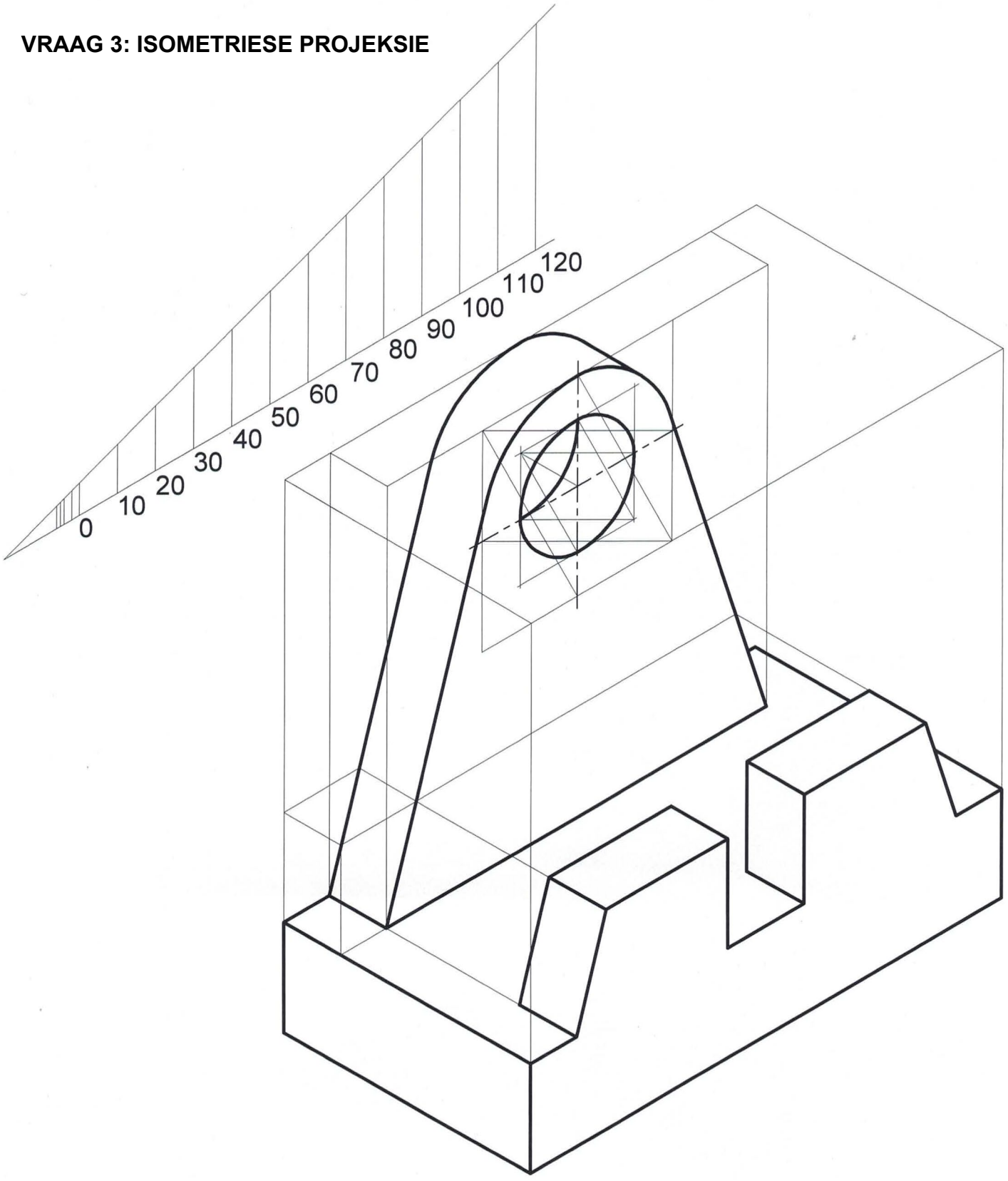

Korrektheid	=	10%
Lynwerk	=	5%
Akkuraatheid	=	3%
Gebalanseerde uitleg/netheid	=	2%

[20]

VRAAG 4: VIERKANTIGE VEERKONSTRUKSIE

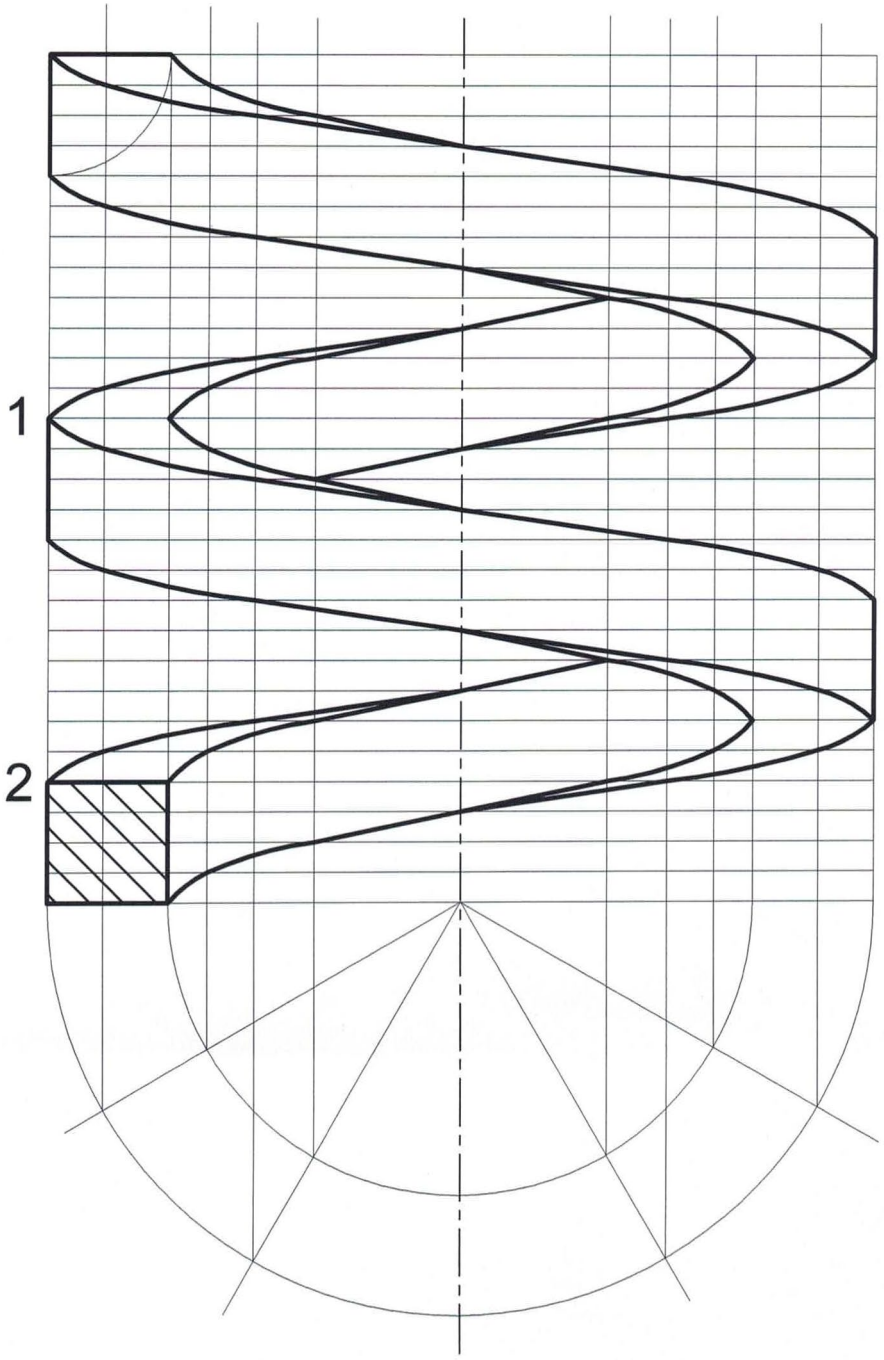

Korrektheid	=	7%
Lynwerk	=	4%
Akkuraatheid	=	2%
Gebalanseerde uitleg/netheid	=	1%

[14]

VRAAG 5: RATTANDKONSTRUKSIE

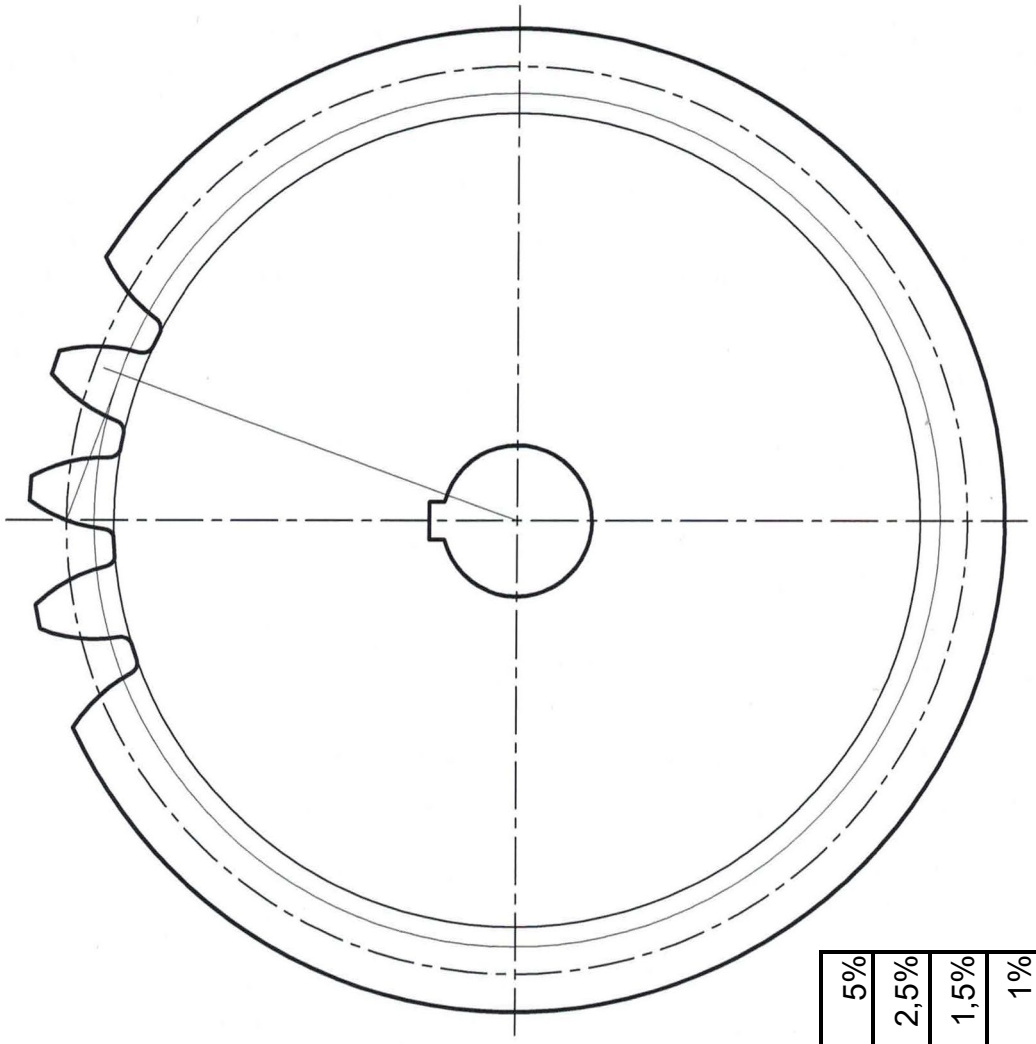

MOD = P.C.D./24
= 120/24
= 5

C.P. = 3,142 X M
= 3,142 X 5
= 15.71

TT = 15.71/2
= 7.855

Korrektheid	=	5%
Lynwerk	=	2,5%
Akkuraatheid	=	1,5%
Gebalanseerde uitleg/netheid	=	1%
Konstrustruksie en berekenings	=	4%

[14]

VRAAG 6: INKTEKENING

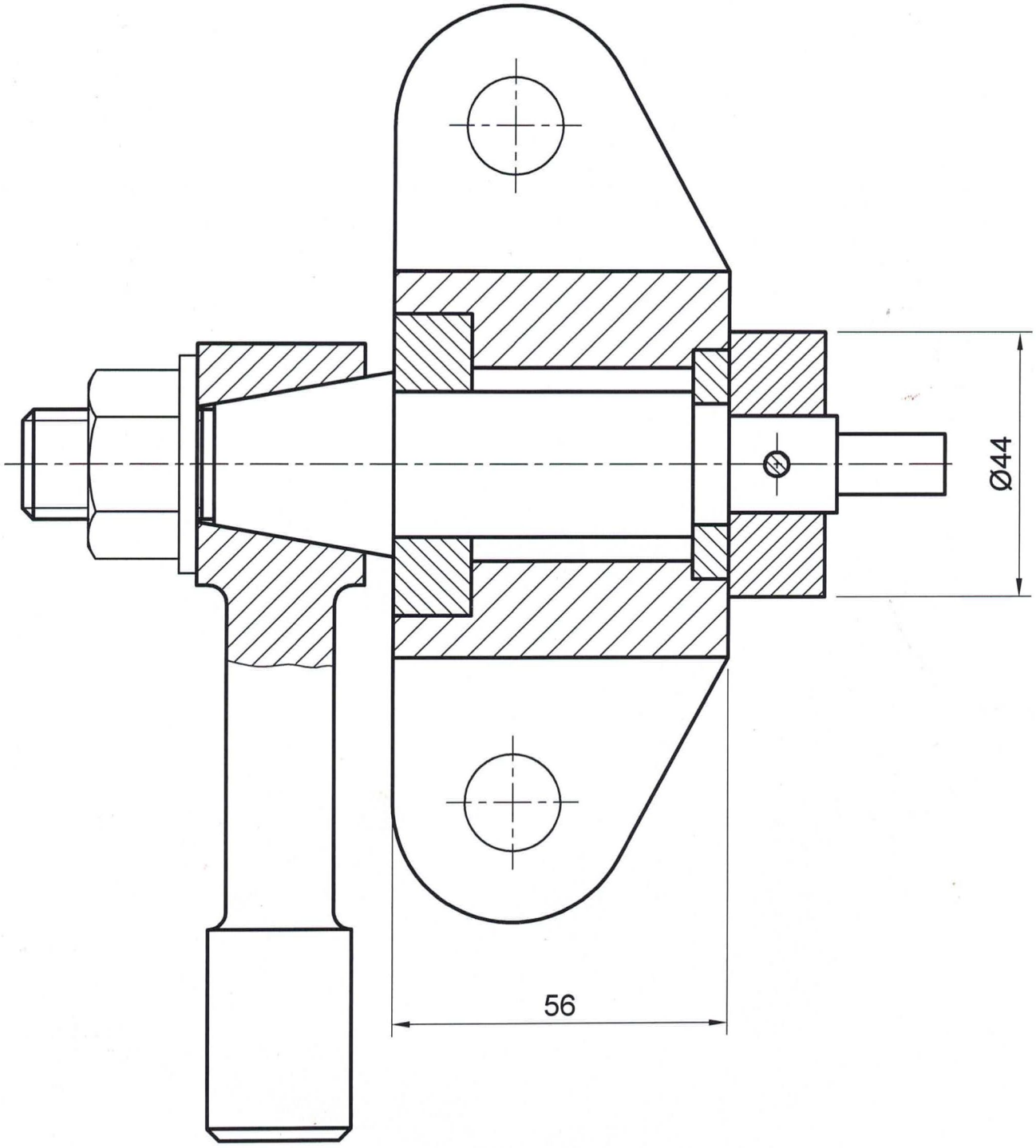

VOERBAK-HOUWIPKRING
SKAAL 1:1

Korrektheid	=	9%
Lynwerk	=	4%
Akkuraatheid	=	3%
Gebalanseerde uitleg/netheid	=	2%

[18]

TOTAAL: 100

Kopiereg voorbehou