higher education & training

Department:
Higher Education and Training
REPUBLIC OF SOUTH AFRICA

NASIENRIGLYN

NASIONALE SERTIFIKAAT: MULTIDISSIPLINÊRE TEKENKANTOORPRAKTYK

PRENTTEKENWERK

31 JULIE 2018

Hierdie nasienriglyn bestaan uit 7 bladsye.

Kopiereg voorbehou

VRAAG 1: VRYHANDTEKENING

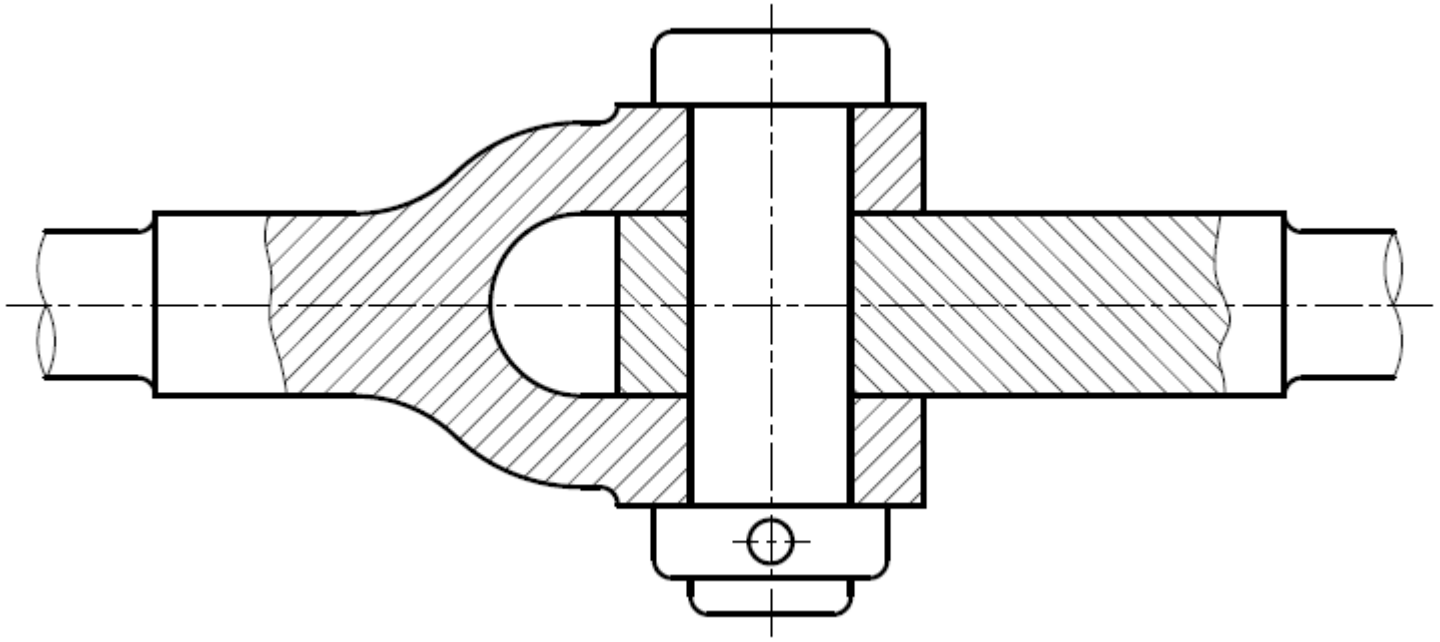

Verhouding	7
Lynwerk	4
Akkuraatheid	2
Gebalanseerde uitleg	1
TOTAAL:	14

[14]

VRAAG 2: TWEEPUNT-PERSPEKTIEFTEKENING

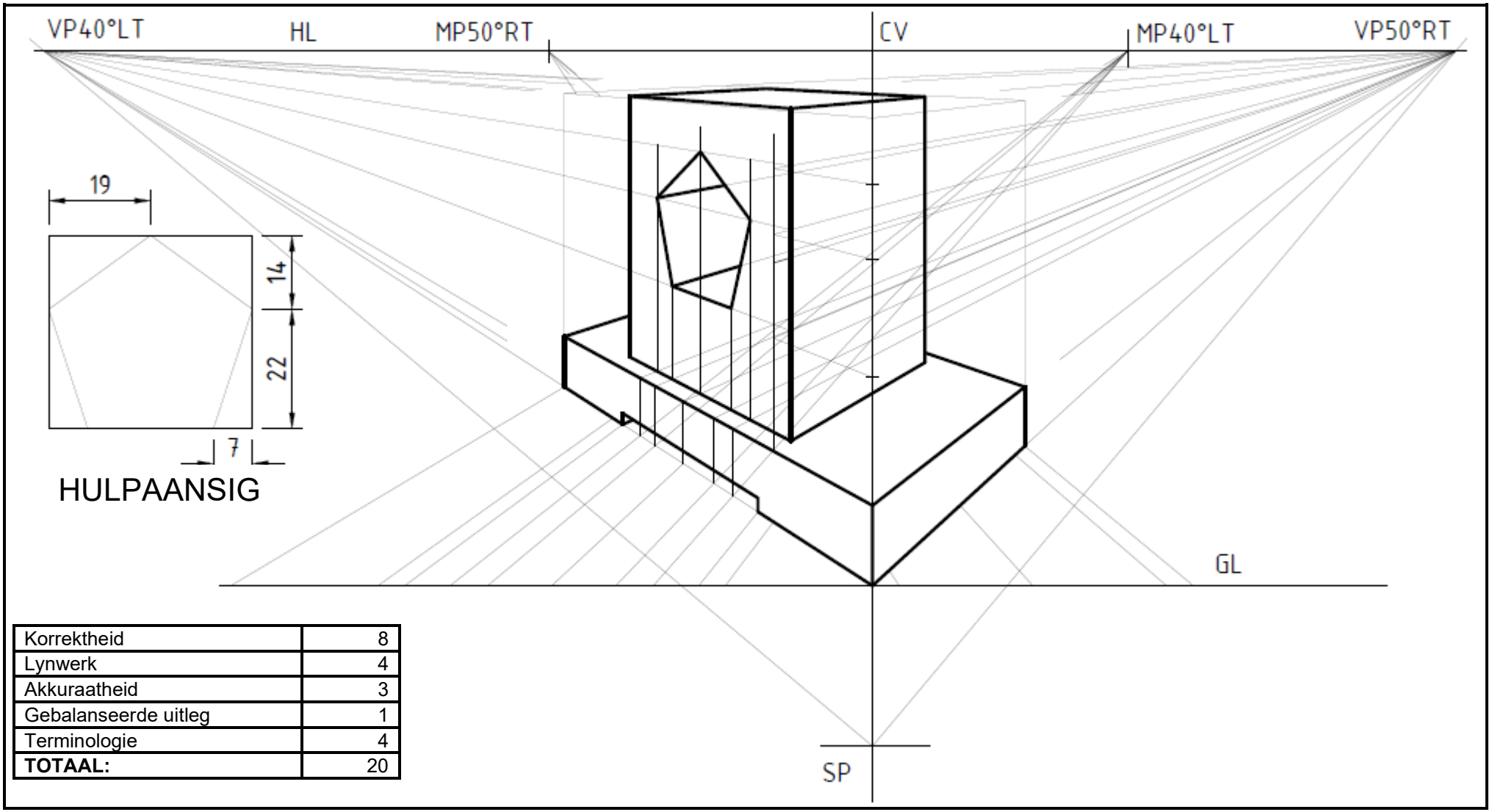

Korrektheid	8
Lynwerk	4
Akkuraatheid	3
Gebalanseerde uitleg	1
Terminologie	4
TOTAAL:	20

[20]

VRAAG 3: SKUINS PROJEKSIE

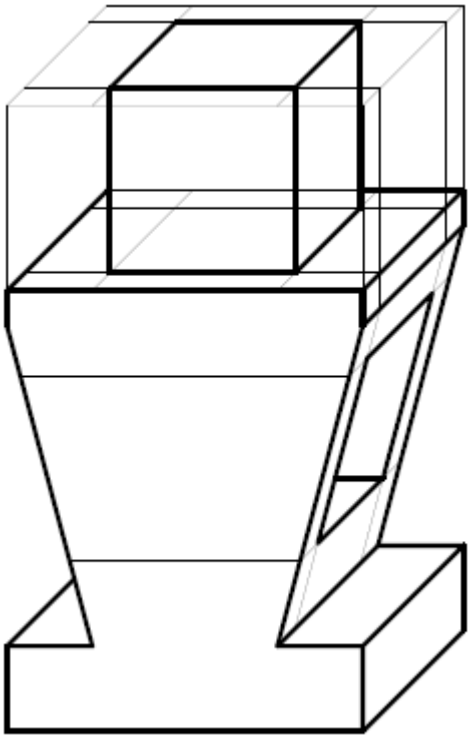

Korrektheid	10
Lynwerk	5
Akkuraatheid	3
Gebalanseerde uitleg	2
TOTAAL:	20

[20]

VRAAG 4: VIERKANTVEERKONSTRUKSIE

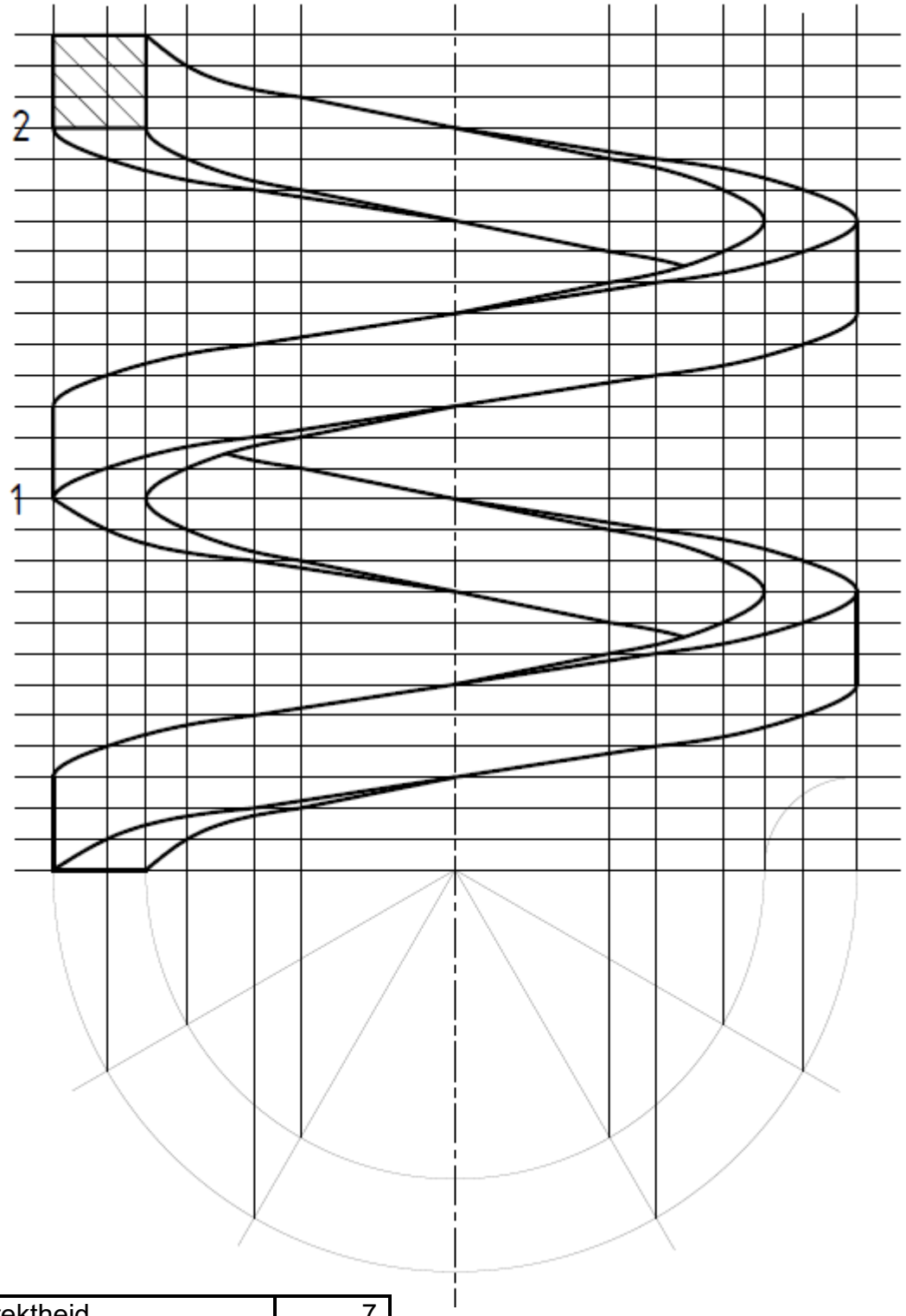

Korrektheid	7
Lynwerk	4
Akkuraatheid	2
Gebalanseerde uitleg	1
TOTAAL:	14

[14]

VRAAG: RATTANDKONSTRUKSIE

MOD = P.C.D./20
= 110/20
= 5,5

C.P. = 3,142 X M
= 3,142 X 5,5
= 17,281

TT = 17,281/2
= 8,64

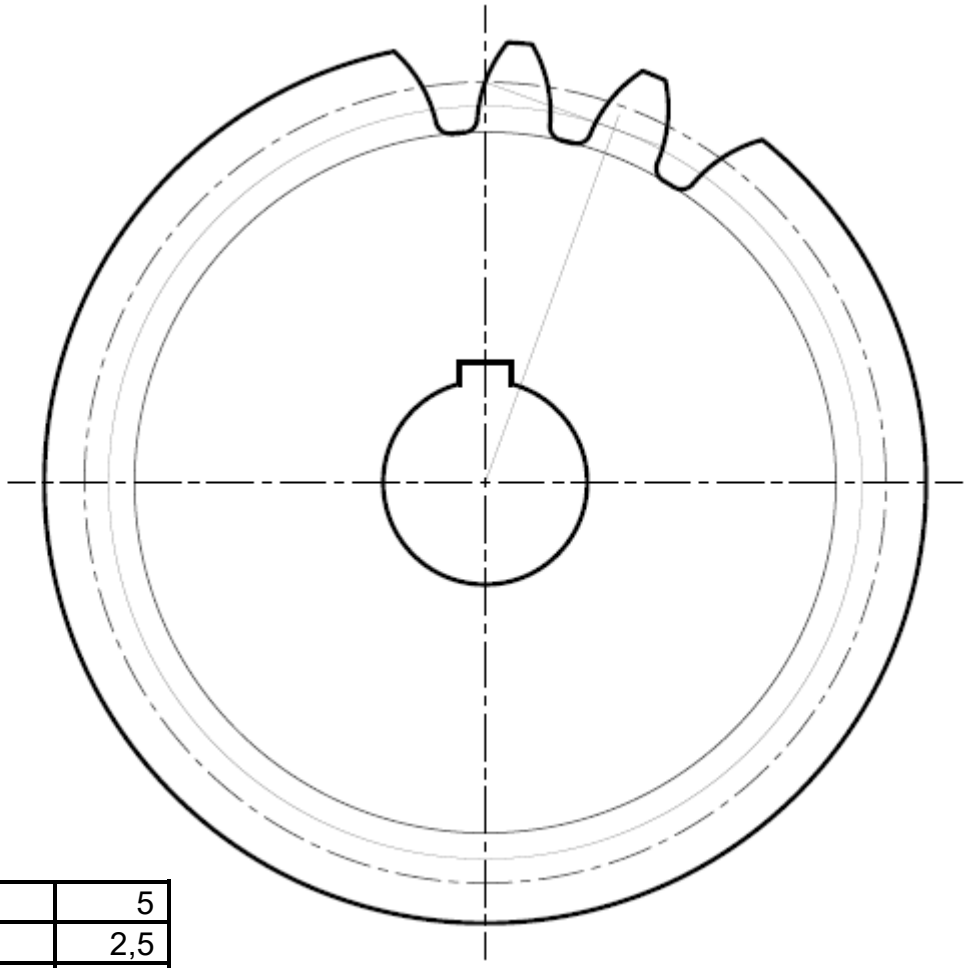

Korrektheid	5
Lynwerk	2,5
Akkuraatheid	1,5
Gebalanseerde uitleg	1
Konstruksie en rekenaar	4
TOTAAL:	14

[14]

VRAAG 6: INKTEKENING

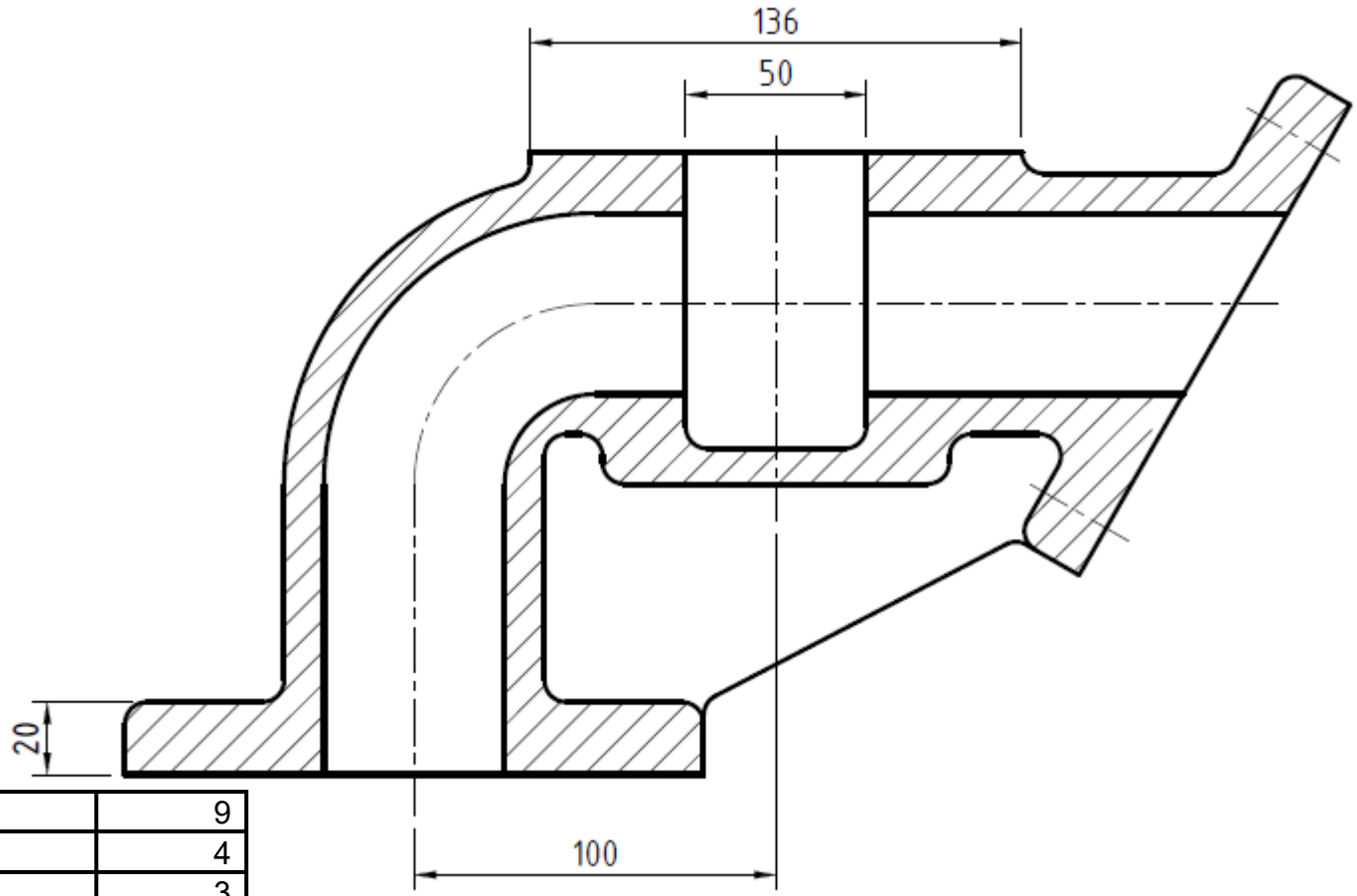

Korrektheid	9
Lynwerk	4
Akkuraatheid	3
Gebalanseerde uitleg	2
TOTAAL:	18

RELIËF KLEPHUIS
SKAAL 1 : 2

[18]

TOTAAL: 100

Kopiereg voorbehou