higher education & training

Department:
Higher Education and Training
REPUBLIC OF SOUTH AFRICA

NASIENRIGLYN

NASIONALE SERTIFIKAAT

PRENTTEKENWERK

12 April 2021

Hierdie nasienriglyn bestaan uit 7 bladsye.

LET WEL: DIE TEKENINGE IN HIERDIE NASIENRIGLYN IS NIE VOLGENS SKAAL NIE. NASIENERS MOET ASSEBLIEFHUL EIE TEMPLATE VOORBEREI.

Kopiereg voorbehou

VRAAG 1

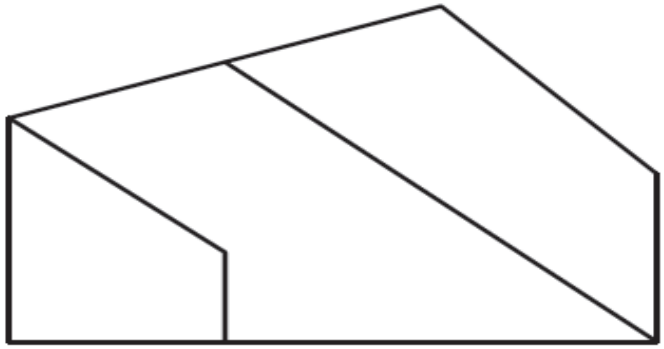

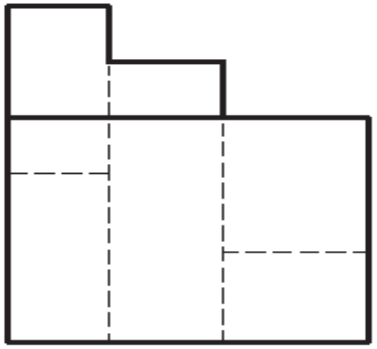

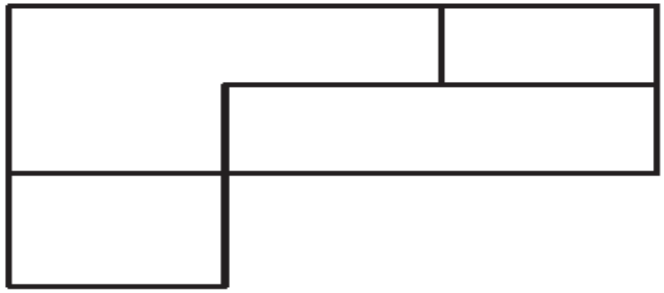

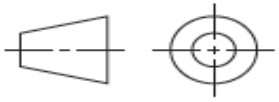

VRYHAND-TEKENING

Verhouding: 7
Lynwerk: 4
Akkuraatheid: 2
Gebalanseerde uitleg/Netheid: 1
TOTAAL: 14
[14]

Kopiereg voorbehou

VRAAG 2

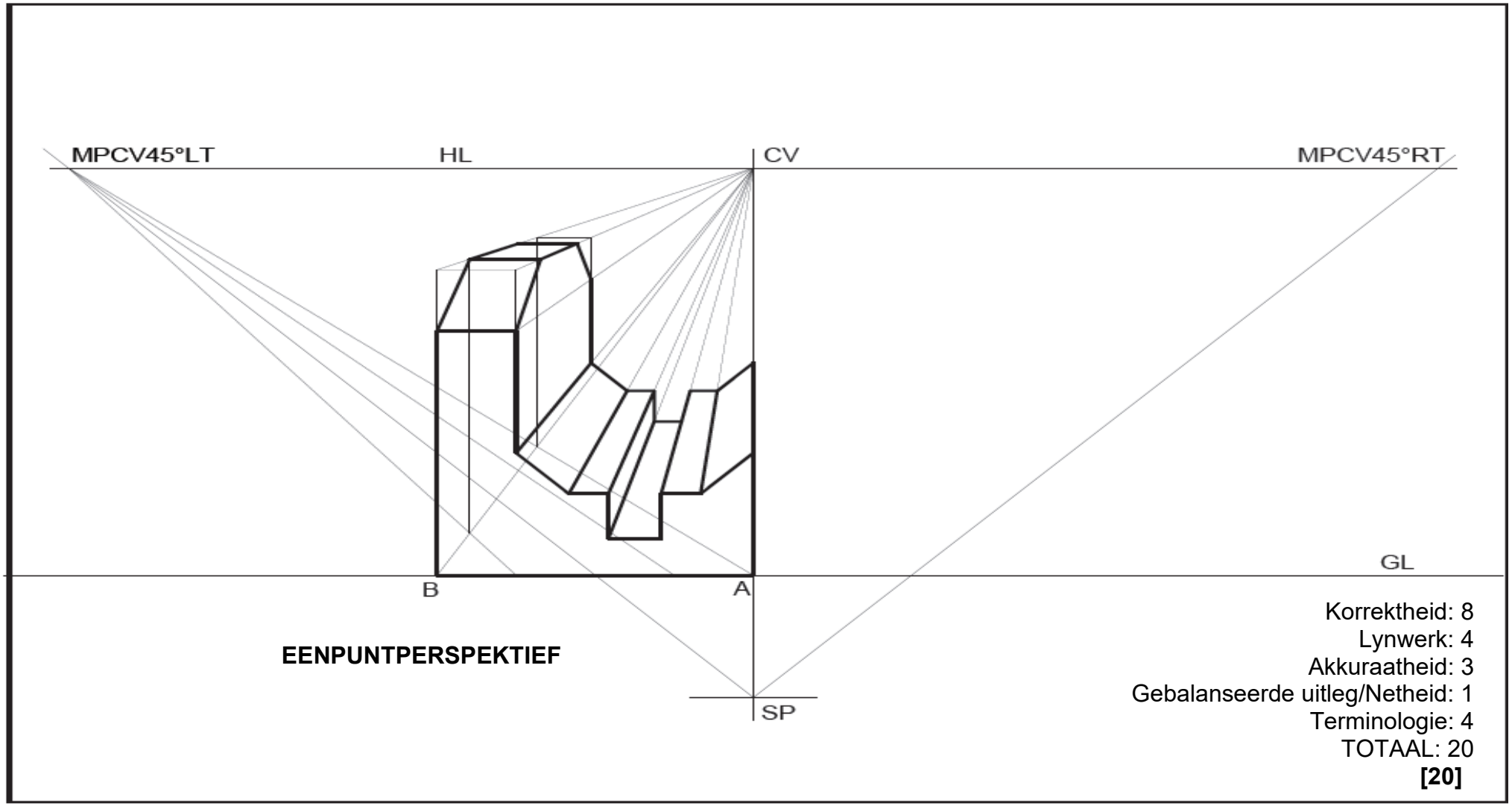

EENPUNTPERSPEKTIEF

Korrektheid: 8
Lynwerk: 4
Akkuraatheid: 3
Gebalanseerde uitleg/Netheid: 1
Terminologie: 4
TOTAAL: 20
[20]

VRAAG 3

Korrektheid: 10
Lynwerk: 5
Akkuraatheid: 3
Gebalanseerde uitleg/Netheid: 2
TOTAAL: 20
[20]

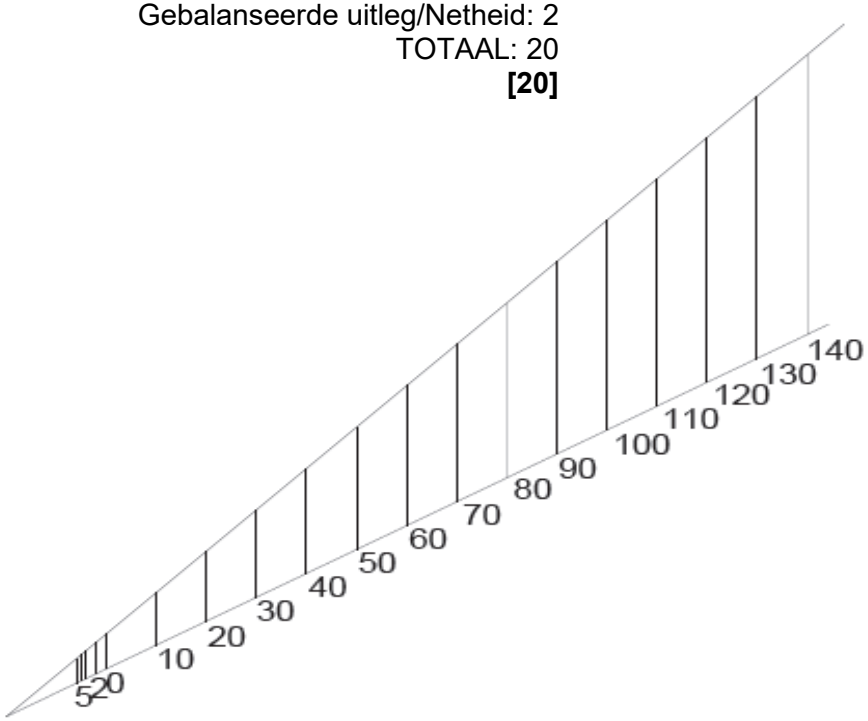

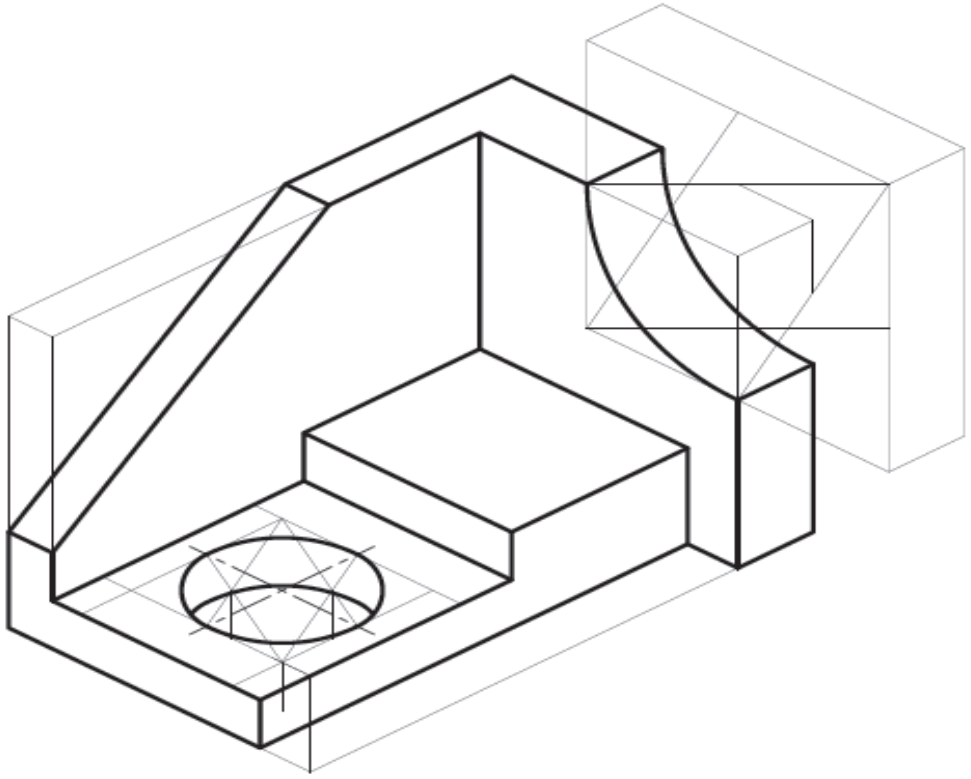

ISOMETRIESE PROJEKSIE

VRAAG 4

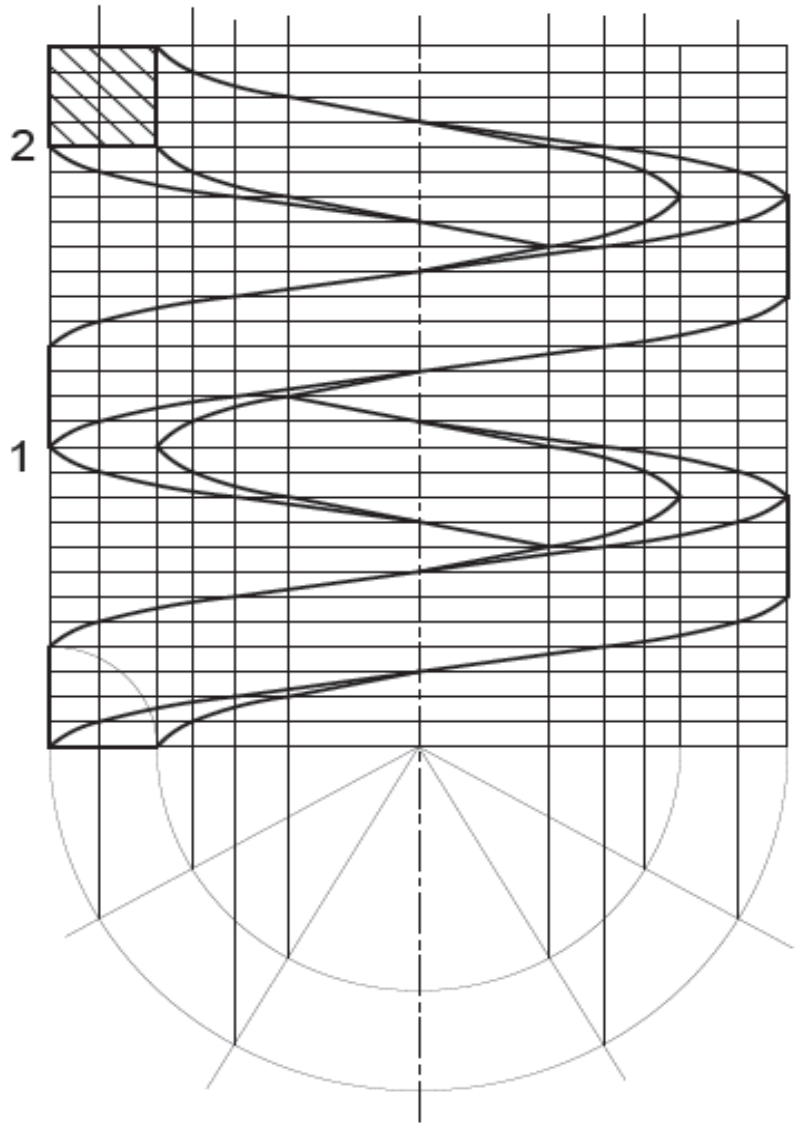

VIERKANTVEER

Korrektheid: 7
Lynwerk: 4
Akkuraatheid: 2
Gebalanseerde uitleg/Netheid: 1
TOTAAL: 14
[14]

VRAAG 5

MOD = P.C.D./19
= 171/19
= 9

C.P. = 3,142 X M
= 3,142 X 9
= 28,278

TT = 28,278/2
= 14,139

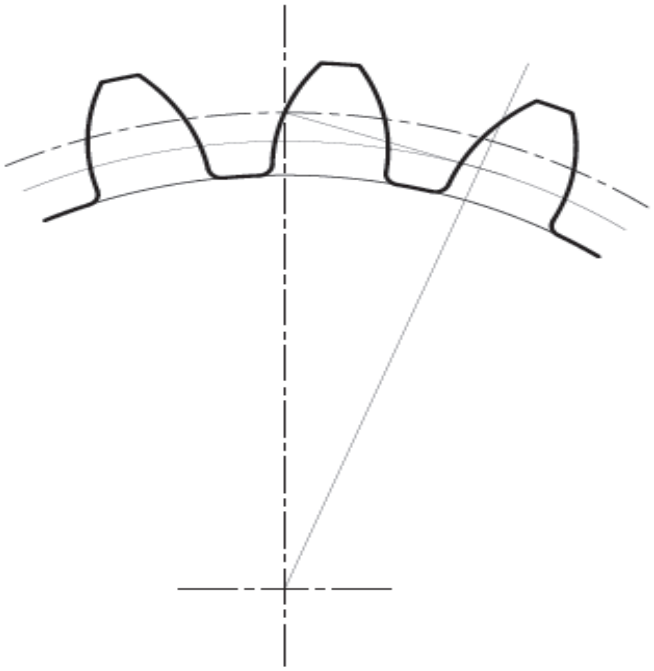

RATTANDKONSTRUKSIE

Korrektheid: 5
Lynwerk: 2,5
Akkuraatheid: 1,5
Gebalanseerde uitleg/Netheid: 1
Konstruksie en berekeninge: 4
TOTAAL: 14

[14]

Kopiereg voorbehou

VRAAG 6

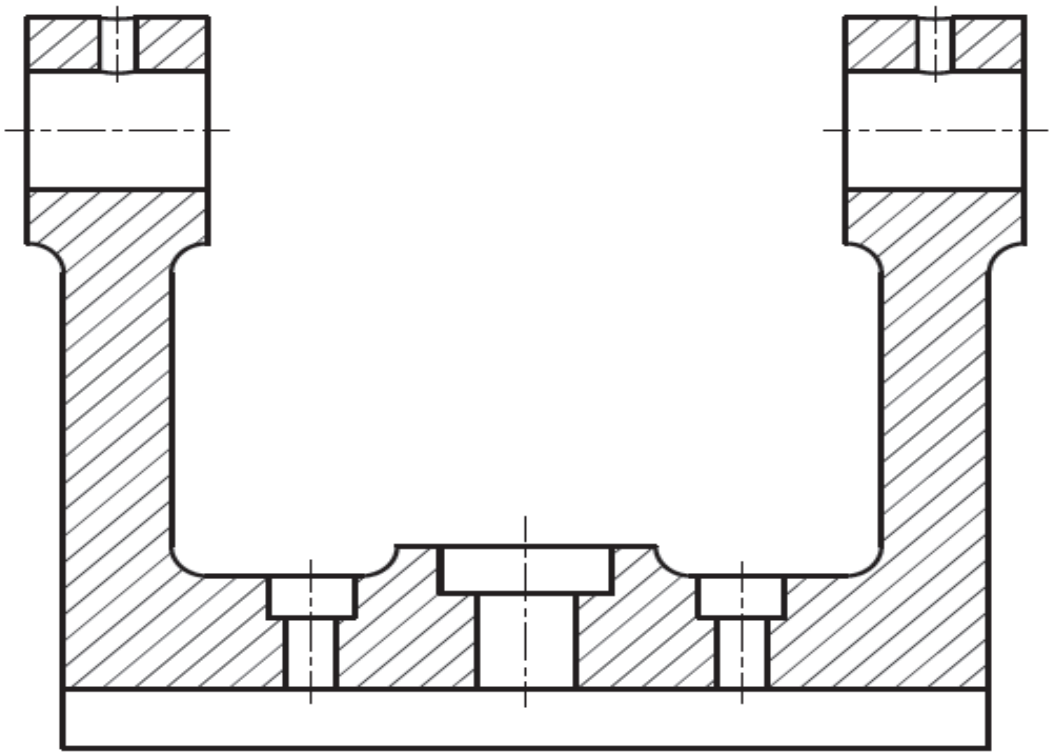

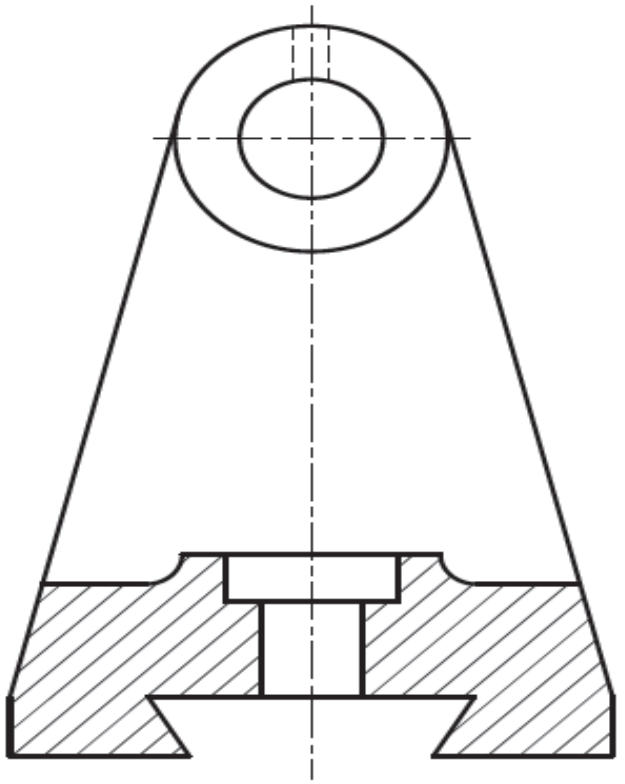

Korrektheid: 9
Lynwerk: 4
Akkuraatheid: 3
Gebalanseerde uitleg/Netheid: 2
TOTAAL:18
[18]

INKTEKENING

TOTAAL: **100**

Kopiereg voorbehou