higher education & training

Department:
Higher Education and Training
REPUBLIC OF SOUTH AFRICA

NASIENRIGLYN

NASIONALE SERTIFIKAAT

PRENTTEKENWERK N4

5 APRIL 2018

Hierdie nasienriglyn bestaan uit 7 bladsye.

Kopiereg voorbehou

VRAAG 1: VRYHANDTEKENE

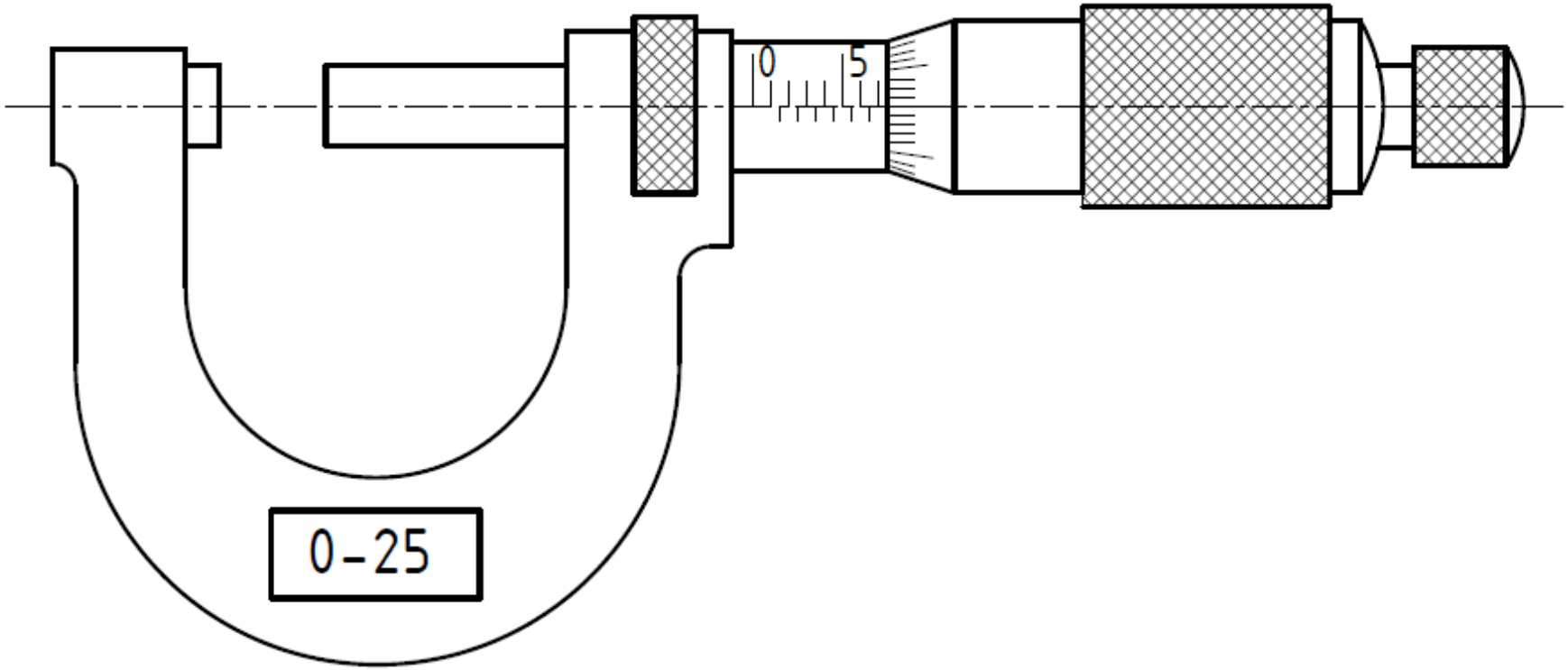

0-25 mm MIKROMETER

Verhouding	=	7
Lynwerk	=	4
Akkuraatheid	=	2
Gebalanseerde uitleg/netheid	=	1
TOTAAL	=	**14**

Kopiereg voorbehou

VRAAG 2: EENPUNTPERSPEKTIEFTEKENE

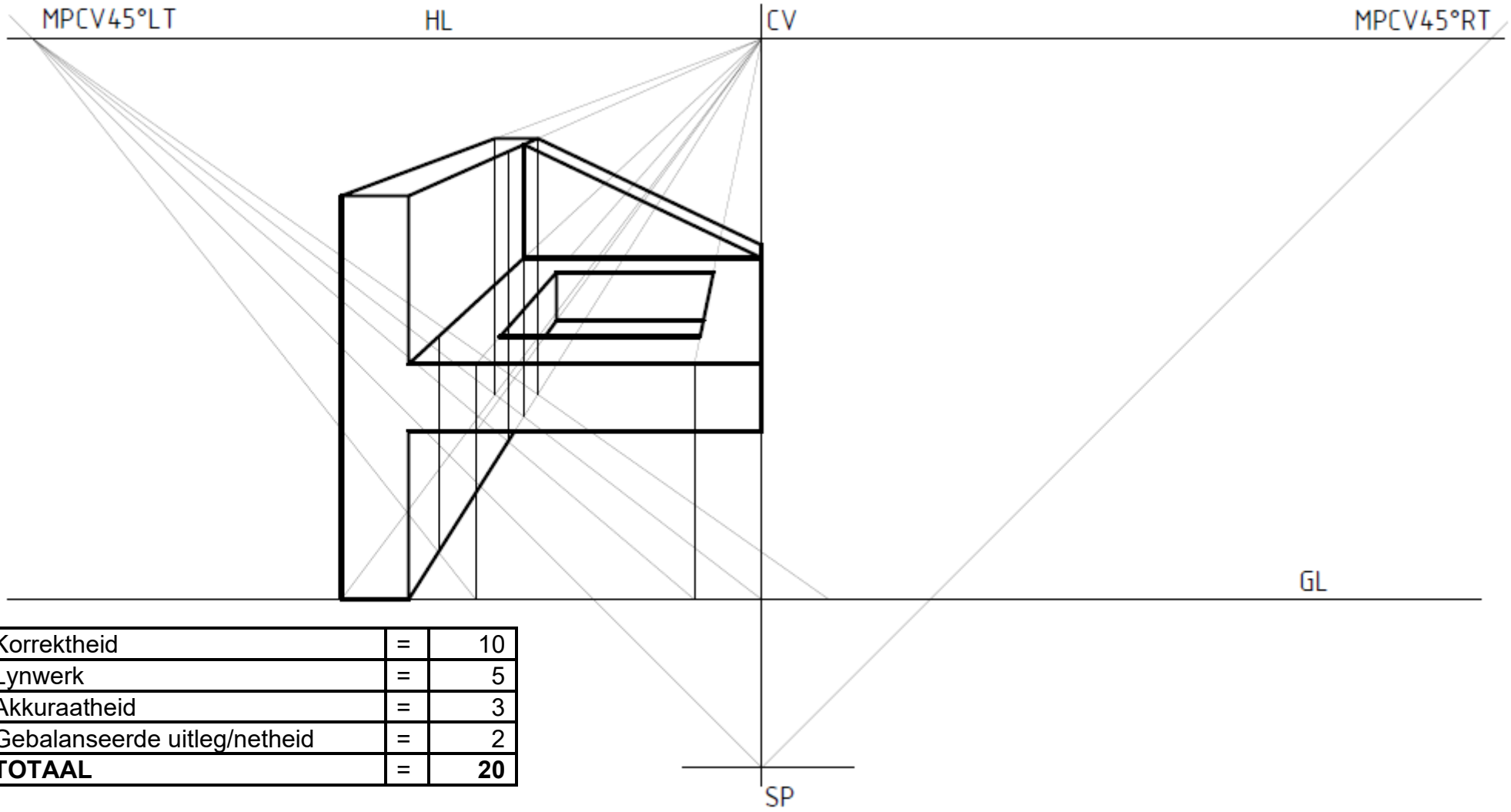

Korrektheid	=	10
Lynwerk	=	5
Akkuraatheid	=	3
Gebalanseerde uitleg/netheid	=	2
TOTAAL	=	**20**

VRAAG 3: ISOMETRIESE PROJEKSIE

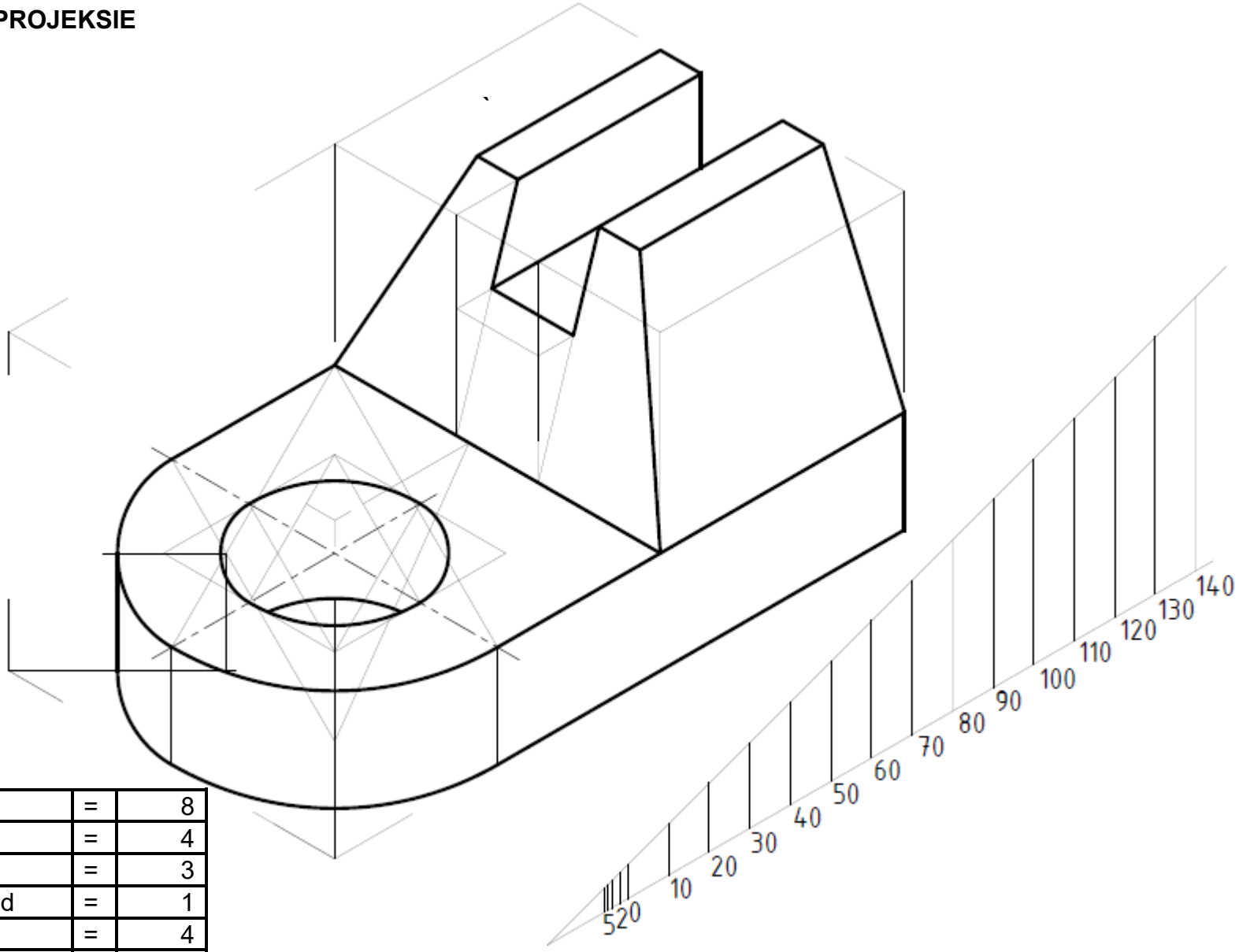

Korrektheid	=	8
Lynwerk	=	4
Akkuraatheid	=	3
Gebalanseerde uitleg/netheid	=	1
Terminology	=	4
TOTAAL	=	**20**

VRAAG 4: VIERKANTIGE SKROEFDRAADKONSTRUKSIE

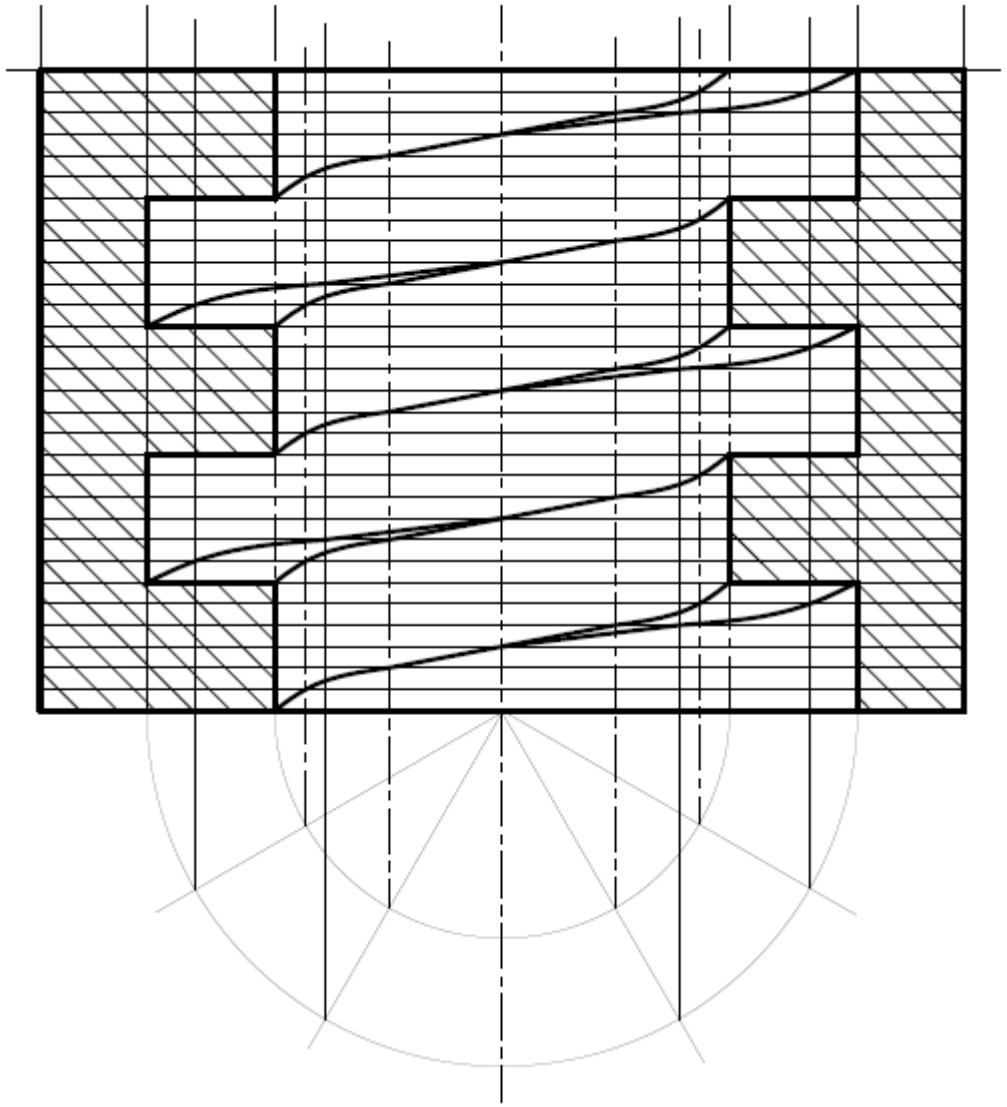

Korrektheid	=	5
Lynwerk	=	2,5
Akkuraatheid	=	1,5
Gebalanseerde uitleg/netheid	=	1
Konstruksie en berekenings	=	4
TOTAaL	=	**14**

Kopiereg voorbehou

VRAAG 5: VERTANDINGSKONSTRUKSIE

MOD = (O.D. - P.C.D.)/2
= (120 - 110)/2
= 10/2
= 5

ADD = MODULE
= 5

C.P. = 3,142 X M
= 3,142 X 5
= 15,71

TT = 15,71/2
= 7.855

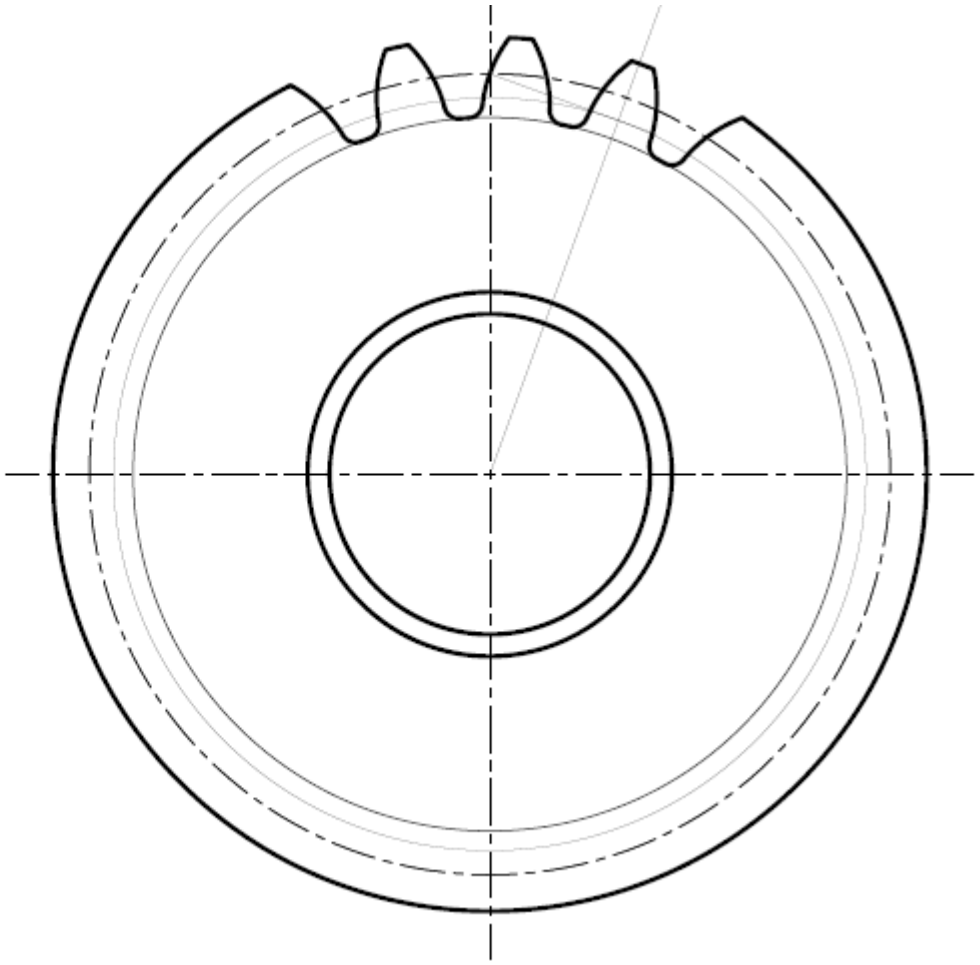

Korrektheid	=	7
Lynwerk	=	4
Akkuraatheid	=	2
Gebalanseerde uitleg/netheid	=	1
TOTAAL	=	**14**

VRAAG 6: INKTEKENE

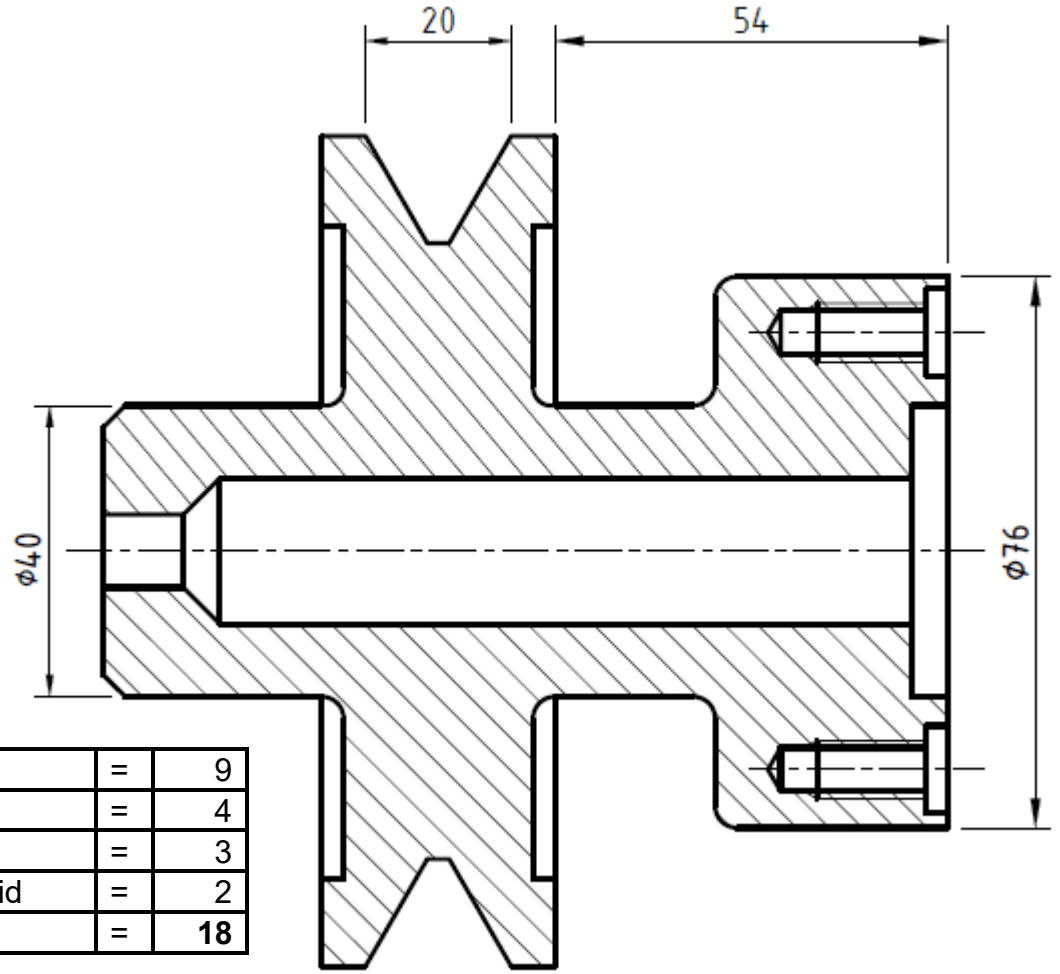

Korrektheid	=	9
Lynwerk	=	4
Akkuraatheid	=	3
Gebalanseerde uitleg/netheid	=	2
TOTAAL	=	**18**

KATROL

SKAAL 1 : 1

TOTAAL: 100

Kopiereg voorbehou