higher education & training

Department:
Higher Education and Training
REPUBLIC OF SOUTH AFRICA

NASIENRIGLYN

NASIONALE SERTIFIKAAT: MULTIDISSIPLINÊRE TEKENKANTOORPTAKTYK

PRENTTEKENWERK

4 APRIL 2019

Hierdie nasienriglyn bestaan uit 7 bladsye.

Kopiereg voorbehou

VRAAG 1: VRYHANDTEKENE

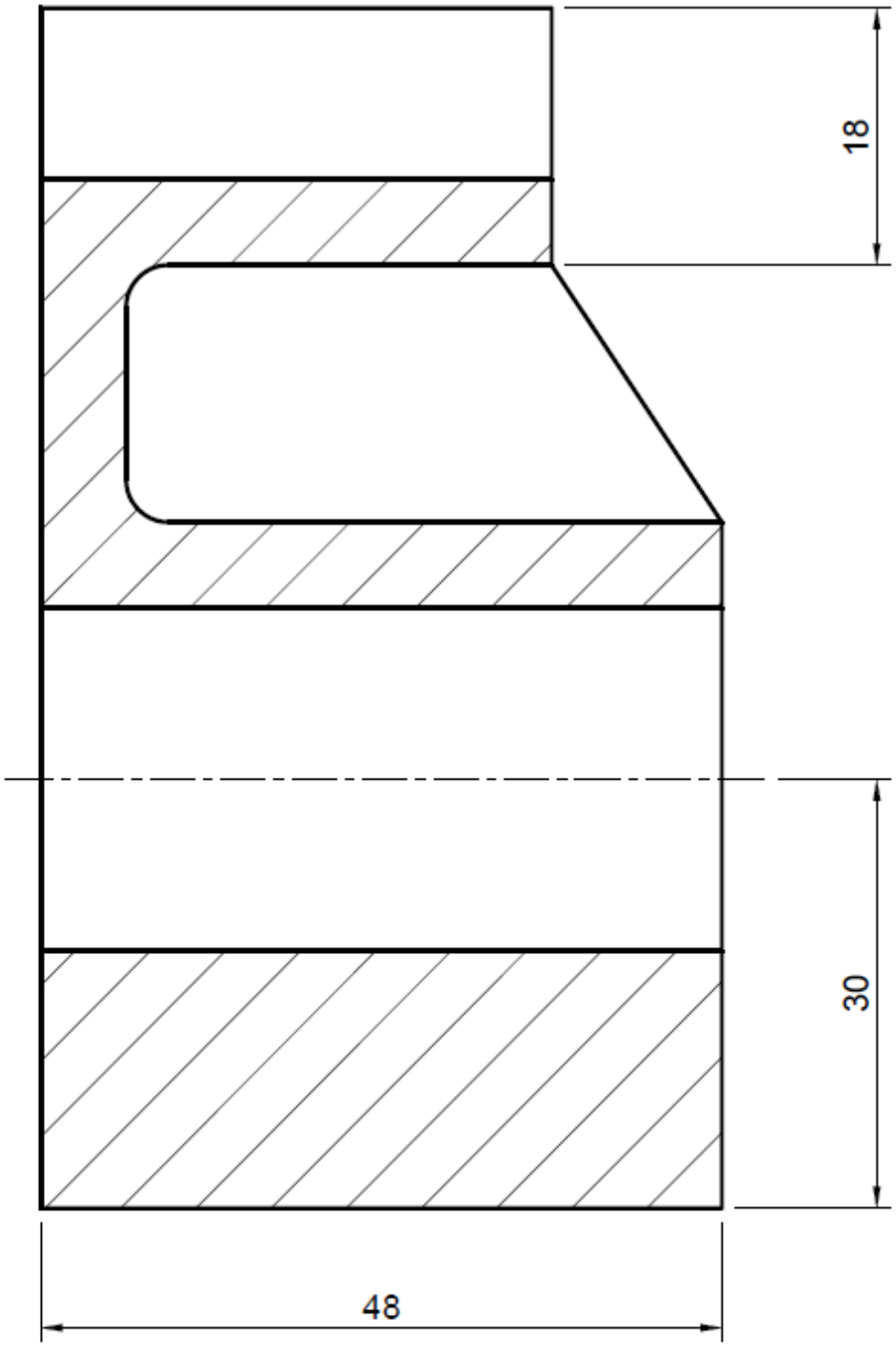

CASTING
SCALE 2:1

PROPORTION/PROPORSIE	= 7%
LINEWORK/LYNWERK	= 4%
ACCURACY/AKKURAATHEID	= 2%
BALANCE LAYOUT/NEATNESS GEBALANSEERDE UITLEG/NETHEID	= 1%

[14]

VRAAG 2: TWEEPUNT-PERSPEKTIEFTEKENING

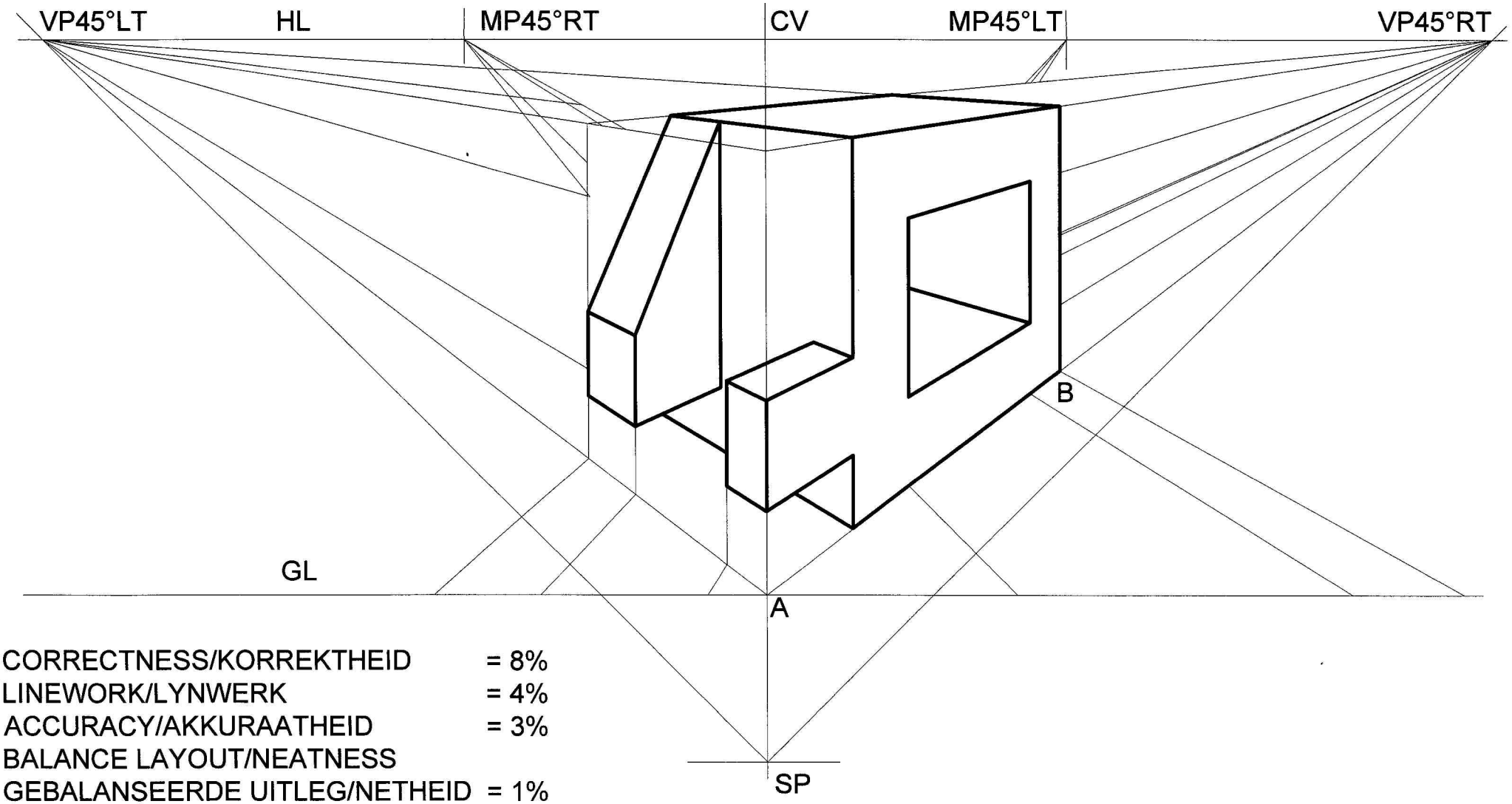

CORRECTNESS/KORREKTHEID	= 8%
LINEWORK/LYNWERK	= 4%
ACCURACY/AKKURAATHEID	= 3%
BALANCE LAYOUT/NEATNESS GEBALANSEERDE UITLEG/NETHEID	= 1%
TERMINOLOGY/TERMINOLOGIE	= 4%

[20]

VRAAG 3: ISOMETRIESE PROJEKSIE

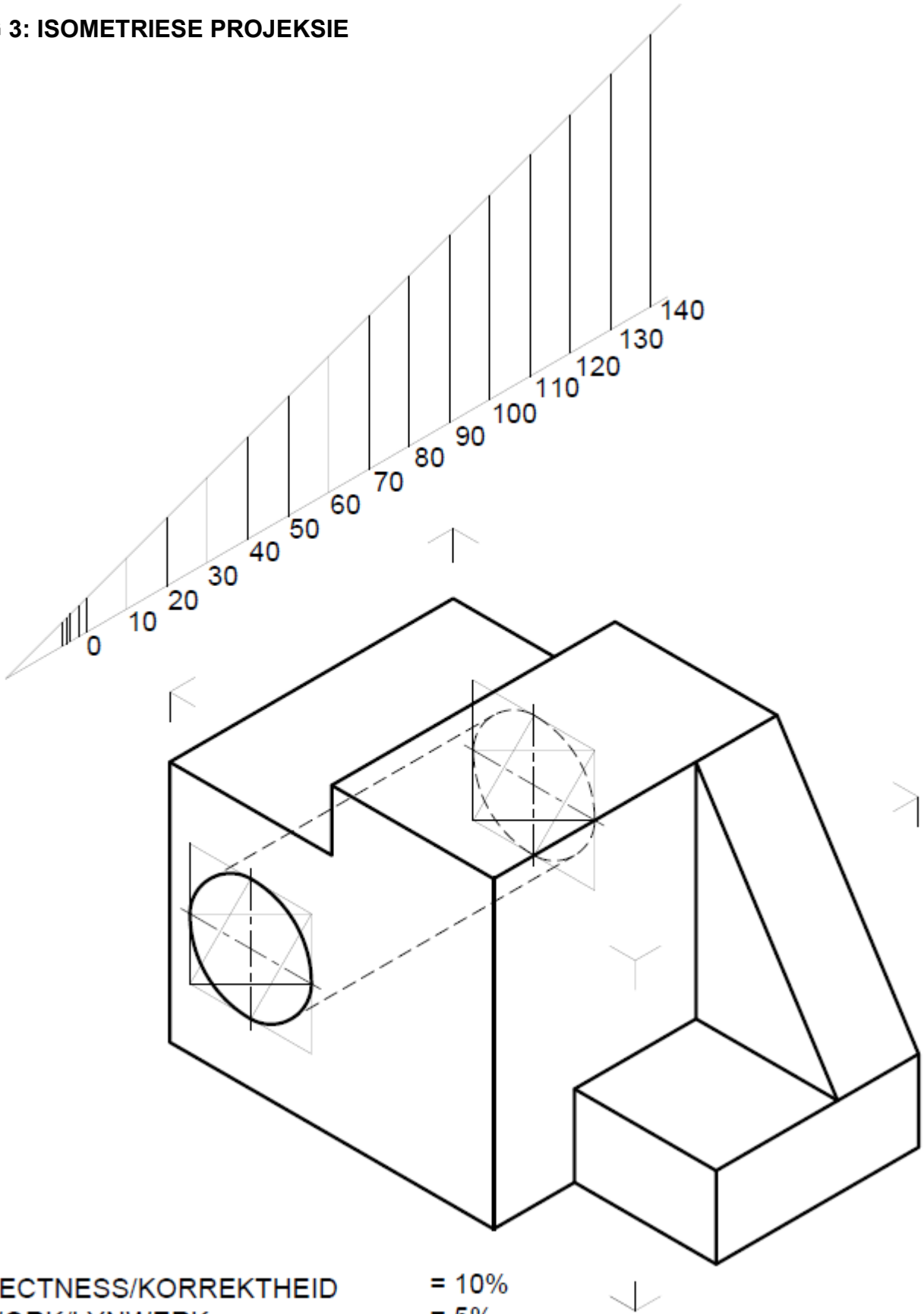

CORRECTNESS/KORREKTHEID	= 10%
LINEWORK/LYNWERK	= 5%
ACCURACY/AKKURAATHEID	= 3%
BALANCE LAYOUT/NEATNESS	= 2%

[20]

VRAAG 4: VIERKANTIGE SKROEFDRAADKONSTRUKSIE

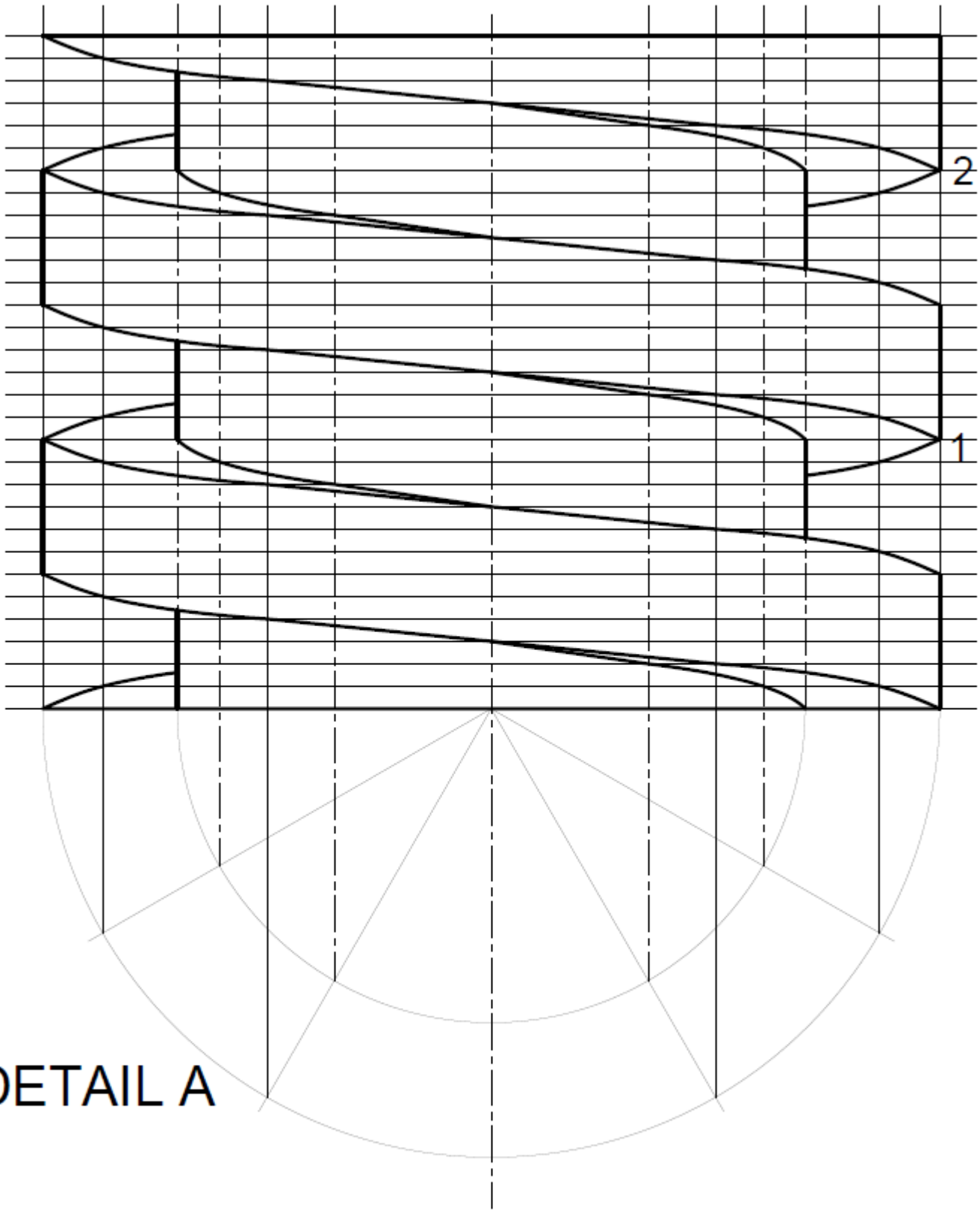

CORRECTNESS/KORREKTHEID	= 7%
LINEWORK/LYNWERK	= 4%
ACCURACY/AKKURAATHEID	= 2%
BALANCE LAYOUT/NEATNESS GEBALANSEERDE UITLEG/NETHEID	= 1%

[14]

Kopiereg voorbehou

VRAAG 5: VERTANDINGSKONSTRUKSIE

ADD = 4 x 2 = 8

C.P. = 3,142 x M
= 3,142 x 8
= 25,136

TT = 25,136/2
= 12,568

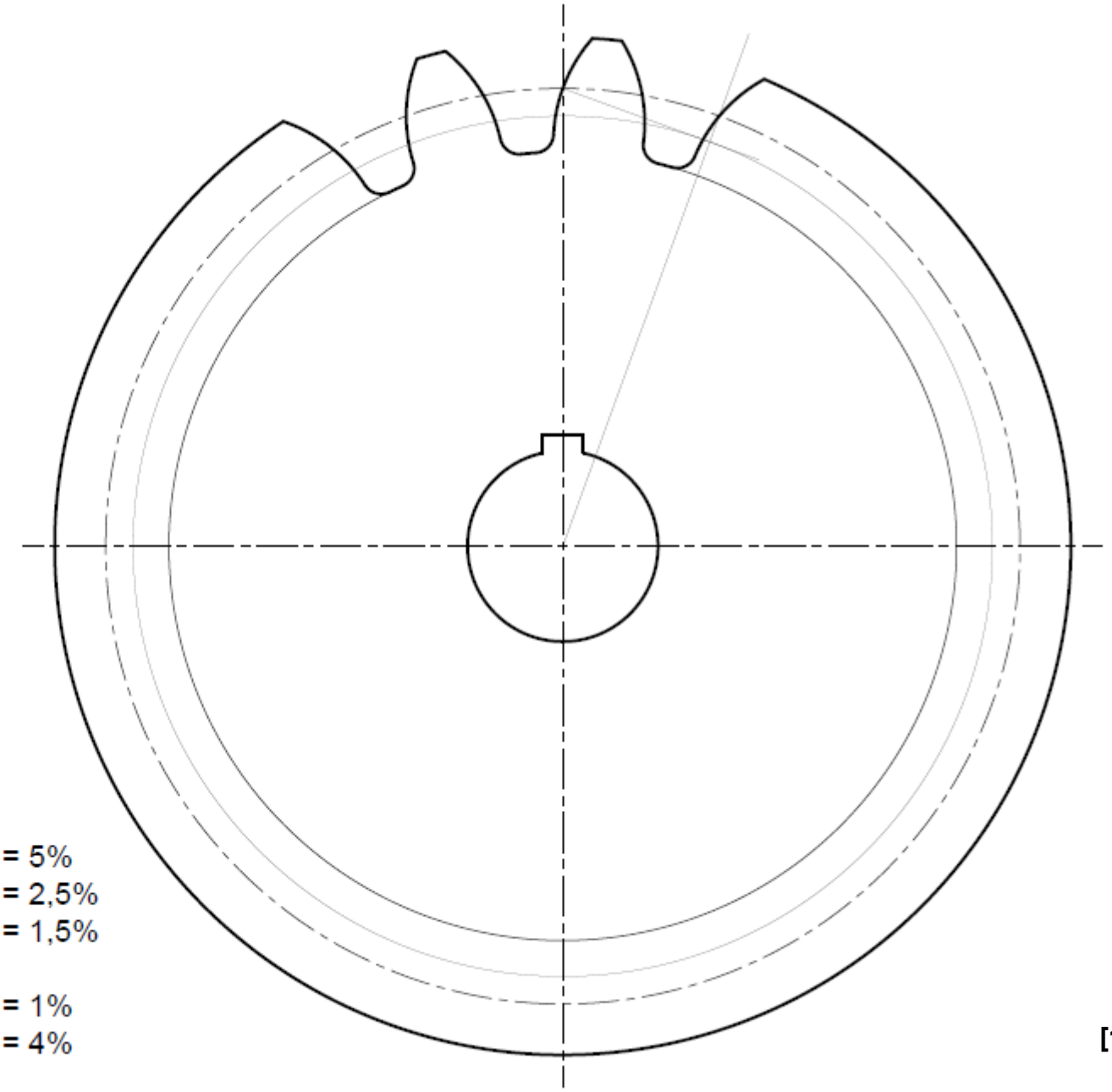

CORRECTNESS/KORREKTHEID	= 5%
LINEWORK/LYNWERK	= 2,5%
ACCURACY/AKKURAATHEID	= 1,5%
BALANCE LAYOUT/NEATNESS	
GEBALANSEERDE UITLEG/NETHEID	= 1%
CONSTR.& CALC./KONSTR.& BEREK.	= 4%

[14]

Kopiereg voorbehou

VRAAG 6: INKTEKENE

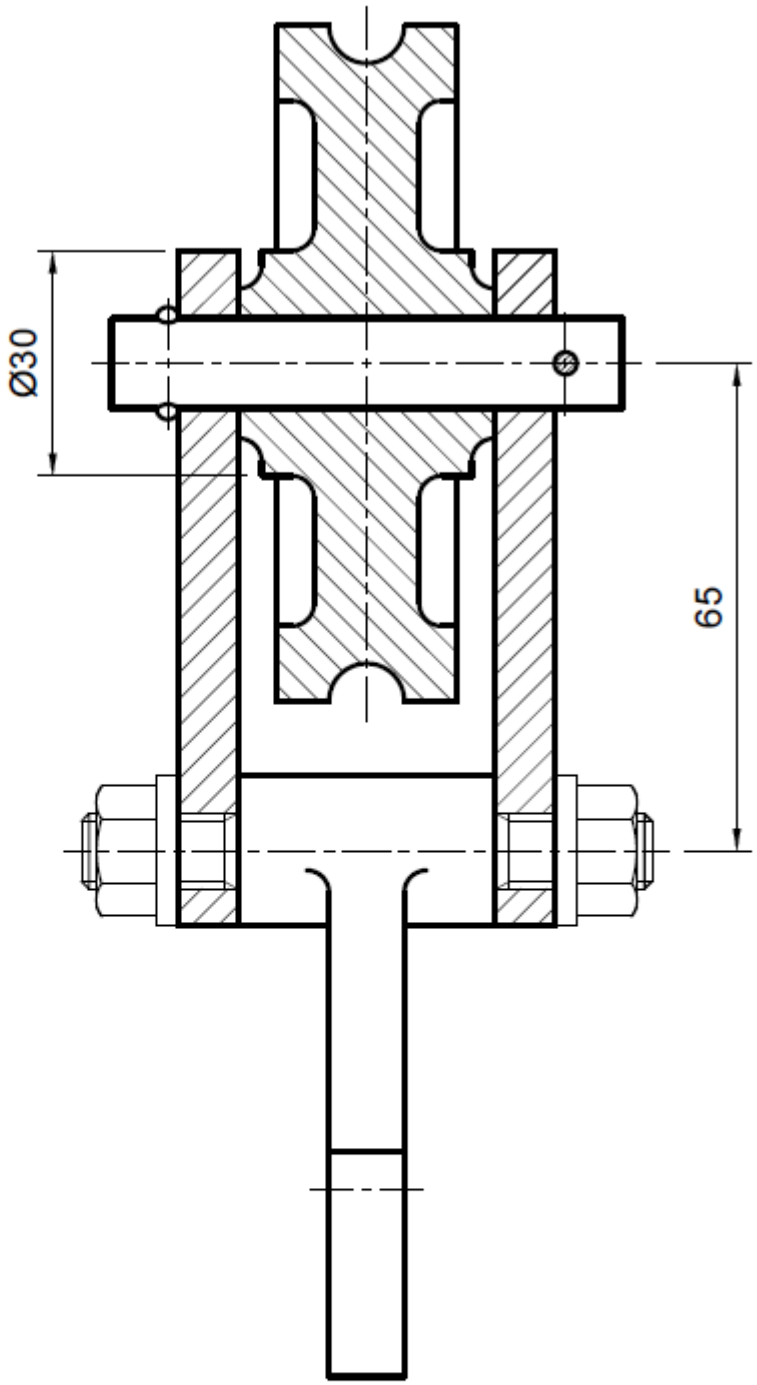

PULLEY ASSEMBLY

SCALE 1:1

CORRECTNESS/KORREKTHEID	= 9%
LINEWORK/LYNWERK	= 4%
ACCURACY/AKKURAATHEID	= 3%
BALANCE LAYOUT/NEATNESS GEBALANSEERDE UITLEG/NETHEID	= 2%

[18]

TOTAAL: 100

Kopiereg voorbehou