higher education & training

Department:
Higher Education and Training
REPUBLIC OF SOUTH AFRICA

# NASIENRIGLYN

## NASIONALE SERTIFIKAAT

## PRENTTEKENWERK

**2 Augustus 2021**

**Hierdie nasienriglyn bestaan uit 8 bladsye.**

Kopiereg voorbehou

**INSTRUKSIES AAN NASIENERS**

1. Sien al die vrae na.

2. Lees al die antwoorde aandagtig deur.

3. Volg die antwoorde volgens die nommeringstelsel wat in die vraestel gebruik is.

5. Maak netjiese en leesbare regmerkies en kruisies.

6. Hierdie nasienriglyn is uit CAD na PDF na JPEG gegenereer. Gebruik asseblief die gedrukte nasienriglyn as sigkopie vir nasiendoeleindes, aangesien dit van 'n CAD-sagtewareprogram gedruk is, en afmetings dus akkuraat moet wees.

7. Alle tekeninge moet van die hoeke af aangepas word om te verseker dat ronde tekeninge sirkels bly.

8. Gebruik slegs 'n rooi pen.

Kopiereg voorbehou 

**VRAAG 1: VRYHANDTEKENING**

Commented [L1]: Please amend in all the figures – delete the percentage signs.

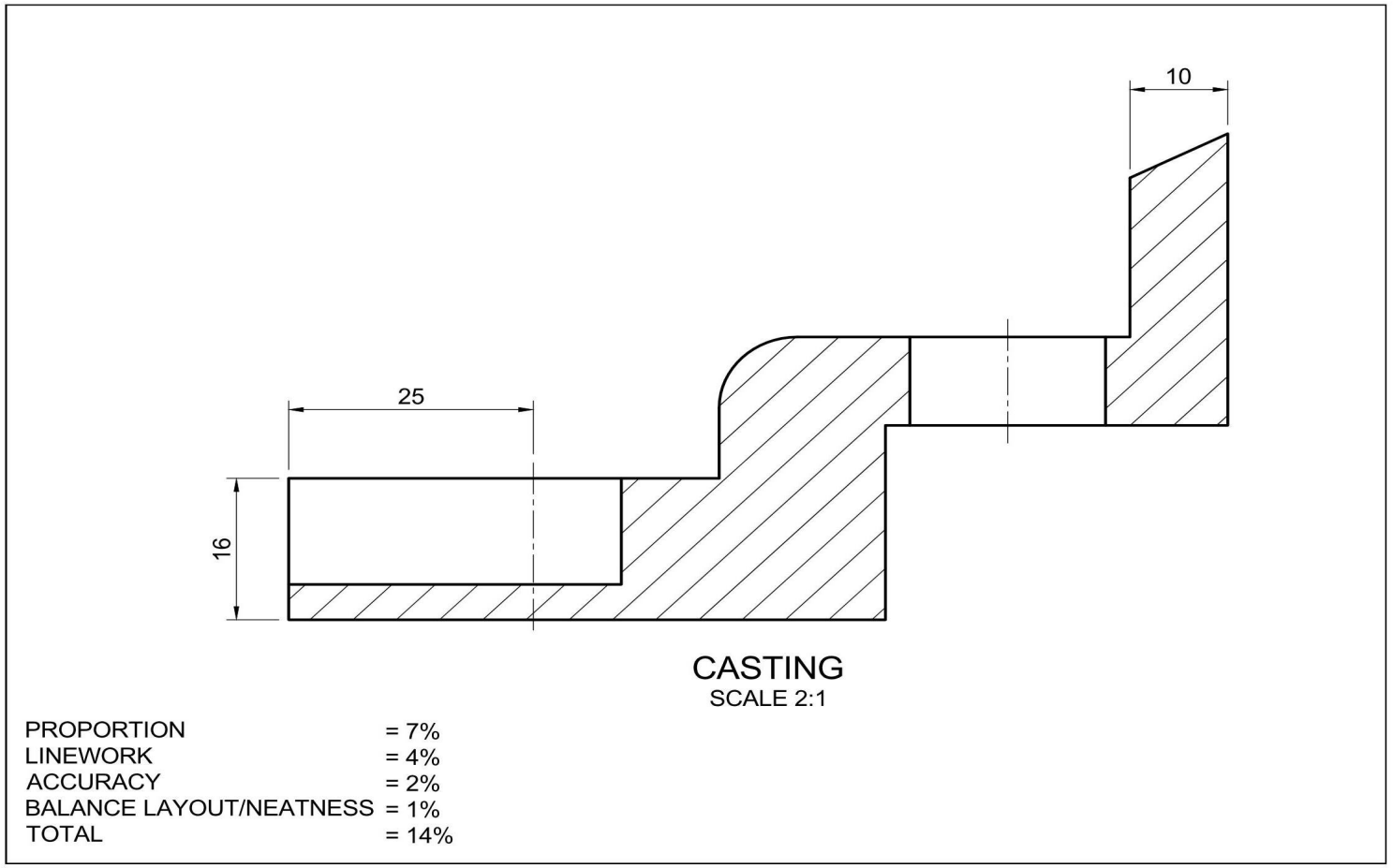


| | |
|---|---|
| PROPORTION | = 7% |
| LINEWORK | = 4% |
| ACCURACY | = 2% |
| BALANCE LAYOUT/NEATNESS | = 1% |
| TOTAL | = 14% |

Kopiereg voorbehou

Blaai om asseblief

**VRAAG 2: TWEEPUNT-PERSPEKTIEFTEKENING**

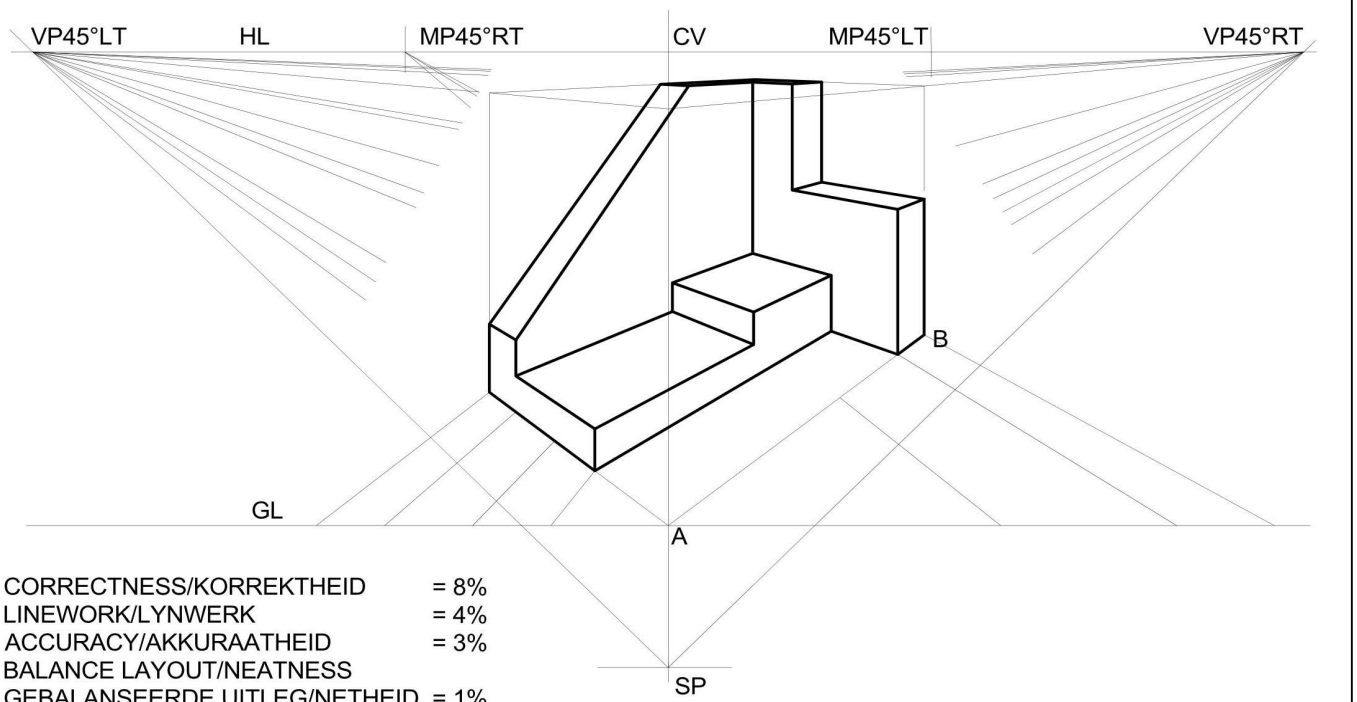


| | |
|---|---|
| CORRECTNESS/KORREKTHEID | = 8% |
| LINEWORK/LYNWERK | = 4% |
| ACCURACY/AKKURAATHEID | = 3% |
| BALANCE LAYOUT/NEATNESS GEBALANSEERDE UITLEG/NETHEID | = 1% |
| TERMINOLOGY/TERMINOLOGIE | = 4% |
| TOTAL | = 20% |

Kopiereg voorbehou

Blaai om asseblief

**VRAAG 3: ISOMETRIESE PROJEKSIE**

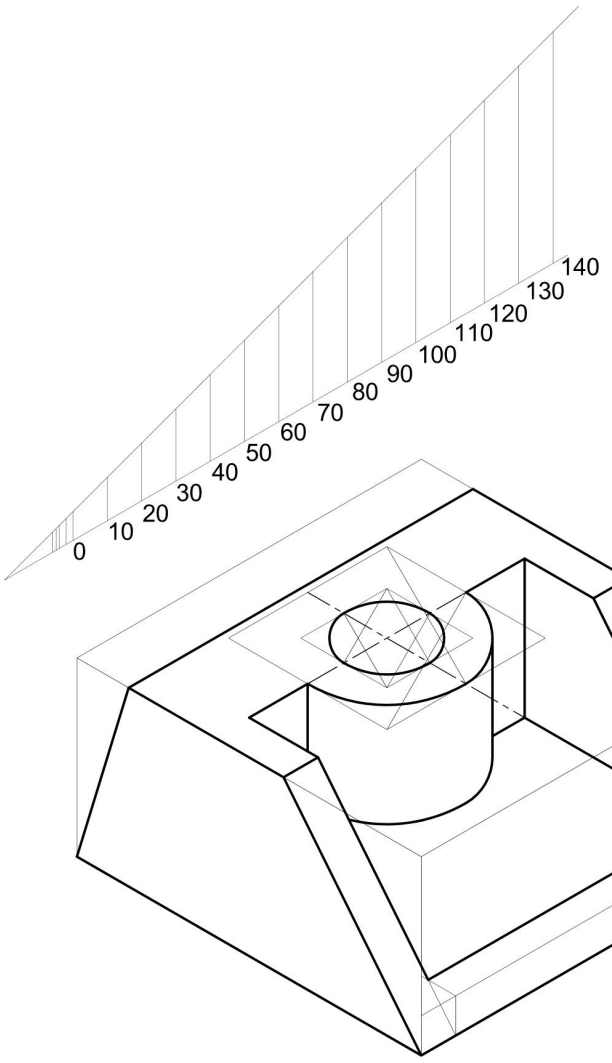


| | |
|---|---|
| CORRECTNESS/KORREKTHEID | = 10% |
| LINEWORK/LYNWERK | = 5% |
| ACCURACY/AKKURAATHEID | = 3% |
| BALANCE LAYOUT/NEATNESS | = 2% |
| GEBALANSEERDE UITLEG/NETHEID | |
| TOTAL | = 20% |

Kopiereg voorbehou Blaai om asseblief

**VRAAG 4: VIERKANTIGESKROEFDRAAD-KONSTRUKSIE**

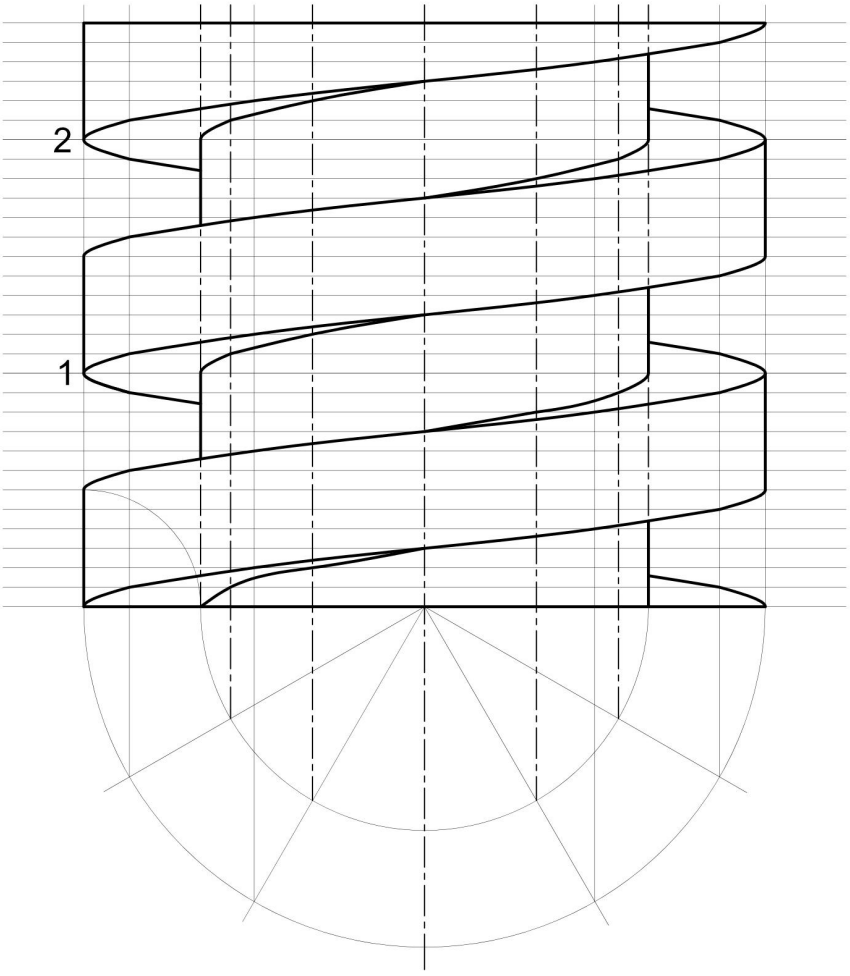


| | |
|---|---|
| CORRECTNESS/KORREKTHEID | = 7% |
| LINEWORK/LYNWERK | = 4% |
| ACCURACY/AKKURAATHEID | = 2% |
| BALANCE LAYOUT/NEATNESS GEBALANSEERDE UITLEG/NETHEID | = 1% |
| TOTAL | = 14% |

## VRAAG 5: RATTAND-KONSTRUKSIE

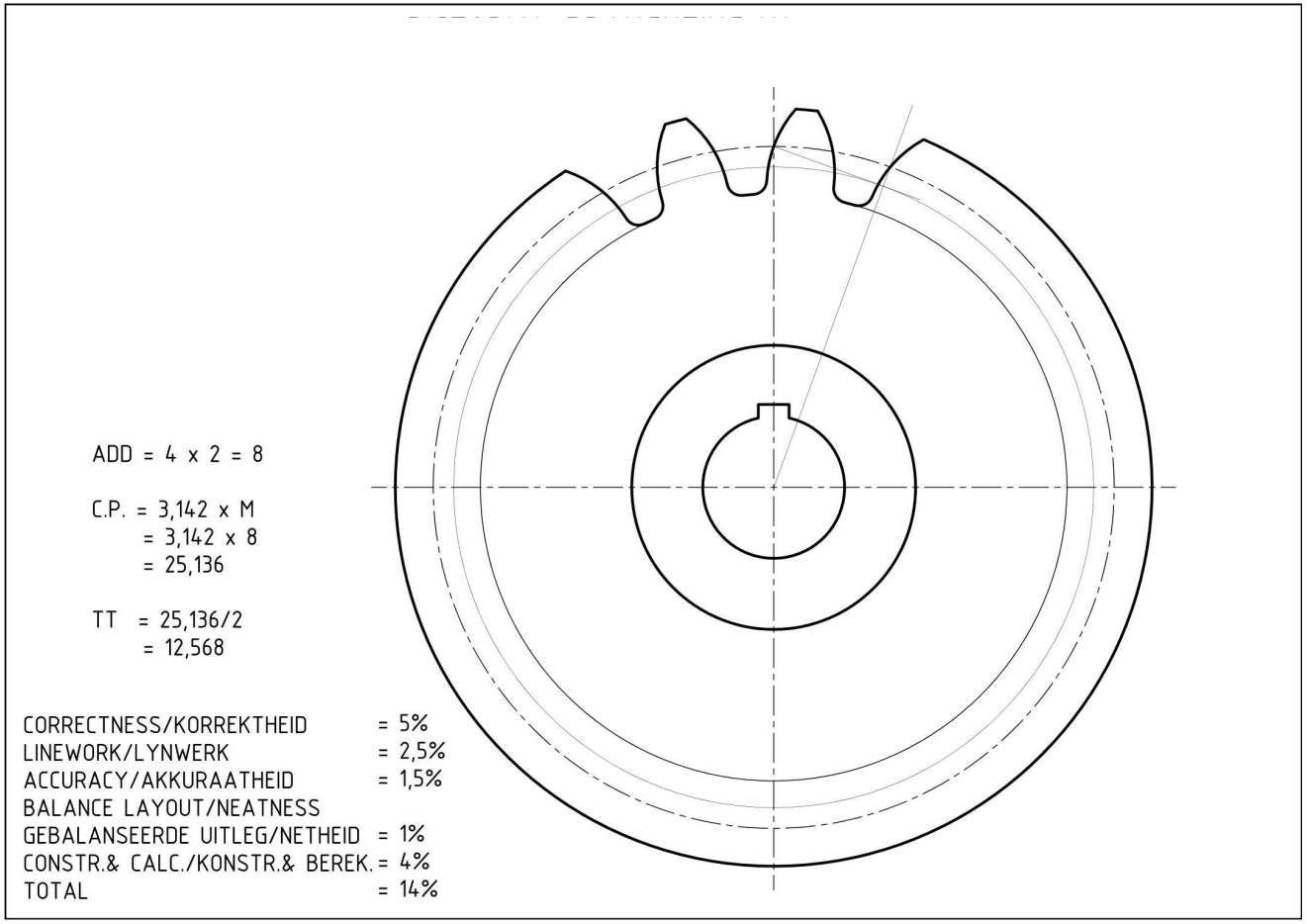


Kopiereg voorbehou

Blaai om asseblief

**VRAAG 6: INKTEKENINGE**

Commented [L2]: Indicate the total at the end of the memo.

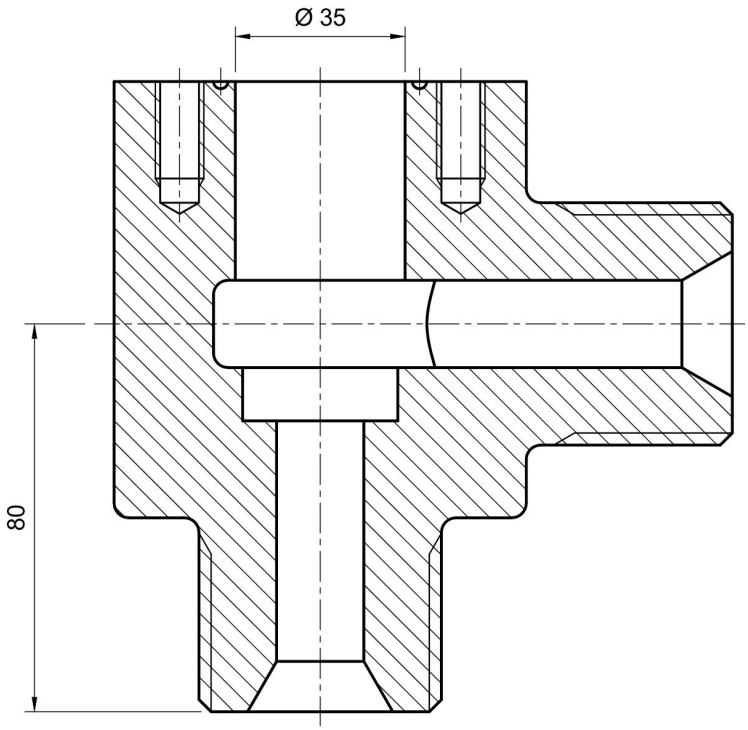


RELEASE VALVE BODY
SCALE 1:1

| | |
|---|---|
| CORRECTNESS/KORREKTHEID | = 9% |
| LINEWORK/LYNWERK | = 4% |
| ACCURACY/AKKURAATHEID | = 3% |
| BALANCE LAYOUT/NEATNESS GEBALANSEERDE UITLEG/NETHEID | = 2% |
| TOTAL | = 18% |

Kopiereg voorbehou