higher education & training

Department:
Higher Education and Training
REPUBLIC OF SOUTH AFRICA

NASIENRIGLYN

NASIONALE SERTIFIKAAT

MOTORVAKTEORIE N1

31 JULIE 2018

Hierdie nasienriglyn bestaan uit 6 bladsye.

Kopiereg voorbehou

VRAAG 1

1.1
- waarskuwingstekens
- inligtingstekens
- brandbestrydingstekens
- persoonlikebeveiligingstoerustingstekens/verpligte tekens
- verbodtekens (Enige 3 × 1) (3)

1.2 rooi (1)

1.3 Die vorm van die teken is rond,✓ met 'n skuinslyn oor die voorkant✓ van die teken. (2)

1.4
- noodhulptoerusting
- algemene rigting
- ontsnappingsroete (3 × 1) (3)

1.5
- vierspilhyser
- tweespilhyser
- skêrhyser
- vloer/hidrouliese domkrag (Enige 3 × 1) (3)

1.6
- Dit is meer kompak (kleiner).
- Dit is kragtiger as elektriese kraggereedskap.
- Dit is makliker en goedkoper om dit in stand te hou. (3 × 1) (3)

1.7 voelermaat (1)

1.8

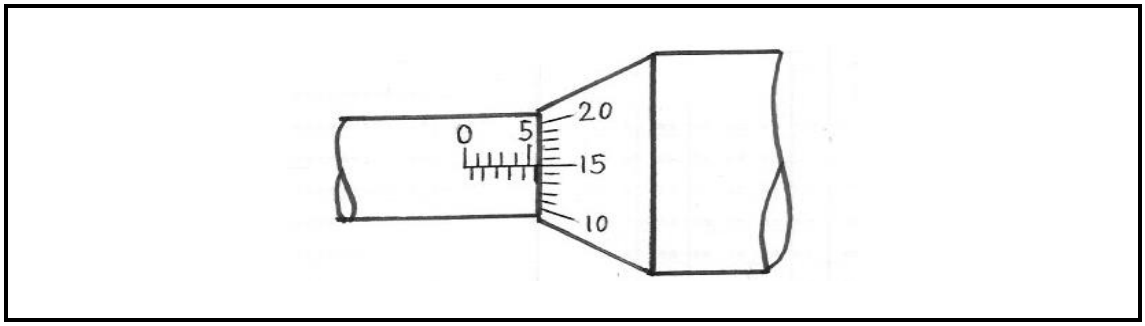

(4)

1.9
1.9.1 Onwaar
1.9.2 Waar
1.9.3 Waar
1.9.4 Onwaar
1.9.5 Waar

(5 × 1) (5)
[25]

VRAAG 2

2.1
- tweestukvelling
- driestukvelling (2 × 1) (2)

2.2
- Die binnemiddellyn van die basis van die verdieptevelling is kleiner as dié van die rande.✓ Dit is nodig om voorsiening vir die bandspanrand te maak wanneer die band aan die velling gemonteer word.✓ Die middellyn van die plat velling is dieselfde oor die breedte van die velling.✓ Die band word oor die velling geglip✓ en met 'n splitring aan die een kant vasgemaak.✓ (5 × 1) (5)

2.3
- plastiek
- rubber (2 × 1) (2)

2.4
- Koppel die positiewe aansluiters van die twee batterye aan mekaar met een kabel.✓ Koppel die negatiewe aansluiter✓ van die goeie battery aan die onderstel of enjinaarde✓ van die motor wat jy aanja.
- Nadat die motor gevat het, ontkoppel die kabels in die omgekeerde volgorde.✓ (4)

2.5

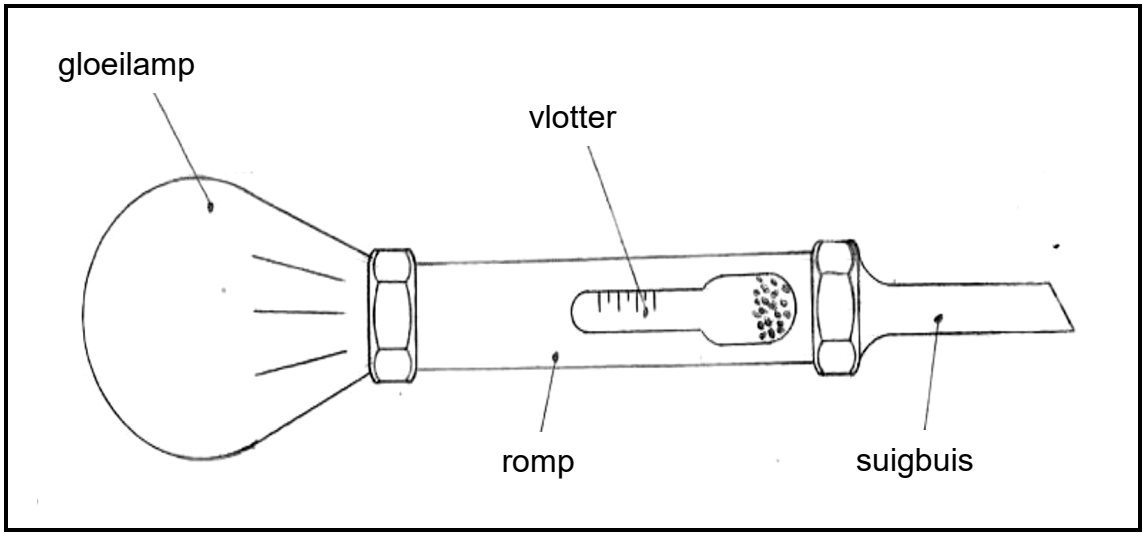

(6)
[19]

VRAAG 3

3.1

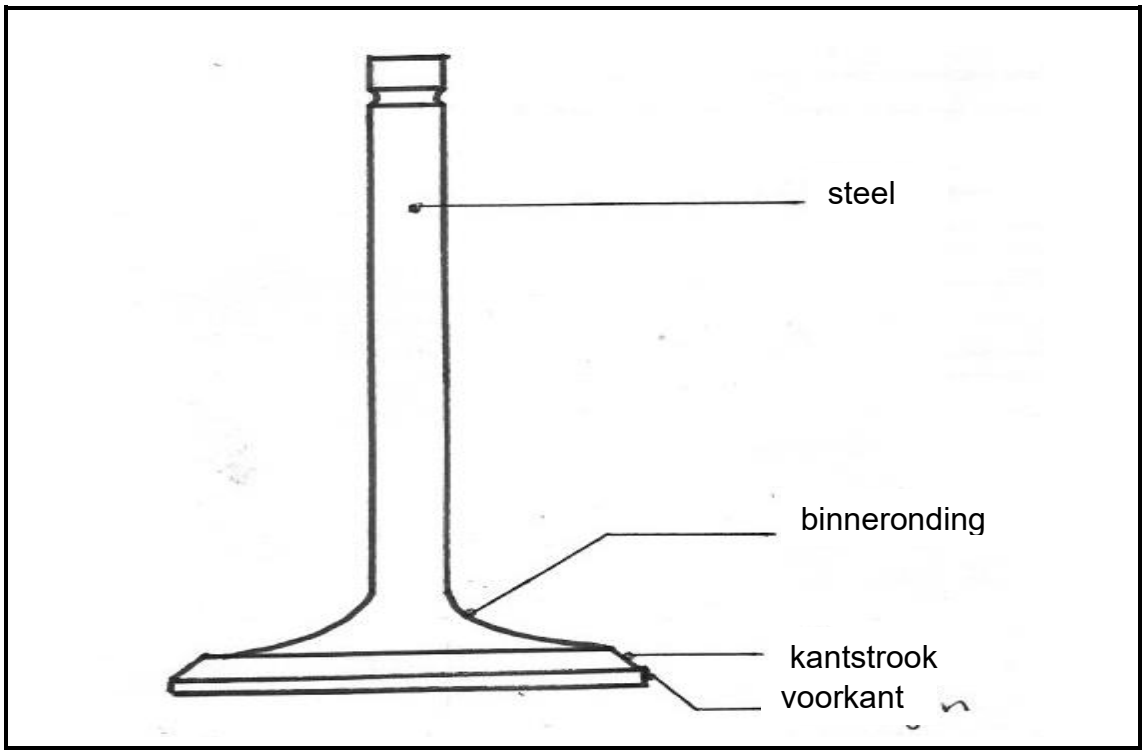

(6)

3.2 Dit sit die heen-en-weerbeweging✓ van die suiers in ’n draaibeweging om.✓ (2)

3.3

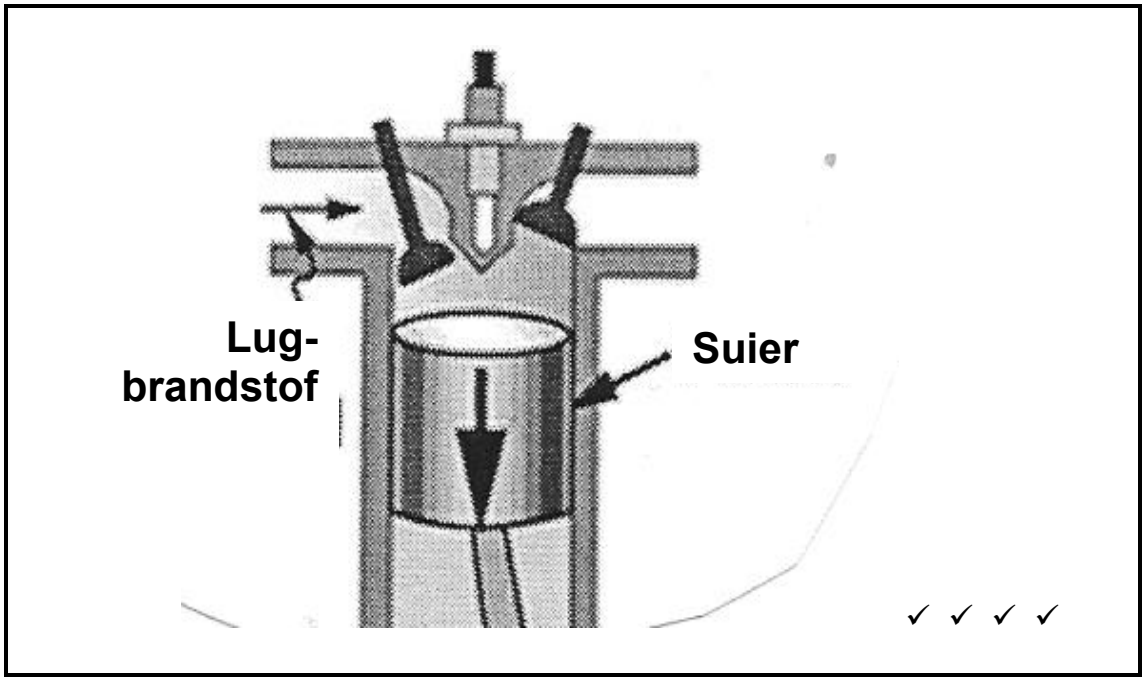

Tydens die inlaatslag beweeg die suier afwaarts✓ en skep sodoende 'n vakuum in die silinder.✓ Die inlaatklep is oop terwyl die uitlaatklep in hierdie tyd toe is.✓ Vars lug word dus by via die oop inlaatklep by die silinder ingetrek.✓ (8)

3.4 Dit sluit en hou die klep ná die nokaslob✓ gesluit.✓ (2)

3.5
- enkelstringrollerketting
- dubbelstringrollerketting (2 × 1) (2)

[20]

VRAAG 4

4.1
- anti-oksidante
- reinigingsmiddels
- viskositeitsindeksverbeteraars
- korrosiewerende bymiddels
- skuimweerbymiddels
- uiterstedrukbymiddels
- vloeibaarheidsverbeteraars (Enige 4 × 1) (4)

4.2 volvloeismeerstelsel (1)

4.3 Om die olietemperatuur te verminder (1)

4.4
- As gevolg van besoedeling en verdunning✓ verloor die olie gehalte✓ oor die duur van die enjin se werking.
- Oliebesoedeling vind plaas wanneer ontbrandingsgasse✓ verby die ringe in die krukkas en die olie vloei. Weens normale slytasie✓ van enjinonderdele drup vaste deeltjies in die olie in.
- Olieverdunning word hoofsaaklik deur kondensasie✓ veroorsaak wat tydens opwarming in die krukkas plaasvind. Te veel brandstofvoorsiening (*overfuelling*)✓ weens swak enjininstelling of ketsing veroorsaak dat oormatige brandstof verby die ringe in die olie insyfer. (6)

4.5

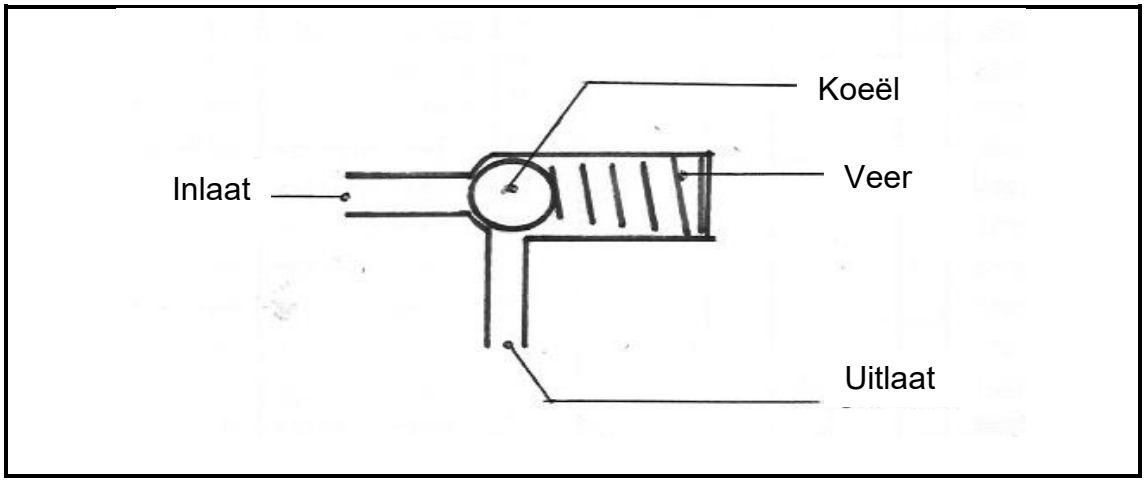

(4)

[16]

VRAAG 5

5.1
- koper
- aluminium (2)

5.2
- Die dop handhaaf ’n voorafbepaalde drukking in die koelstelsel wanneer die enjin warm word.
- Dit maak dit moontlik dat eksterne lug die koelstelsel binnevloei wanneer die enjin koud is om te verhoed dat ’n vakuum in die koelstelsel vorm. (2)

5.3
- waterpomp
- koelmiddel
- termostaat
- verkoeler
- verkoelingswaaier
- slange en pype (Enige 5 × 1) (5)

5.4
A stootstang
B silinder
C sekondêre seël
D suier
E hoofseël
F herstelveer
G reservoir (7 × 1) (7)

5.5
- diafragmatipe
- spoelveertipe (2)

5.6 vliegwiel (1)

5.7 remvloeistof (1)
[20]

TOTAAL: 100

Kopiereg voorbehou