higher education & training

Department:
Higher Education and Training
REPUBLIC OF SOUTH AFRICA

NASIENRIGLYN

NASIONALE SERTIFIKAAT

MOTORVAKTEORIE N1

5 April 2018

Hierdie nasienriglyn bestaan uit 5 bladsye.

Kopiereg voorbehou

VRAAG 1

1.1	1.1.1	A		
	1.1.2	A		
	1.1.3	C		
	1.1.4	A		
	1.1.5	D		
	1.1.6	C		
	1.1.7	B		
	1.1.8	A		
	1.1.9	B		
	1.1.10	C		
			(10 x 1)	(10)
1.2	1.2.1	Onwaar		
	1.2.2	Waar		
	1.2.3	Waar		
	1.2.4	Onwaar		
	1.2.5	Waar		
			(5 x 1)	(5)
				[15]

VRAAG 2

2.1 2.1.1 Kopbeskerming, bv. ’n harde hoed – wanneer u aan die risiko van swaar of skerp voorwerpe wat van bo af kan val, blootgestel word

2.1.2 Oogbeskerming, bv. veiligheidsbril – wanneer u met ’n vlakslypmasjien of metaalsnyer werk

2.1.3 Oorbeskerming, bv. oorproppe of oormowwe – wanneer die geraasvlakke in die werkarea hoog is

2.1.4 Asemhalingsbeskerming, bv. ’n stofmasker – wanneer u met stowwe werk wat gevaarlike dampe of stof vrystel

2.1.5 Handbeskerming, bv. rubberhandskoene – wanneer u met gevaarlike vloeistowwe werk

(5 x 2) (10)

2.2
- Klip-tipe slypmaspen
- Fleksslypmaspen (2 x 1) (2)

2.3

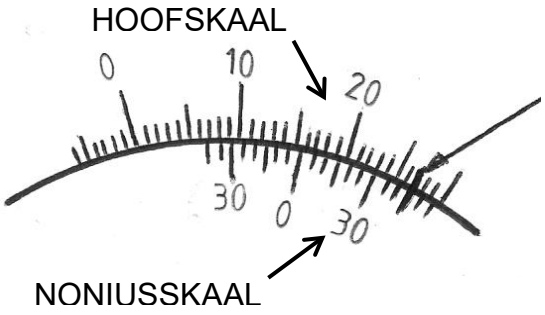

15º 45'

(Byskrifte van skaal = 2 punte)
(Korrekte tekening = 1 punt) (3)
[15]

VRAAG 3

3.1
- Ouderdom
- Oorlading
- Swak instandhouding
- Ondergelaai
- Lae elektrolietvlakke

(Enige 4 x 1) (4)

3.2 Positiewe terminaal (1)

3.3

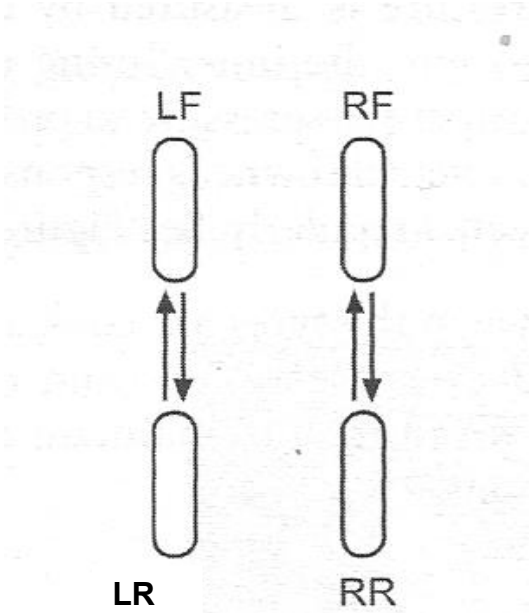

(Byskrif = 1 punt)
(Korrekte tekening = 1 punt) (2)

3.4
3.4.1 P – Passasier
3.4.2 T – Tydelik
3.4.3 LT – Ligte trok
3.4.4 C – Kommersieel

(4 x 1) (4)

3.5
- Te veel gepomp – Bande verslyt in die middel
- Te min gepomp – Bande verslyt op die rante (2 x 1) (2)

3.6 Middel-enjin-agterwielaandrywing (1)

3.7 3.7.1 Oormatige wielvlug
3.7.2 Foutiewe voetaanpassing
3.7.3 Verslete skokbrekers
(3 x 1) (3)
[17]

VRAAG 4

4.1 A – Vonkprop
B – Uitlaatpoort
C – Inlaatpoort
D – Oordragpoort
E – Verbindingstaaf
F – Krukkas (6 x 1) (6)

4.2 Wanneer die suier opwaarts beweeg✓, bedek dit die uitlaat- en oordragpoorte.✓ Verdere beweging druk die mengsel saam. Terselfdertyd, teen die einde van die kompressieslag, maak die inlaatpoort onder oop✓. Die vakuum✓ wat die suier in die krukkas veroorsaak, trek die vars mengsel✓ in die krukkas in.

Na aansteking en teen die einde✓ van die kragslag gaan die uitlaatpoort✓ voor die oordragpoort oop. Die afwaartse beweging van die suier plaas✓ die krukkas onder druk en dwing die mengsel via die oordragpoort in die silinder in.✓ Die inkomende mengsel stel✓ die uitlaatgas vanaf die silinder deur die uitlaatpoort vry. (10 x 1) (10)

4.3 A – Krukastap
B – Nokaandrywingsrat of kettingrat
C – Balansgewig
D – Olieboorwerk
E – Vliegwielflens
F – Hoofastap (6 x 1) (6)
[22]

VRAAG 5

5.1

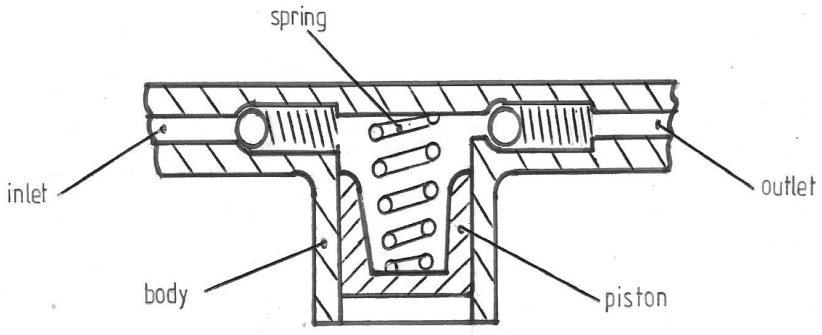

(Byskrifte = 5 punte) (Korrekte tekening = 3 punte) (8)

5.2 Die suier word agtertoe gedruk deur✓ die terugtrekveer. Dit skep 'n vakuum✓ bokant die suier en trek olie deur die inlaatklep in. Hiertydens bly die uitlaatklep toe.✓ Terwyl die nok ombeweeg, word die suier ✓ vorentoe gedruk en oefen druk op die olie bo dit uit. Die uitlaatklep✓ word van sy bedding afgelig wat die olie deur die uitlaatklep✓ onder druk in die hoofgalery laat vloei. Die inlaatklep sluit✓ gedurende hierdie slag. (7)

5.3
- Druktoevoer
- Voldruktoevoer (2 x 1) (2)

5.4
- Oliewerpers
- Olieskroewe (2 x 1) (2)

[19]

VRAAG 6

6.1
- Waspalettermostaat ✓ – spesiaal geformuleerde was✓
- Balg-/Blaastermostaat✓ – alkohol✓ (2 x 2) (4)

6.2 Die druk ✓ wat tydens opwarming in die verkoelingstelsel opgebou het, sal veroorsaak dat die warm verkoelingsmiddel uitblaas✓ en ernstige brandwonde tot gevolg het. (2)

6.3 Druktoets (1)

6.4
- Te min verkoelingsmiddel
- Foutiewe termostaat
- Verstopte verkoeler
- Foutiewe waterpomp
- Foutiewe of los waaierband
- Verslete verkoelerdop (Enige 5 x 1) (5)

[12]

Kopiereg voorbehou

TOTAAL: 100