higher education & training

Department:
Higher Education and Training
REPUBLIC OF SOUTH AFRICA

T420**(A)**(A6)T

NASIONALE SERTIFIKAAT: MULTIDISSIPLINÊRE TEKENKANTOORPRAKTYK

REKENAARGESTEUNDE TEKENWERK

(6010035)

6 Augustus 2018 (X-Vraestel)
09:00–12:00

TOEBOEKEKSAMEN

BENODIGDHEDE: Dekvouer BOE 8/17
A4 Tekenpapier

Hierdie vraestel bestaan uit 4 bladsye, 4 diagramblaaie en 1 antwoordblad.

Kopiereg voorbehou

DEPARTEMENT VAN HOËR ONDERWYS EN OPLEIDING
REPUBLIEK VAN SUID-AFRIKA

NASIONALE SERTIFIKAAT: MULTIDISSIPLINÊRE TEKENKANTOORPTAKTYK
REKENAARGESTEUNDE TEKENWERK
TYD: 3 UUR
PUNTE: 100

INSTRUKSIES EN INLIGTING

1. Beantwoord AL die vrae.
2. Lees AL die vrae aandagtig deur.
3. Nommer die antwoorde volgens die nommeringstelsel wat in hierdie vraestel gebruik is.
4. Beantwoord slegs VRAAG 1 op die aangehegte ANTWOORDBLAD.
5. Beantwoord AL die ander vrae op die A4 TEKENPAPIER. MOENIE A3 TEKENPAPIER gebruik nie.
6. Gebruik slegs EEN kant van die TEKENPAPIER om antwoorde uit te stippel of te druk.
7. Plot of druk elke tekening op 'n aparte TEKENPAPIER.
8. Die VRAAGNOMMER moet in die boonste linkerhoek van elke TEKENPAPIER verskyn.
9. Plot AL die kandidaat se inligting in die titelblok.
10. Voorsien elke TEKENPAPIER van 'n kantlyn.
11. Teken ALLE tekeninge volgens die gegewe skaal.
12. Gebruik jou eie afmetings waar afmetings NIE aangegee word nie.
13. Kandidate moet hulle eie tekeninge uitstippel of druk.
14. 'n Gebalanseerde uitleg moet gehandhaaf word. Kandidate moet goed beplan ten einde punte te verdien.
15. Voeg die ANTWOORDBLAD en ALLE los TEKENPAPIER in die dekvouer BOE8/15. MOENIE dit vaskram nie.
16. Skryf netjies en leesbaar.

Kopiereg voorbehou

VRAAG 1: REKENAARORIËNTASIE

1.1 Waarvoor staan SPE ('CPU')? (2)

1.2 Definieer die term *verstek* ('*default')* in rekenaartegnologie. (2)

1.3 Noem EEN metode waardeur inligting van 'n rekenaar na 'n selfoon (of vice versa) gestuur kan word sonder om kabels te gebruik. (1)

1.4 Noem die hoofverskil tussen *hardeware* en *sagteware*. (2 + 2) (4)

1.5 Waarvoor staan elkeen van die volgende afkortings?

1.5.1 WTG ('RAM')

1.5.2 IT

1.5.3 IDV ('ISP')

(3 × 2) (6)

[15]

VRAAG 2: ELEKTRIESE TEKENWERK

FIGUUR 1, DIAGRAMBLAD 1 (aangeheg), toon 'n tipiese elektriese kringdiagram.

Teken op 'n landskapgeöriënteerde A4 TEKENPAPIER 'n groot, netjiese en goed geproporsioneerde uitleg van die gegewe diagram. Sluit ALLE benaminge in. **[15]**

VRAAG 3: STRUKTURELE STAAL DETAILLERING

As 'n tegniese tekenaar wat vir 'n ingenieursfirma werk, word van jou verwag om die strukturele staaldakkap wat in FIGUUR 2 (aangeheg) gedetailleer is, na te trek. Die diagram toon 'n gedimensioneerde strukturele staaldakkap wat uit 80 × 80 × 8 gewalste staal gelyke hoeke gemaak is.

Gebruik 'n landskapgeöriënteerde A4 TEKENPAPIER en teken die presiese gegewe strukturele staaldakkap. Druk op skaal 1 : 25. Toon ALLE gegewe afmetings en benaminge. **[20]**

VRAAG 4: ALGEMENE EN MEGANIESE TEKENWERK

FIGUUR 3, DIAGRAMBLAD 3 (aangeheg), toon 'n seksie deur 'n lewendige senter vir 'n draaibank.

Gebruik 'n landskapgeöriënteerde A4 TEKENPAPIER en teken op skaal 1 : 1, die presiese diagram soos in FIGUUR 3 getoon word. Toon ALLE gegewe afmetings en benaminge. **[20]**

Kopiereg voorbehou

VRAAG 5: BOUTEKENWERK

FIGUUR 4, DIAGRAMBLAD 4 (aangeheg) toon 'n seksie deur 'n 280 mm spoumuur en fondament.

Gebruik 'n landskapgeöriënteerde A4 TEKENPAPIER en teken die gegewe uitleg op skaal 1 : 10. Die voltooide planuitleg moet die volgende aandui:

- 25 mm vlaklaag op 'n 75 mm betonblad
- 280 mm spoumuur met muurbinte
- Syfergat
- VWM
- VWL
- 250 mm × 750 mm fondament
- 150 mm harde puin
- 'FFL' en 'NGL'

Die voltooide seksie moet volle afmetings in hê asook ALLE benaminge. **[30]**

TOTAAL: 100

Kopiereg voorbehou

ANTWOORDBLAD

EKSAMENNOMMER : | | | | | | | | | | | | | |

Kandidate mag 'n potlood of pen gebruik. Maak die ANTWOORDBLAD los en lewer dit saam met ALLE TEKENPAPIER in.

VRAAG 1: REKENAARORIËNTASIE

1.1

(2)

1.2

(2)

1.3

(1)

1.4

(2 + 2) (4)

1.5 1.5.1

1.5.2

1.5.3

(3 × 2) (6)

[15]

Kopiereg voorbehou

DIAGRAMBLAD 1

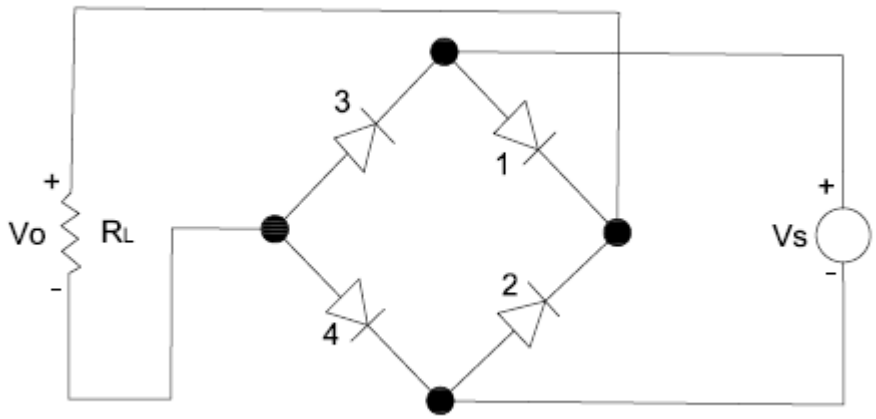

ELEKTRIESE KRINGDIAGRAM

FIGUUR 1

Kopiereg voorbehou

DIAGRAMBLAD 2

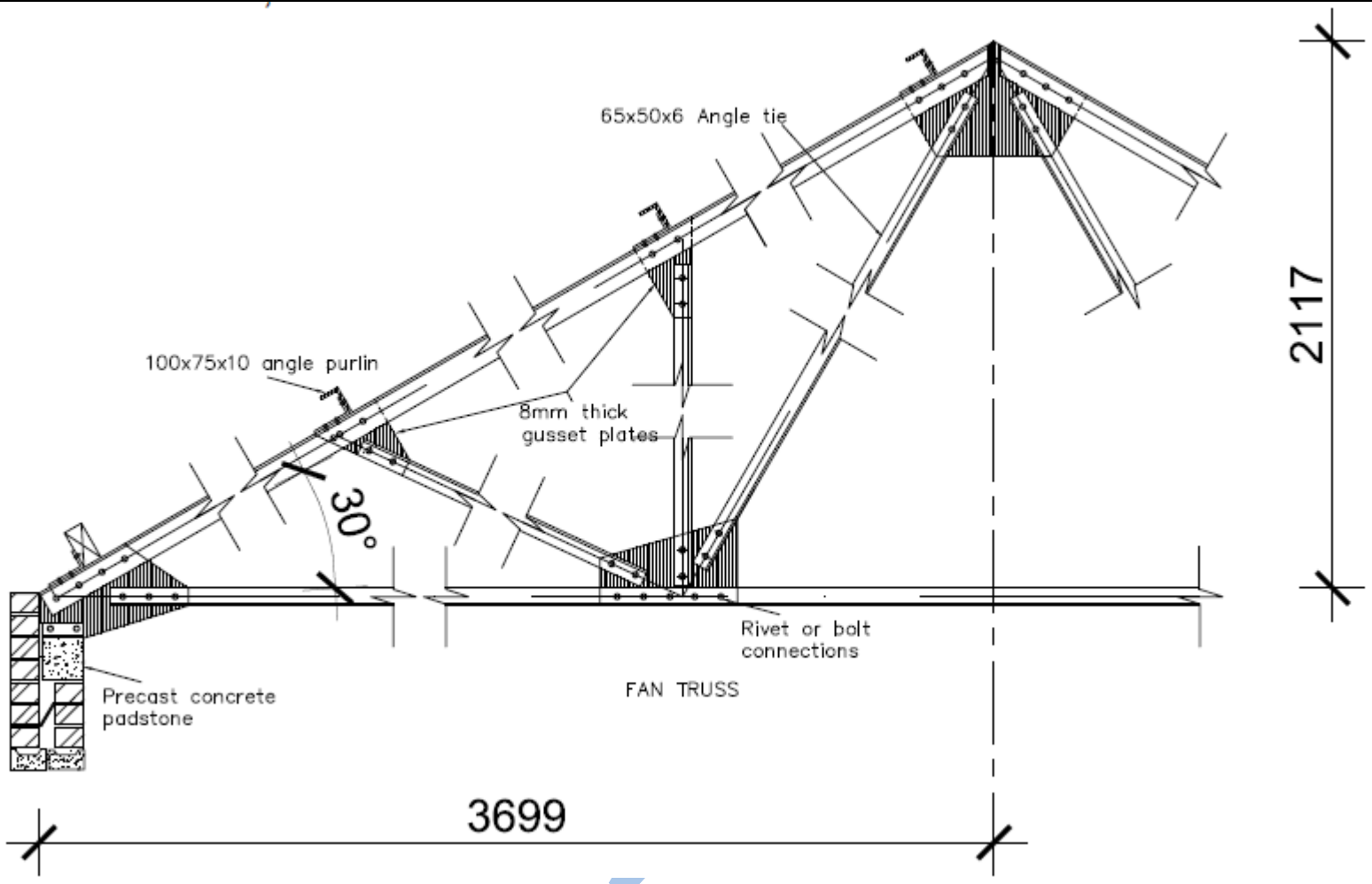

STRUKTURELE STAALDETAILLERING
SKAAL 1 : 25 (A4)

FIGUUR 2

DIAGRAMBLAD 3

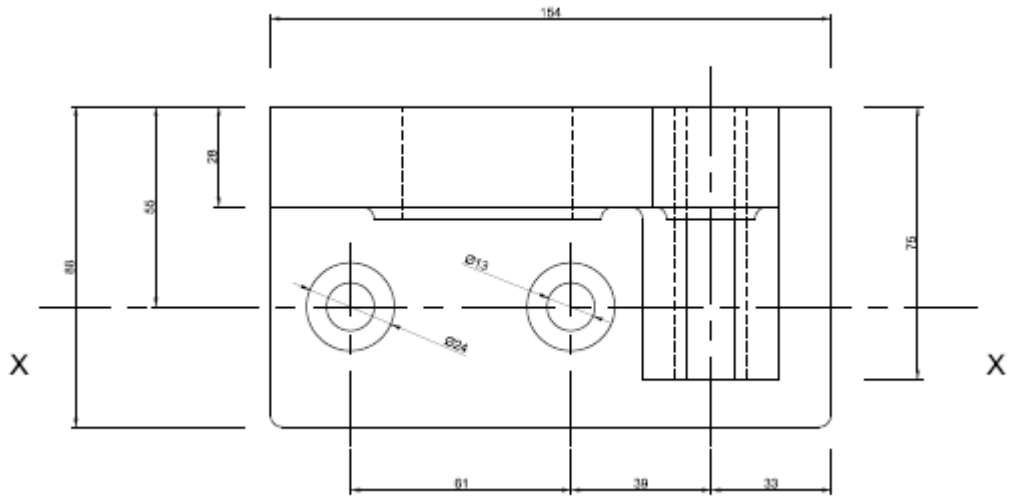

MEGANIESE DIAGRAM

FIGUUR 3

Kopiereg voorbehou

DIAGRAMBLAD 4

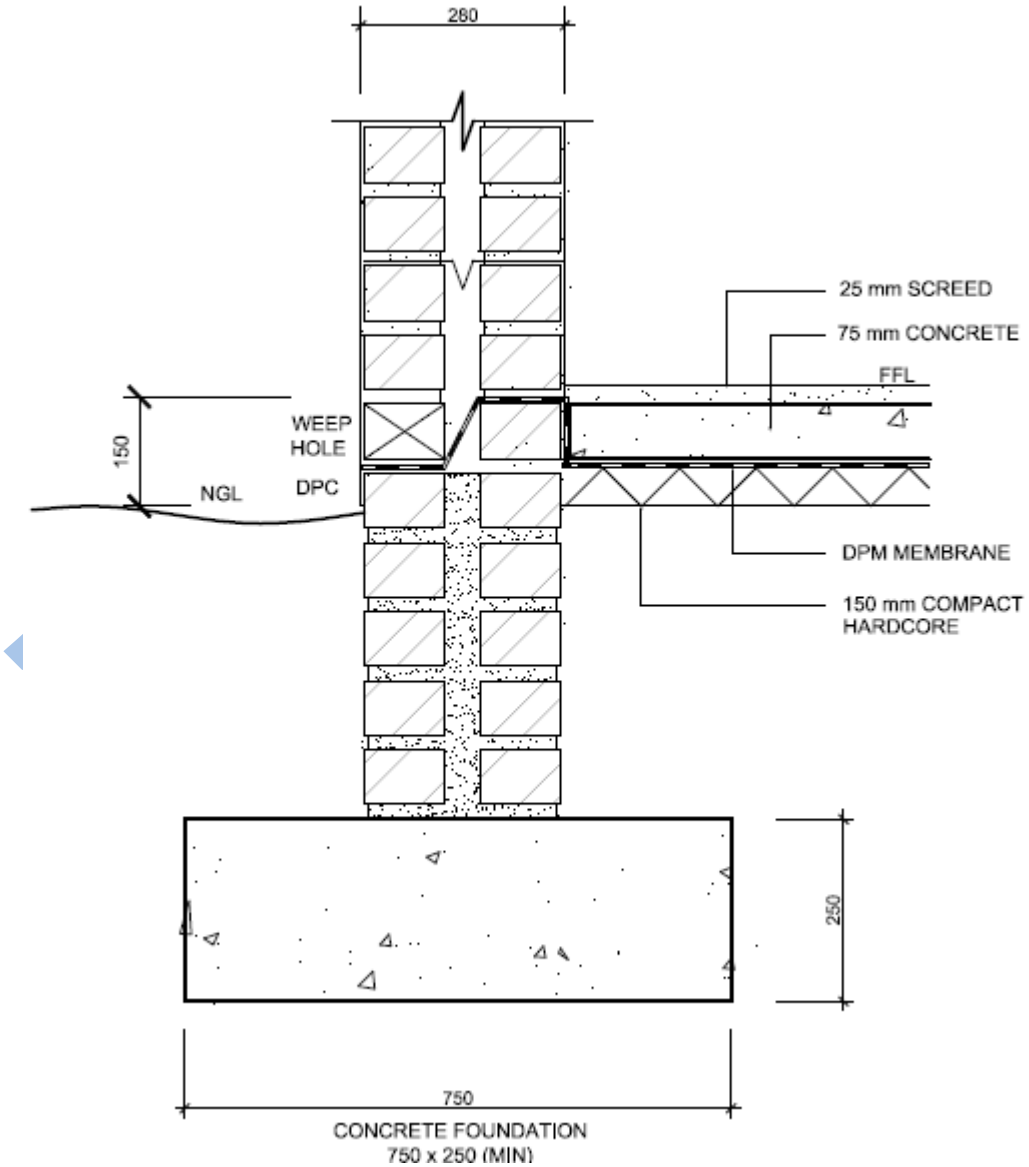

SEKSIE 1:10 (A4)

FIGUUR 4

Kopiereg voorbehou