higher education & training

Department:
Higher Education and Training
REPUBLIC OF SOUTH AFRICA

NASIONALE SERTIFIKAAT: MULTIDISSIPLINÊRE TEKENKANTOORPRAKTYK

REKENAARGESTEUNDE TEKENWERK

(6010035)

21 April 2021 (X-vraestel)
09:00–12:00

BENODIGDHEDE: Geel omslag BOE 8/15 en A4-tekenpapier

Hierdie vraestel bestaan uit 5 bladsye, 3 diagramblaaie, 1 skedule en 1 antwoordblad.

277Q1A2121

Kopiereg voorbehou

DEPARTEMENT VAN HOËR ONDERWYS EN OPLEIDING
REPUBLIEK VAN SUID-AFRIKA

NASIONALE SERTIFIKAAT: MULTIDISSIPLINÊRE TEKENKANTOORPRAKTYK
REKENAARGESTEUNDE TEKENWERK
TYD: 3 UUR
PUNTE: 100

INSTRUKSIES EN INLIGTING

1. Beantwoord al die vrae.
2. Beantwoord VRAAG 1 op die ANTWOORDBLAD.
3. Al die ander vrae moet op A4-TEKENVELLE beantwoord word. Moenie A3-tekenvelle gebruik nie.
4. Lees al die vrae aandagtig deur.
5. Nommer die antwoorde volgens die nommeringstelsel wat in hierdie vraestel gebruik word.
6. Gebruik slegs EEN kant van die TEKENVEL om die antwoorde te plot of te druk.
7. Elke tekenvraag moet op 'n afsonderlike A4-TEKENVEL geplot word.
8. Die VRAAGNOMMER moet in die boonste linkerhoek van elke TEKENVEL verskyn.
9. Alle kandidaatinligting moet in die titelblok aangebring word.
10. Teken 'n raam om elke TEKENVEL.
11. Alle tekeninge moet op die korrekte skaal geteken word.
12. Gebruik jou diskresie waar afmetings nie gegee word nie.
13. Kandidate moet hul eie tekeninge plot of druk.
14. 'n Gebalanseerde uitleg moet gehandhaaf word. Kandidate moet goed beplan om punte te verdien.
15. Plaas alle los TEKENVELLE en die ANTWOORDBLAD in die omslag (BOE8/15). Moenie kram nie.
16. Skryf netjies en leesbaar.

Kopiereg voorbehou

VRAAG 1: REKENAARORIËNTERING

1.1 Dui aan of die volgende stellings WAAR of ONWAAR is deur slegs 'Waar' of 'Onwaar' langs die vraagnommer (1.1.1–1.1.4) op die ANTWOORDBLAD neer te skryf.

1.1.1 SMS'e is kort boodskappe wat van 'n selfoon af gestuur word.

1.1.2 'n Skermskut ('screen saver') is 'n toepassing wat 'n mens toelaat om jou werk in geval van 'n kragonderbreking te stoor.

1.1.3 Agtien bisse kan as een eenheid inligting beskou word.

1.1.4 Die LAG-geheue (ROM) behou al die inligting sodra die rekenaar afgeskakel word.

(4 × 1) (4)

1.2 Definieer die volgende terme wat algemeen in die inligtingstegnologiebedryf gebruik word:

1.2.1 Optiese vesel (1)

1.2.2 Werkstasie (1)

1.2.3 Modem (1)

1.2.4 E-pos (1)

1.2.5 Netwerk (2)

[10]

VRAAG 2: BOUTEKENWERK

FIGUUR 1 toon 'n klein vakansiehuisie. Volgens skaal 1:50, teken die gegewe vloeruitleg. Gebruik 'n A4-TEKENVEL in landskaporiëntasie. Gebruik ADDENDUM 1 (aangeheg) vir venstergroottes.

Die voltooide tekening moet ten volle met alle etikette en vensterkodes benoem word. Verskaf geskikte vloerbedekking vir elke vertrek.

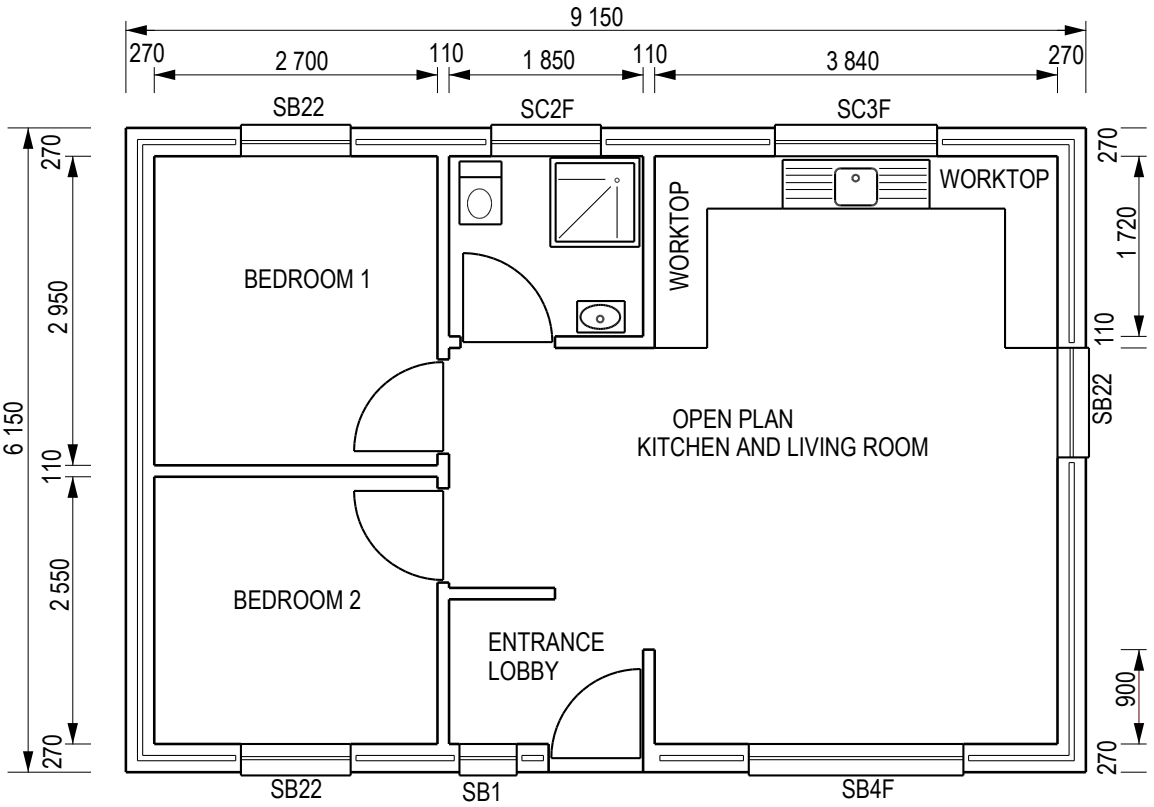

PLAN LAYOUT OF A BEACH BUNGALOW
SCALE 1:50

FIGUUR 1 **[20]**

VRAAG 3: ELEKTRIESE TEKENWERK

Verwys na FIGUUR 2, DIAGRAMBLAD 1 (aangeheg). Herwin die vloerplan in VRAAG 2 en stoor dit as VRAAG 3. Skrap alle die afmetings en vensterkodes.

Gebruik 'n A4-TEKENVEL in landskaporiëntasie om die volgende te teken:

3.1 Alle elektriese monterings soos aangedui. (15)

3.2 Die gegewe elektriese legende. (5)

[20]

VRAAG 4: STRUKTUURSTAALDETAILLERING

Struktuurstaaldetailleerders moet gedetailleerde grootskaalse tekeninge van die verskillende komponente van staaldakkappe maak. FIGUUR 3, DIAGRAMBLAD 2 (aangeheg) toon 'n lyndiagram van so 'n dakkap asook die onvolledige detail by N.

4.1 Volgens skaal 1:100, teken die gegewe lyndiagram. Voeg alle afmetings in. (3)

4.2 Volgens skaal 1:5, teken die voltooide detail om die volgende in te sluit:

- Die stelselhartlyne.
- Die korrekte aansig van die gewalsde staalprofiele.
- Die dakspar (boonste balk) moet vyf M12-boute wat gelyk gespasieer is, toon.
- Drie gelyk-gespasieerde M12-boute vir die vertikale en diagonaal stutte. (17)

Die voltooide detail moet volledig benoem word. Albei tekeninge moet op dieselfde A4-TEKENVEL in landskaporiëntasie geteken word. **[20]**

VRAAG 5: ALGEMEEN EN MEGANIESE TEKENWERK

FIGUUR 4, DIAGRAMBLAD 3 (aangeheg), toon VYF benoemde komponente wat gebruik sal word om 'n katrolaandrywing saam te stel.

5.1 Volgens skaal 1:10, teken items 1 tot 5 wat in FIGUUR 4 getoon word. (16)

5.2 Stel 'n materiaallys op vir SES katrolaandrywings. (3)

'n Gebalanseerde uitleg moet gehandhaaf word om te verseker dat al die items op dieselfde A4-TEKENVEL in landskaporiëntasie geteken word. Alle die afmetings, itemnommers en hartlyne moet ingesluit word. Verseker dat die korrekte skaal gebruik word. (11)
[30]

TOTAAL: 100

Kopiereg voorbehou

DIAGRAMBLAD 1

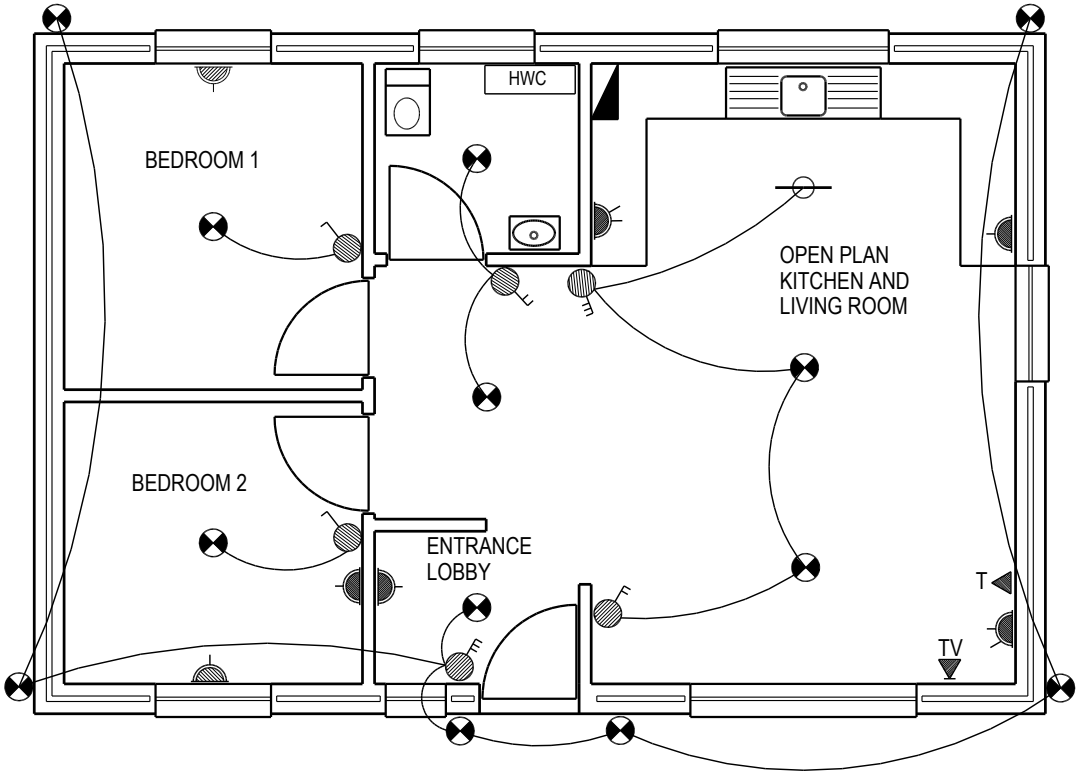

ELECTRICAL LAYOUT FOR BEACH BUNGALOW

ELECTRICAL LEGEND	
	15 AMP POWER POINT
	DOUBLE 15 AMP POWER POINT
	LIGHT FITTING
	SINGLE FLUORESCENT LIGHT FITTING
TV	TV CONNECTION
	LIGHT SWITCH
	2 WAY LIGHT SWITCH
	3 WAY LIGHT SWITCH
HWC	HOTWATER CYLINDER
	DISTRIBUTION BOARD

FIGUUR 2

Kopiereg voorbehou

DIAGRAMBLAD 2

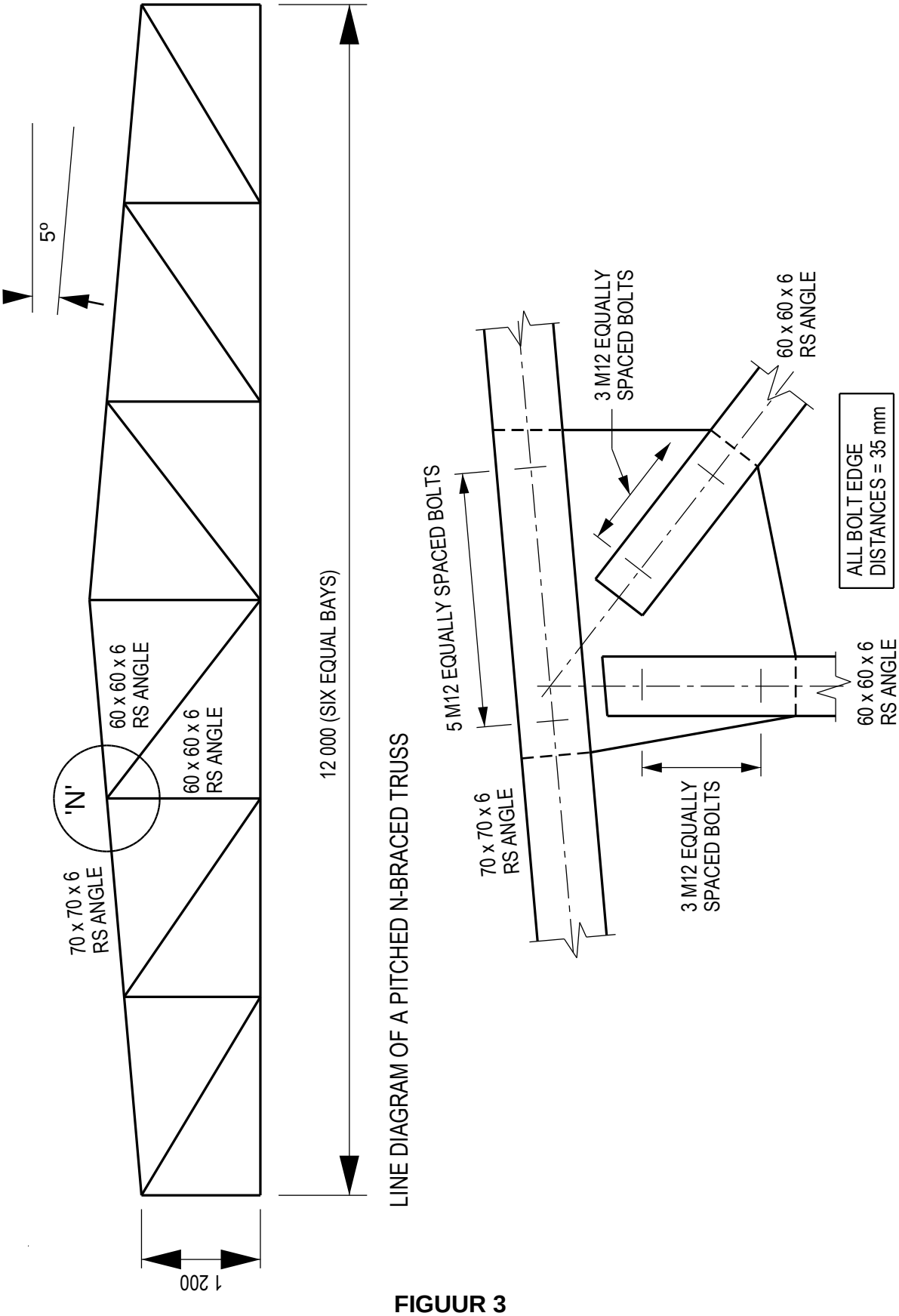

FIGUUR 3

DIAGRAMBLAD 3

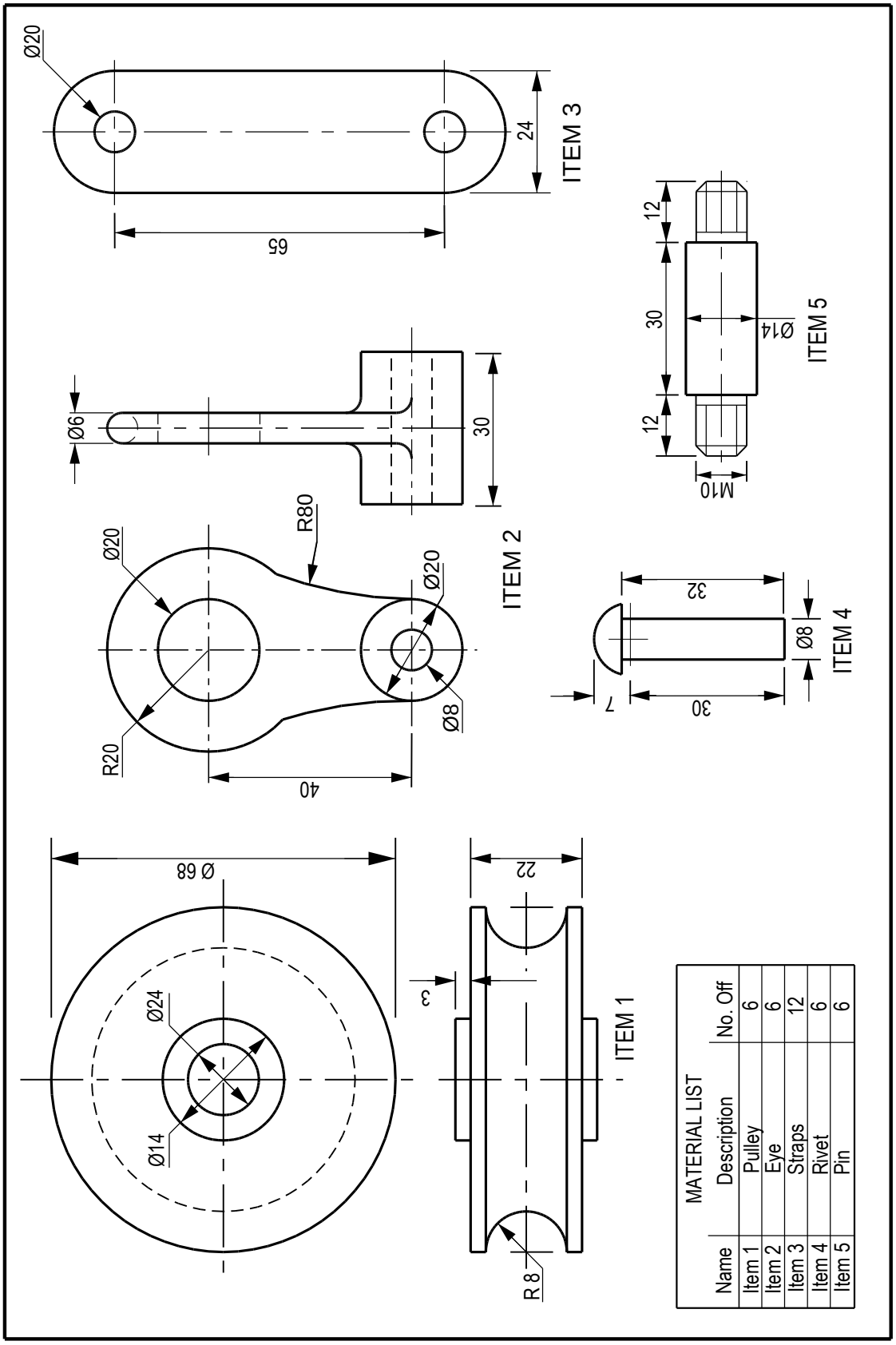

FIGUUR 4

Kopiereg voorbehou

(6010035)

SKEDULE Skedule vir houtvensters



(Figures in brackets indicate glass area)

Kopiereg voorbehou

ANTWOORDBLAD **EKSAMENNOMMER:** | | | | | | | | | | | | | |

Kandidate mag 'n potlood of pen gebruik.

VRAAG 1

1.1 1.1.1 _____

1.1.2 _____

1.1.3 _____

1.1.4 _____ (4 × 1) (4)

1.2 1.2.1 _____

_____ (1)

1.2.2 _____

_____ (1)

1.2.3 _____

_____ (1)

1.2.4 _____

_____ (1)

1.2.5 _____

_____

_____ (2)

[10]

Vraag 1……/10

Vraag 2……/20

Vraag 3……/20

Vraag 4……/20

Vraag 5……/30 **TOTAAL……/100**

……%

Kopiereg voorbehou