higher education & training

Department:
Higher Education and Training
REPUBLIC OF SOUTH AFRICA

NASIENRIGLYN

NASIONALE SERTIFIKAAT

REKENAARGESTEUNDE TEKENWERK

11 APRIL 2019

Hierdie nasienriglyn bestaan uit 7 bladsye.

Kopiereg voorbehou

VRAAG 1: REKENAARORIËNTERING

1.1	1.1.1	Loper en digitiseerder	(2)
	1.1.2	Laserdrukker	(1)
	1.1.3	Leesalleengeheue	(1)
	1.1.4	Die eerste lêergids in 'n hiërargie wat die bronlêerstelsel bevat	(1)
1.2	1.2.1	Ethernet	
	1.2.2	skadelike sagteware	
	1.2.3	KMOH	
	1.2.4	dwarsvorm ('landscape')	
	1.2.5	bediener	
		(5 × 1)	(5)
			[10]

VRAAG 2: BOUKUNDIGE TEKENWERK

QUESTION 2.1

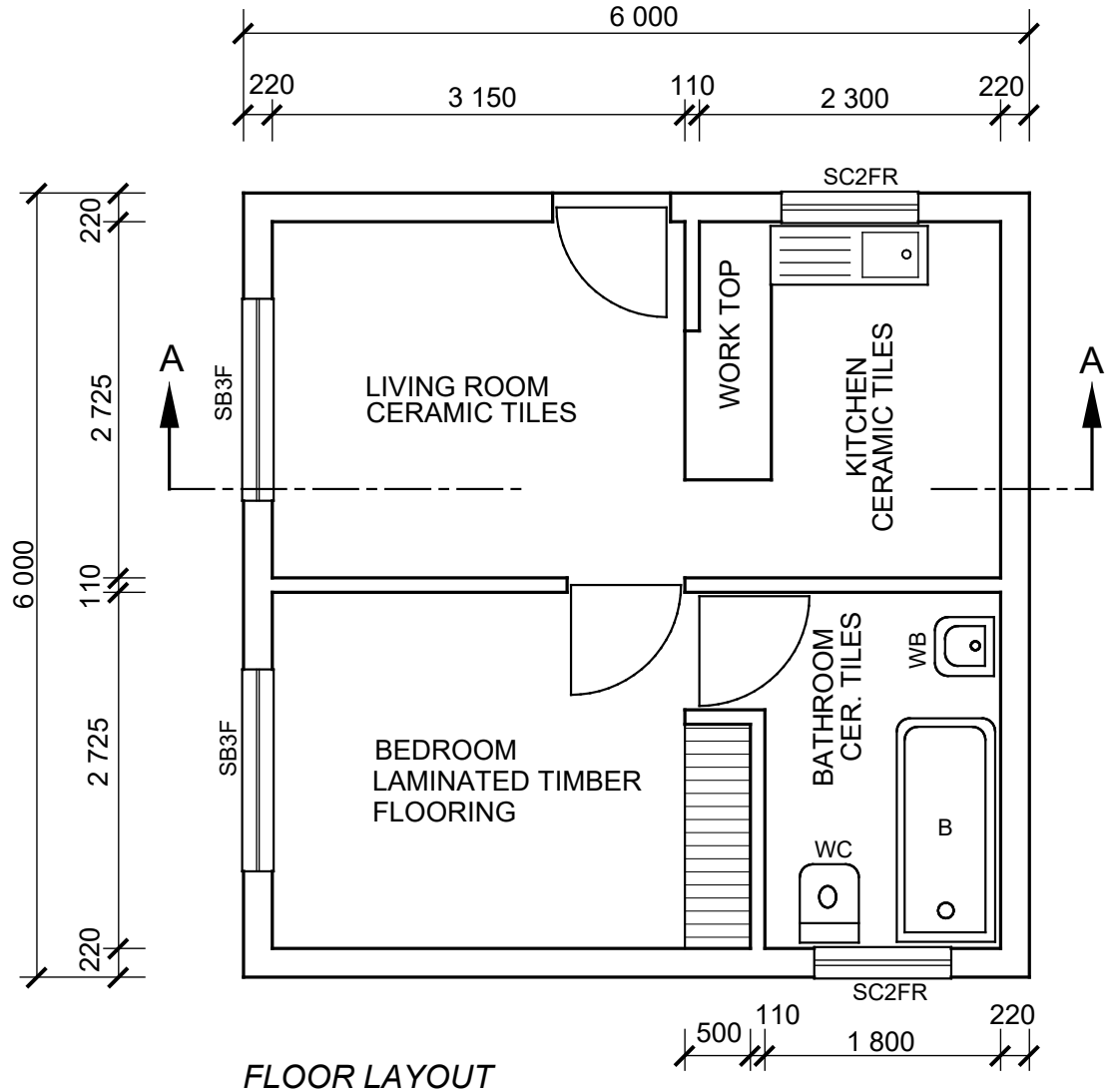

FLOOR LAYOUT
SCALE 1:50

MARK ALLOCATION	
PLAN VIEW	
Correctness:	
External walls	3
Internal walls	3
Windows	4
Doors	4
Bathr fitments	4
Snk, Cbd, WTop	3
Total	21

MARK ALLOCATION SECTIONAL VIEW	
Correctness:	
Corr View	3
Corr Width	2
Heights Corr.	3
Fndns and Floor	4
NGL	2
Roof Structure	4
Door	2
Window	2
Total	22

MARK ALLOCATION	
Accuracy	4
Dimensions	4
Labels	3
Window codes	3
Descriptive notes	3
Total	17

FINAL MARK
22 + 21 + 17 = 60
60 / 2 = 30

[30]

Kopiereg voorbehou

QUESTION 2.2

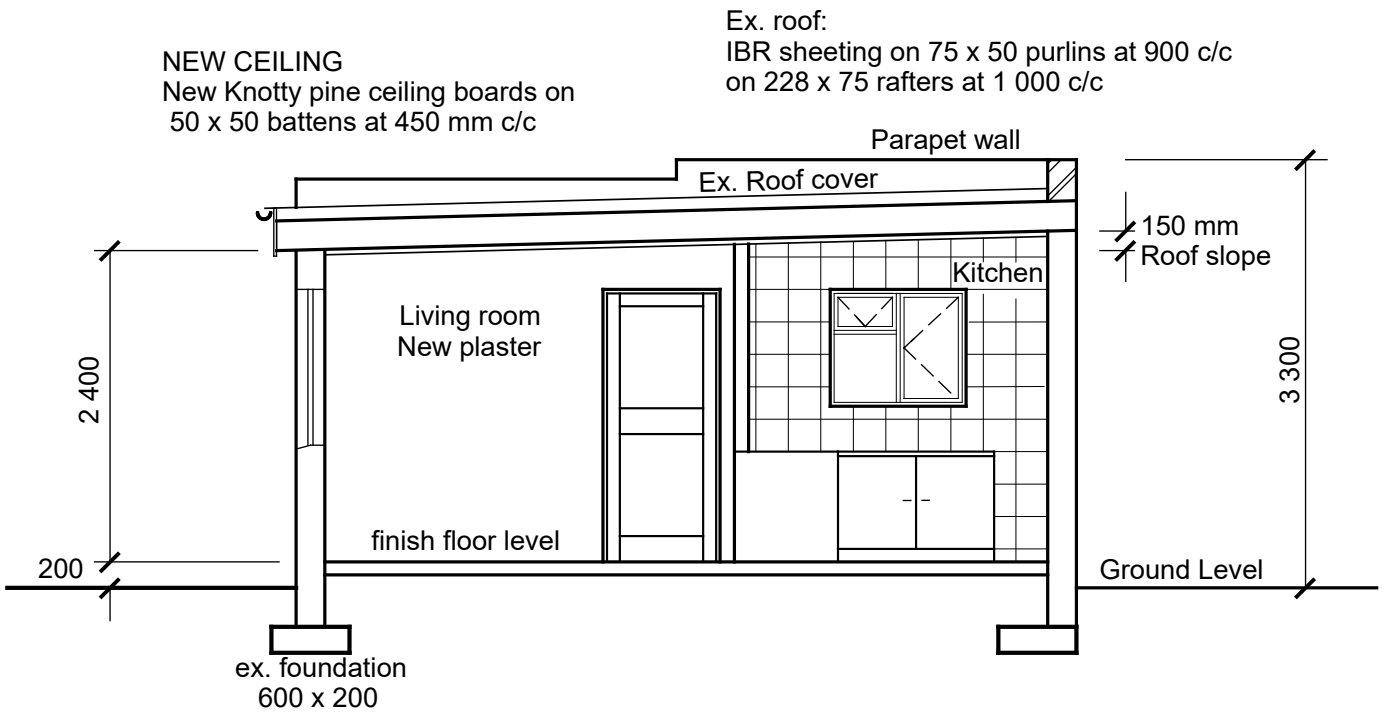

SECTION A - A
SCALE 1:50

VRAAG 3: ELEKTRIESE TEKENWERK

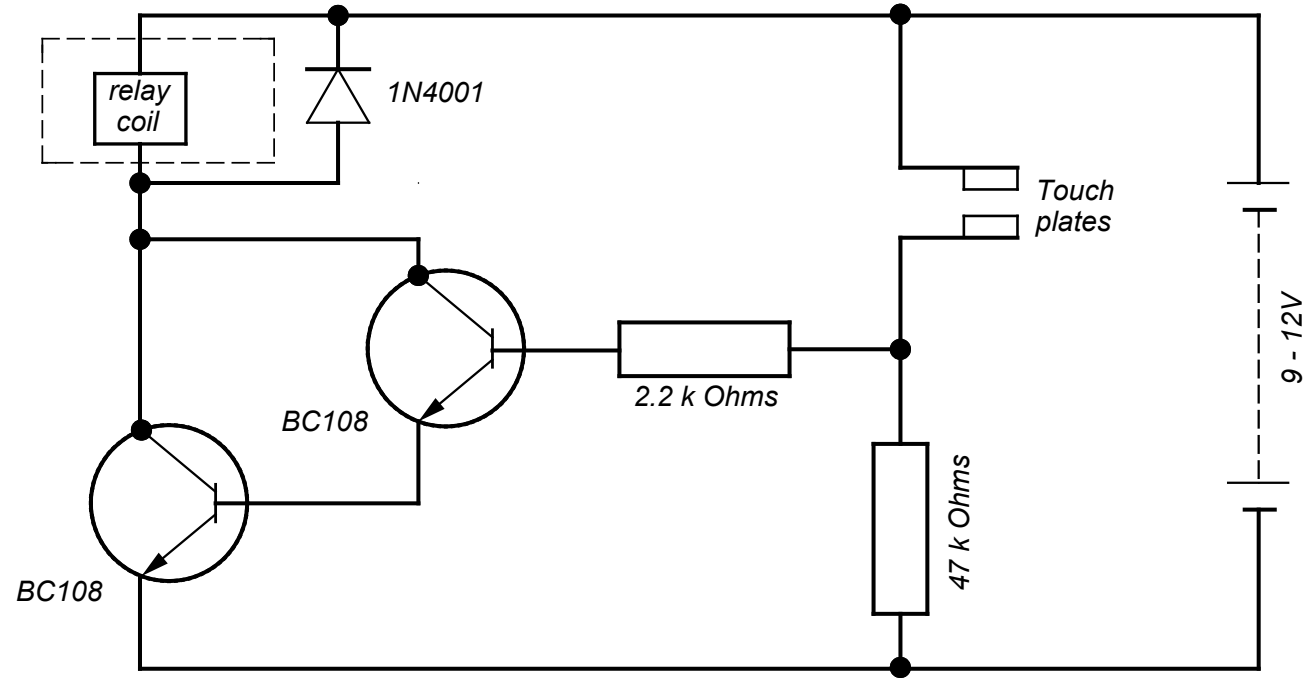

Circuit for a touch sensitive switch

MARK ALLOCATION		
Correctness:		6
Good proportion	2	
All symbols	4	
Accuracy		2
Labels		2
Total		10

[10]

VRAAG 4: ALGEMENE EN MEGANIESE TEKENWERK

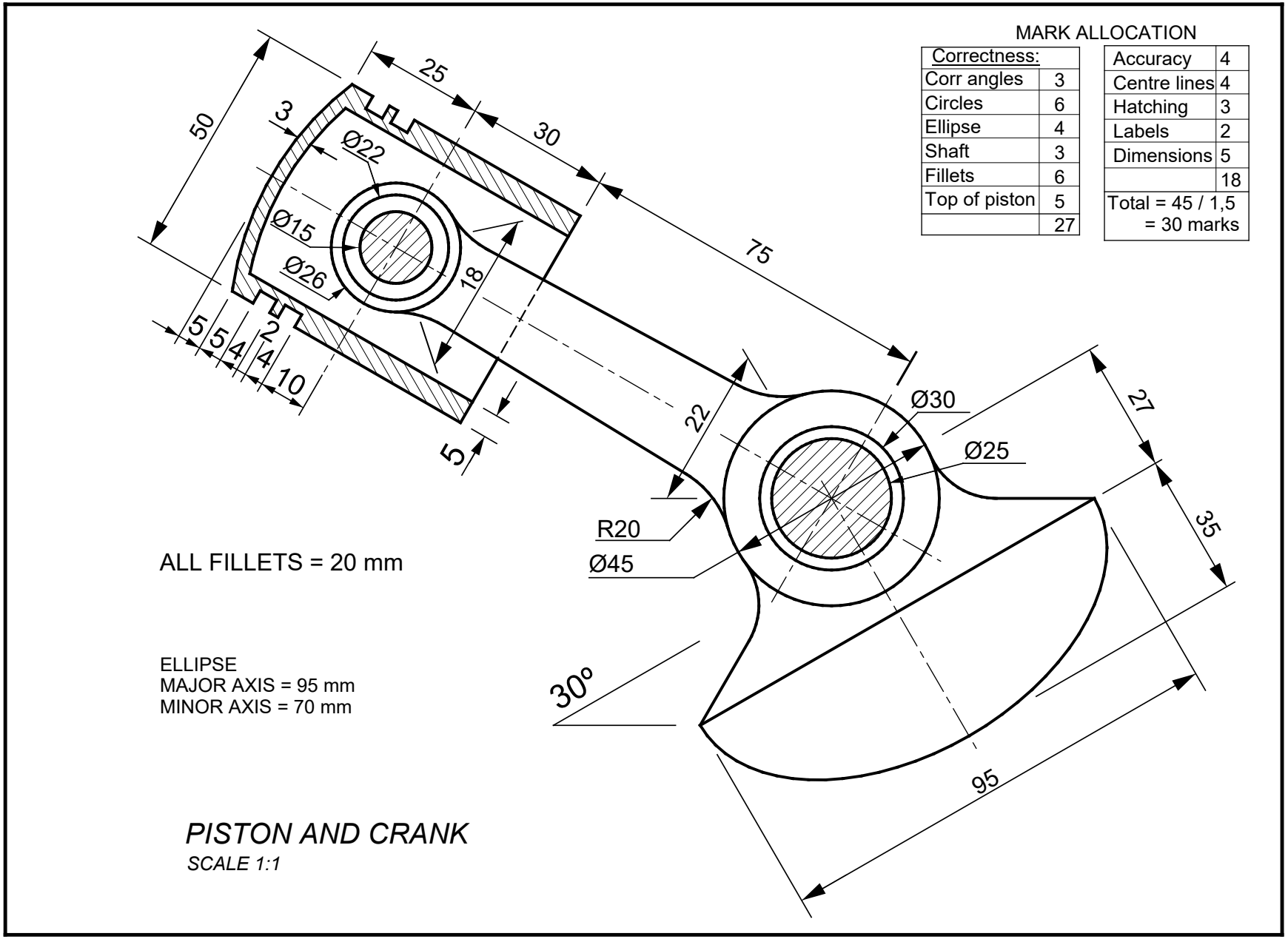

[30]

VRAAG 5: STRUKTUURSTAALDETAILLERING

QUESTION 5

5.1

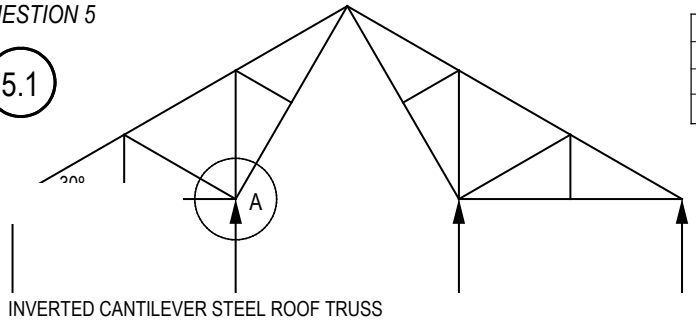

INVERTED CANTILEVER STEEL ROOF TRUSS

Correctness:	
Pitch corr	1
Shape corr	2
Total	3

5.2

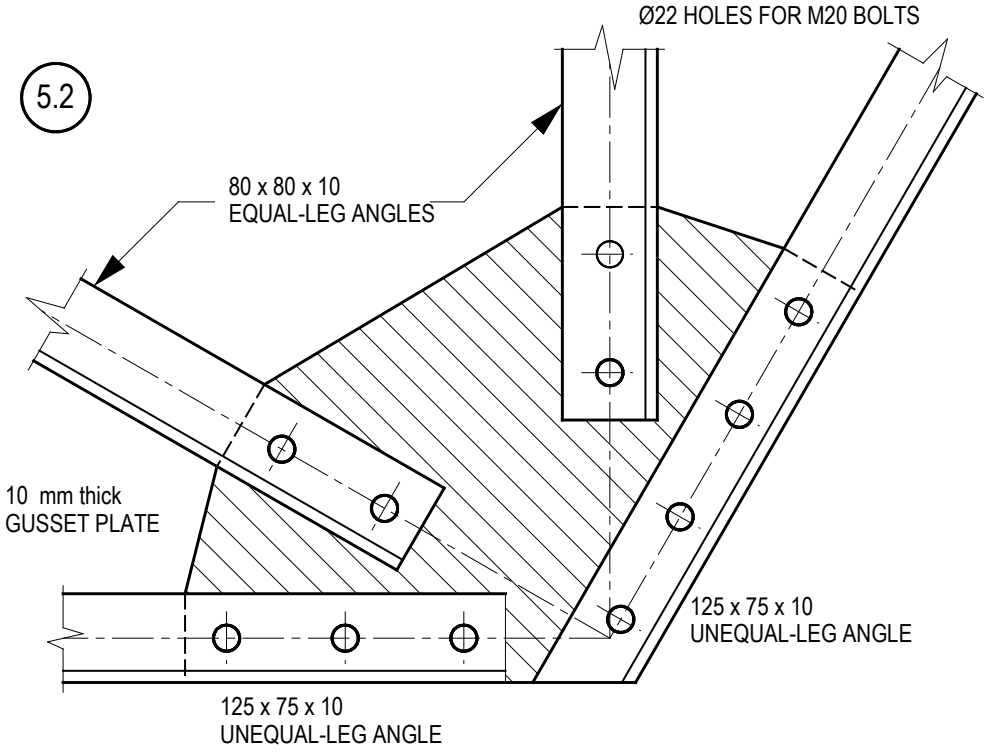

Correctness:	
Corr angles	8
All Angles in corr pos.	4.
All Bolt holes spaced corr	6
Gusset plate corr.	2
	20

Accuracy	4
Centre lines	3
Hatching	3
Labels	4
	14

Total = 34 / 2
= 17 marks

Total = 3 +17
= 20 marks

Kopiereg voorbehou

[20]

TOTAAL: 100

Kopiereg voorbehou