higher education & training

Department:
Higher Education and Training
REPUBLIC OF SOUTH AFRICA

T420**(A)**(A11)T

NASIONALE SERTIFIKAAT: MULTI-DISSIPLINÊRE TEKENKANTOORPRAKTYK

REKENAARGESTEUNDE TEKENWERK

(6010035)

11 April 2018 (X Vraestel)
09:00–12:00

TOEBOEKEKSAMEN

VEREISTES: **Leêromslag BOE 8/15**
A4-tekenblaaie

Hierdie vraestel bestaan uit 4 bladsye, 4 diagrambladsye, 1 verwysingsblad en 1 antwoordblad.

Kopiereg voorbehou

DEPARTEMENT VAN HOËR ONDERWYS EN OPLEIDING
REPUBLIEK VAN SUID-AFRIKA

NASIONALE SERTIFIKAAT: MULTI-DISSIPLINÊRE TEKENKANTOORPRAKTYK
REKENAARGESTEUNDE TEKENWERK
TYD: 3 UUR
PUNTE: 100

INSTRUKSIES EN INLIGTING

1. Beantwoord AL die vrae.
2. Lees AL die vrae aandagtig deur.
3. Beantwoord slegs VRAAG 1 op die aangehegte ANTWOORDBLAD.
4. AL die ander vrae moet op A4-TEKENBLAAIE beantwoord word. MOENIE A3-TEKENBLAAIE gebruik nie.
5. Gebruik slegs EEN kant van die TEKENBLAAIE om die antwoorde te plot of te druk.
6. Elke tekening moet op 'n afsonderlike TEKENBLAD geplot of gedruk word.
7. Die vraagnommer moet in die linkerkantse boonste hoek van elke blad verskyn.
8. AL die inligting van die kandidaat moet in die titelblok geplot word.
9. Voorsien elke TEKENBLAD van 'n raam.
10. ALLE tekeninge moet op die gegewe skaal geteken word.
11. Gebruik u diskresie waar afmetings nie gegee is nie.
12. Kandidate moet hul eie tekeninge plot.
13. 'n Gebalanseerde uitleg moet volgehou word. Kandidate moet goed beplan ten einde punte te verdien.
14. Plaas ALLE los TEKENBLAAIE en die ANTWOORDBLAD in die omslagvouer BOE 8/15. MOENIE die bladsye vaskram nie.
15. Skryf netjies en leesbaar.

Kopiereg voorbehou

VRAAG 1: REKENAARORIËNTERING

1.1 Gee VIER voordele daaraan verbonde om 'n RGT-stelsel te gebruik om tekeninge te genereer. (4 × 2) (8)

1.2 Gee TWEE nadele daaraan verbonde om 'n RGT-stelsel te gebruik om tekeninge te genereer. (2 × 2) (4)

1.3 Gee die term wat in die inligtingstegnologiebedryf vir elk van die volgende gebruik word:

1.3.1 Individuele rekenaar wat aan 'n netwerk gekoppel is

1.3.2 Datakommunikasie-verbindingstoestel wat gebruik word om aan die internet te koppel

1.3.3 Metode wat gebruik word om boodskappe of inligting via 'n netwerk van een rekenaar na 'n ander te stuur (3 × 1) (3)

[15]

VRAAG 2: ELEKTRIESE TEKENWERK

FIGUUR 1, DIAGRAMBLAD 1 (aangeheg), toon 'n tipiese elektriese stroombaan-diagram.

Trek 'n groot, netjiese en goed geproporsioneerde uitleg van die gegewe diagram op 'n landskapgeoriënteerde A4-TEKENBLAD na en teken dit. Sluit ALLE byskrifte in. **[15]**

VRAAG 3: STRUKTURELE STAALWERKDETAILLERING

As tekenaar wat vir 'n firma werk wat staalvakwerk vervaardig, word daar van u verwag om die strukturele staaldakkap wat in FIGUUR 2, DIAGRAMBLAD 2 (aangeheg), gedetailleer word, na te trek. Die diagram toon 'n strukturele staaldakkap met afmetings wat uit 80 × 80 × 8 gerolde staal gelyke hoeke bestaan.

Trek die presiese gegewe strukturele staaldakkap op 'n landskapgeoriënteerde A4-TEKENBLAD na en druk dit tot skaal 1 : 25. Toon ALLE gegewe afmetings en byskrifte. **[20]**

VRAAG 4: ALGEMENE EN MEGANIESE TEKENWERK

FIGUUR 3, DIAGRAMBLAD 3 (aangeheg), toon 'n gedeelte van 'n draaisenter vir 'n draaibank.

Teken die presiese diagram, soos aangedui in FIGUUR 3, op skaal 1 : 1 op 'n landskapgeoriënteerde A4-TEKENBLAD. Toon ALLE gegewe afmetings en byskrifte. **[20]**

Kopiereg voorbehou

VRAAG 5: BOUTEKENWERK

FIGUUR 4, DIAGRAMBLAD 4 (aangeheg), toon 'n planaansig van 'n drieslaapkamerhuis. Vir bykomende inligting moet u na die skedule vir houtraamvensters op die VERWYSINGSBLAD (aangeheg) verwys.

Trek die gegewe uitleg op skaal 1 : 100 op 'n landskapgeoriënteerde A4-TEKENBLAD na. Die voltooide planuitleg moet die volgende aandui:

- Toepaslike vloerbedekkings vir AL die kamers
- Simbool van die noord-aanduider
- ALLE afmetings en byskrifte

Die voltooide planaansig moet alle afmetings aandui, insluitende ALLE byskrifte en vensterkodenommers. Druk die voltooide tekening op 'n landskapgeoriënteerde A4-TEKENBLAD. **[30]**

TOTAAL: 100

Kopiereg voorbehou

DIAGRAMBLAD 1

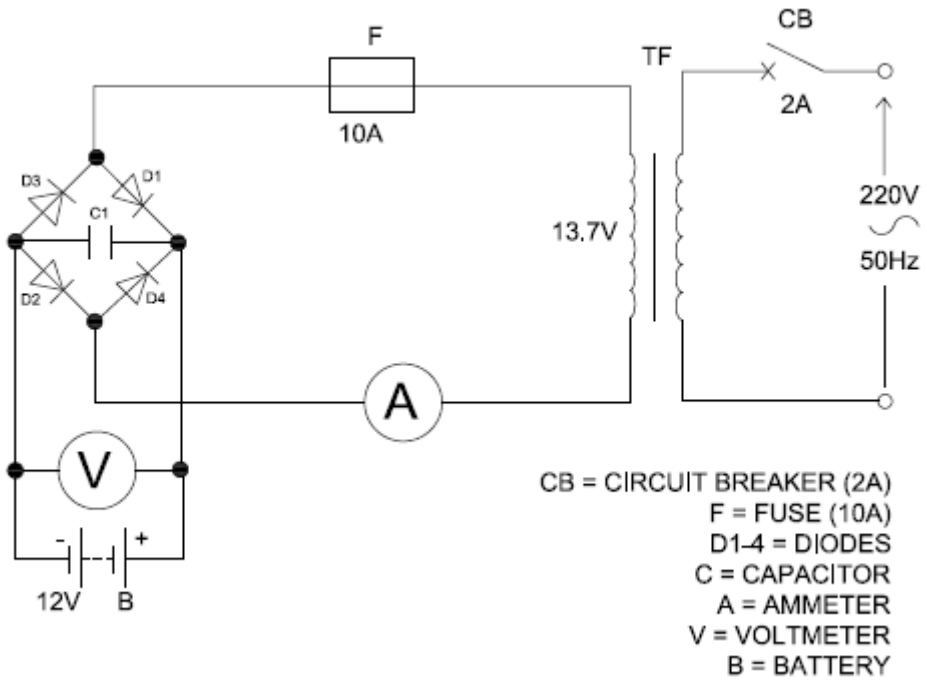

ELEKTRIESE STROOMBAANDIAGRAM

FIGUUR 1

Kopiereg voorbehou

DIAGRAMBLAD 2

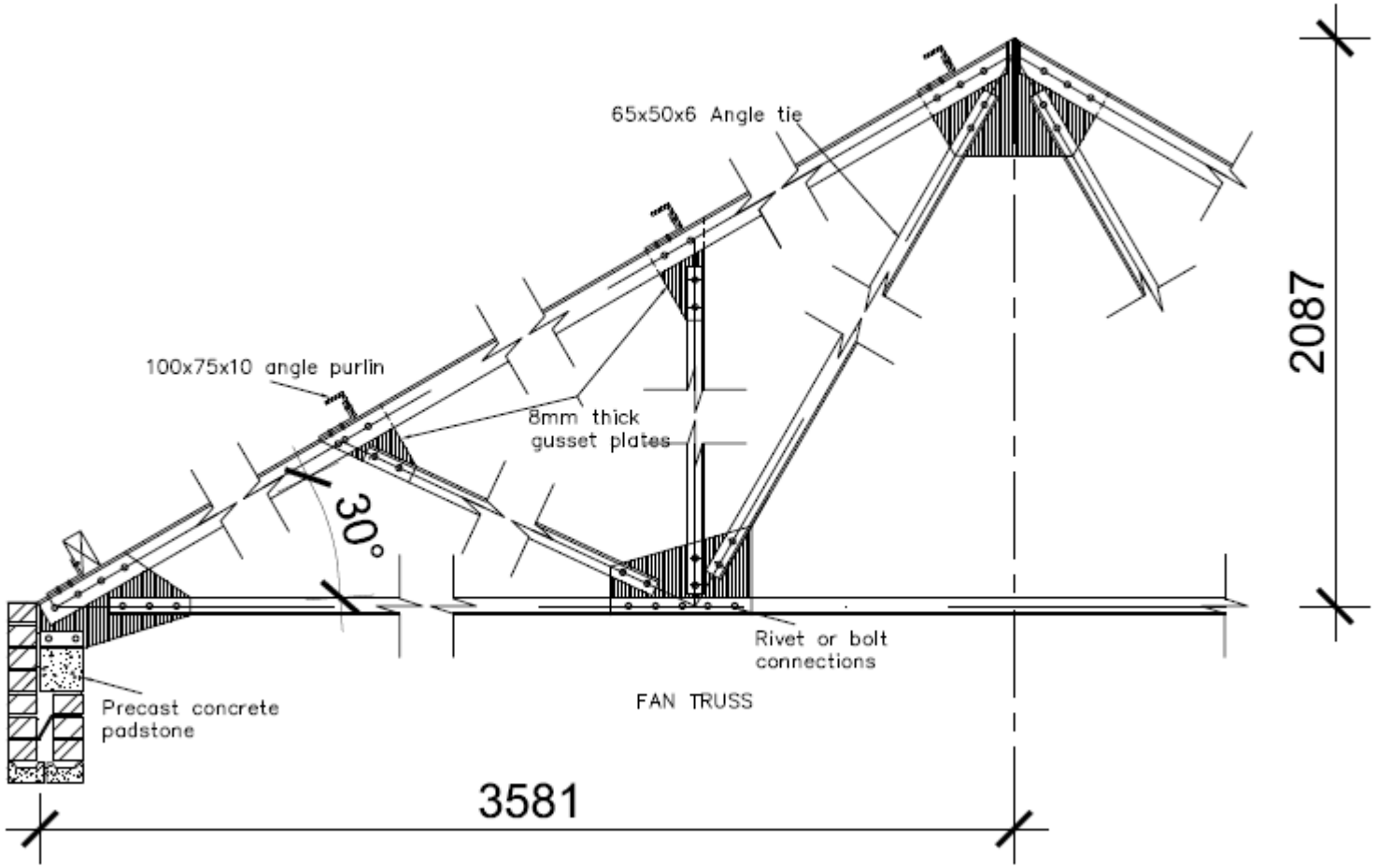

BOUSTAALDETAILLERING
SKAAL 1 : 25

FIGUUR 2

DIAGRAMBLAD 3

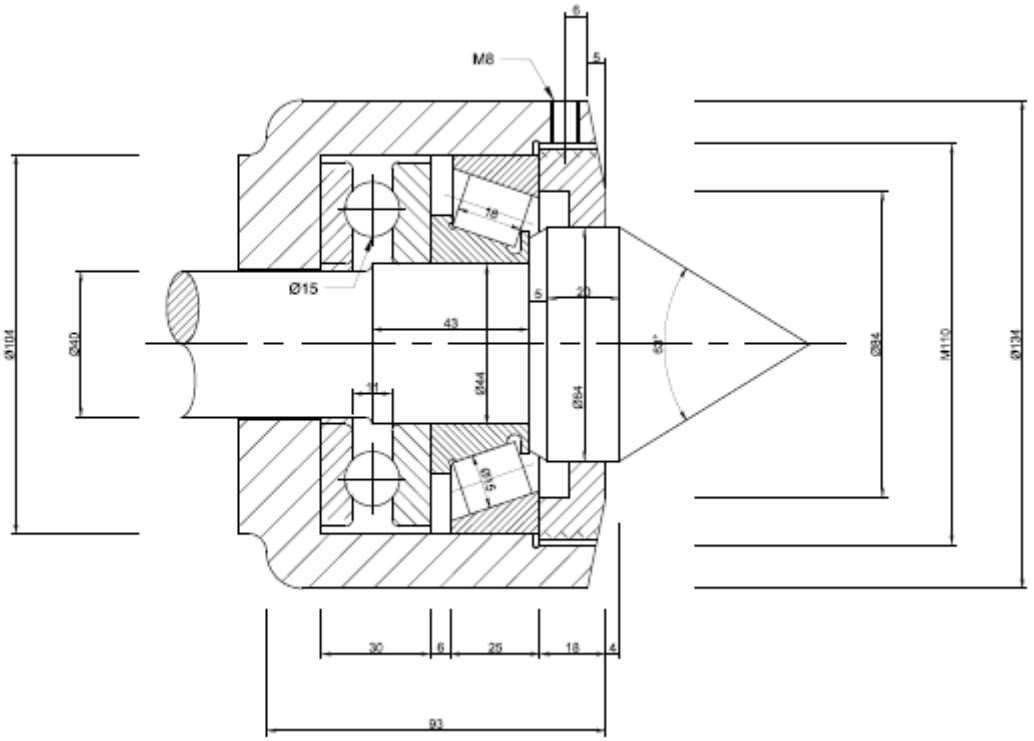

'N DRAAISENTER VIR 'N DRAAIBANK

FIGUUR 3

Kopiereg voorbehou

Blaai om asseblief

DIAGRAMBLAD 4

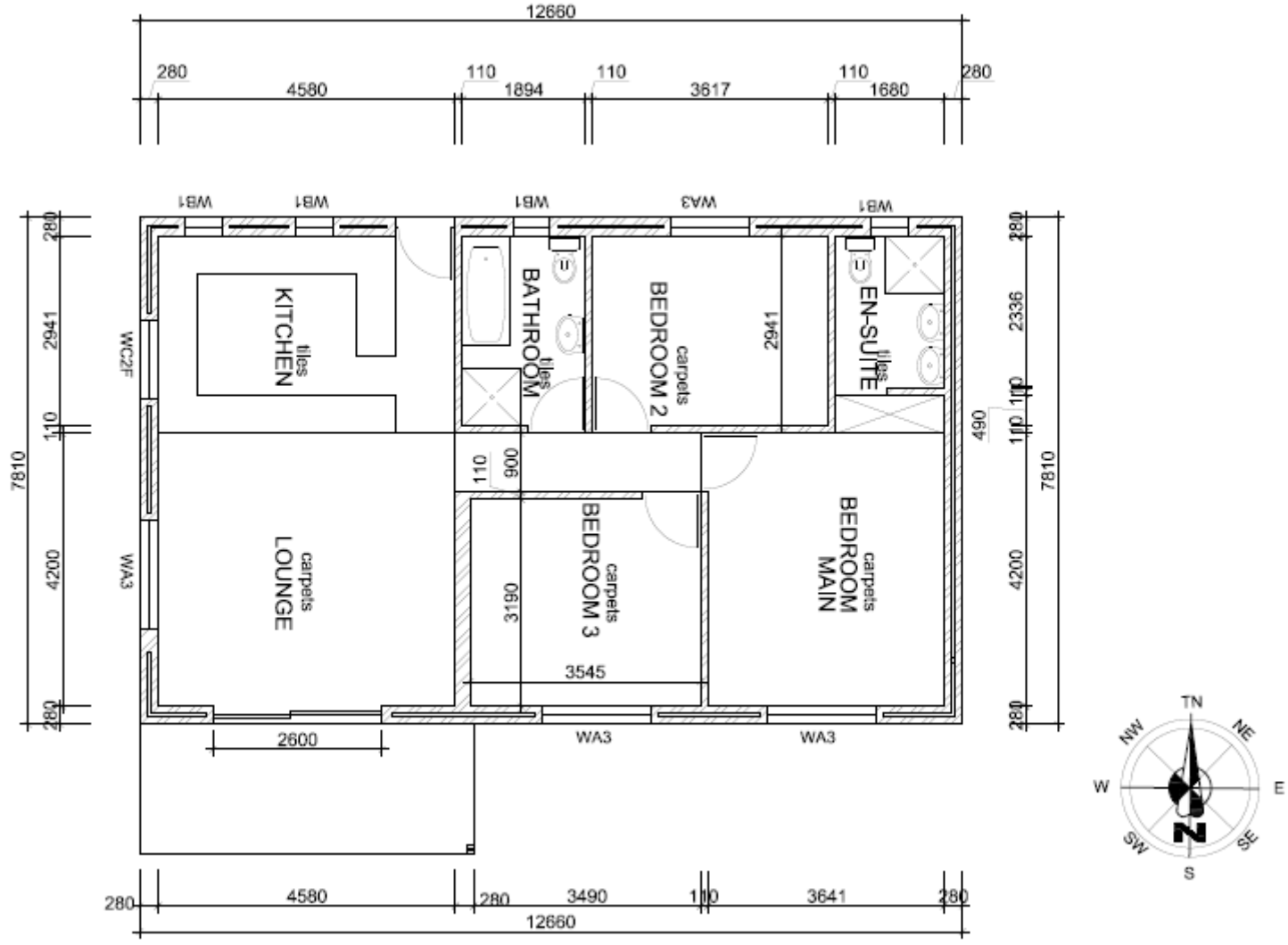

PLANUITLEG
SKAAL 1 : 100
FIGUUR 4

Kopiereg voorbehou

VERWYSINGSBLAD Skedule vir houtraamvensters

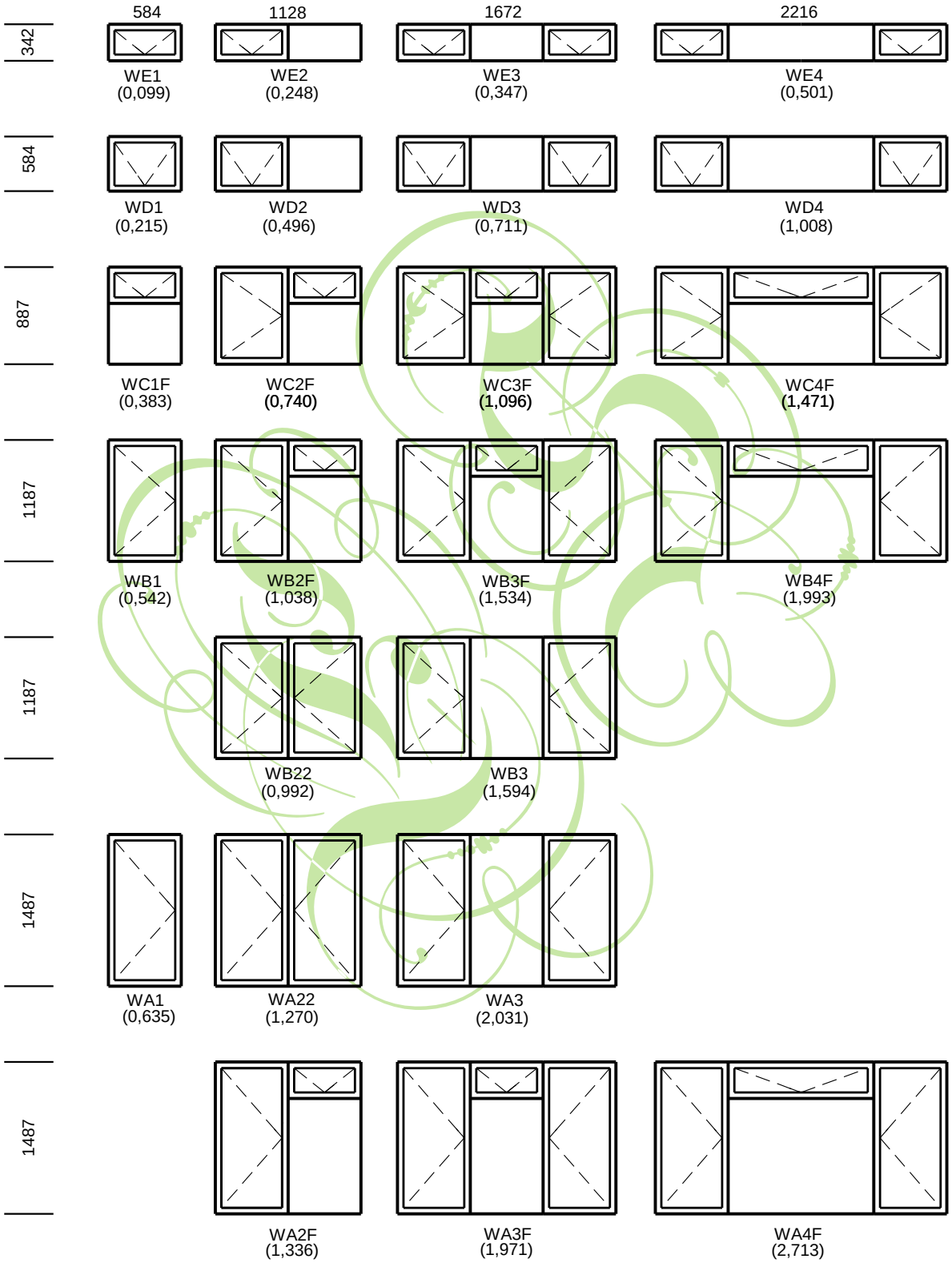

(Figures in brackets indicate glass area)

Kopiereg voorbehou

ANTWOORDBLAD **EKSAMENNOMMER:** | | | | | | | | | | | | | |

Kandidate mag 'n potlood of pen gebruik.

VRAAG 1

1.1

(4 × 2) (8)

1.2

(2 × 2) (4)

1.3 1.3.1

1.3.2

1.3.3

(3 × 1) (3)

[15]

Kopiereg voorbehou