higher education & training

Department:
Higher Education and Training
REPUBLIC OF SOUTH AFRICA

NASIENRIGLYN

NASIONALE SERTIFIKAAT: MULTI-DISSIPLINÊRE TEKENKANTOORPRAKTYK

REKENAARGESTEUNDE TEKENWERK

11 APRIL 2018

Hierdie nasienriglyn bestaan uit 6 bladsye.

Kopiereg voorbehou

VRAAG 1: REKENAARORIËNTERING

1.1
- Goeie-gehaltetekeninge wat netjies en akkuraat is, word geproduseer.
- Veranderinge kan vinnig en maklik aangebring word.
- Tekeninge kan vinnig opgeroep word om tyd te bespaar.
- Tekeninge kan maklik met ander professionele persone verbind word.
- Tekeninge of dele van tekeninge kan op ander tekeninge gekopieer word om tyd te bespaar.
- Tekeninge op RGT kan aan vervaardigingsmasjiene gekoppel word vir akkurate snywerk, ens. (Enige 4 × 2) (8)

1.2
- ’n Volledige RGT-stelsel is baie duur.
- ’n RGT-drywer/-tekenaar moet behoorlik opgelei word voordat hy/sy RGT doeltreffend kan gebruik. (2 × 2) (4)

1.3 1.3.1 Werkstasie
1.3.2 Modem
1.3.3 E-pos

(3 × 1) (3)
[15]

VRAAG 2: ELEKTRIESE TEKENWERK

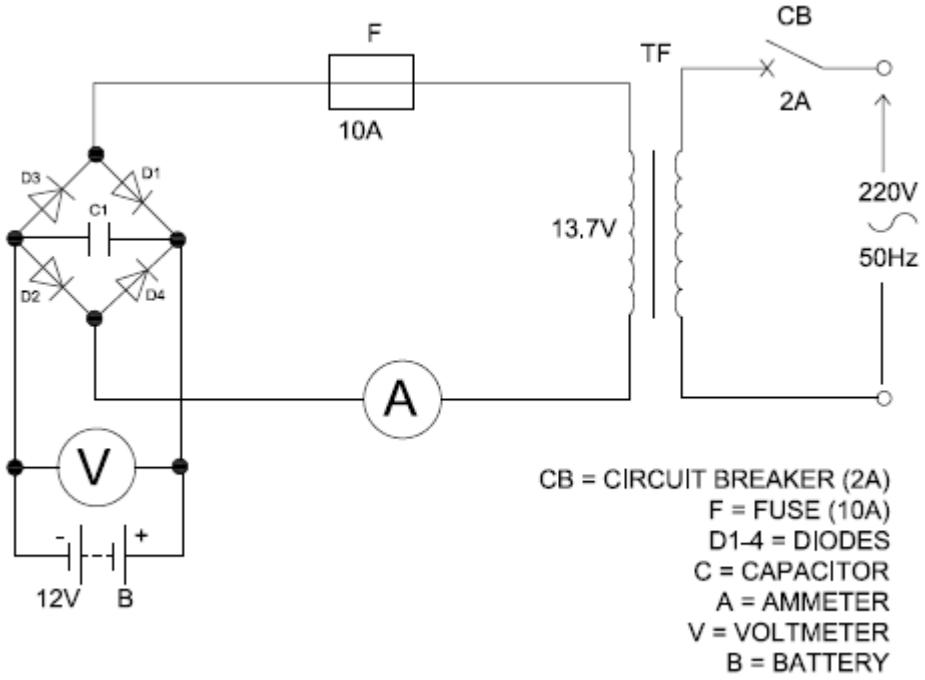

ELEKTRIESE STROOMBAANDIAGRAM

[15]

VRAAG 3: STRUKTURELE STAALWERKDETAILLERING

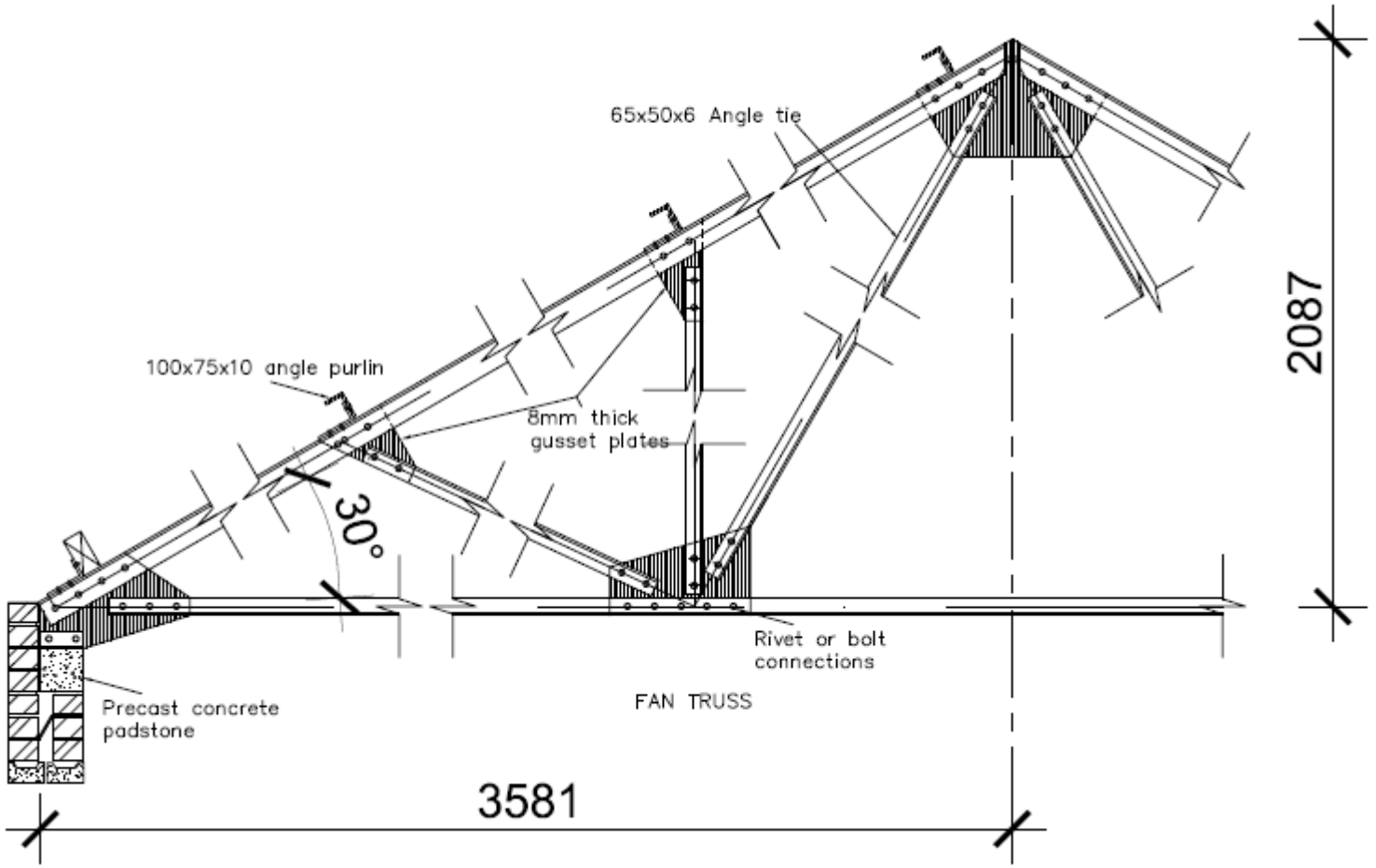

STRUKTURELE STAALWERKDETAILLERING

SKAAL 1 : 25

[20]

VRAAG 4: ALGEMENE EN MEGANIESE TEKENWERK

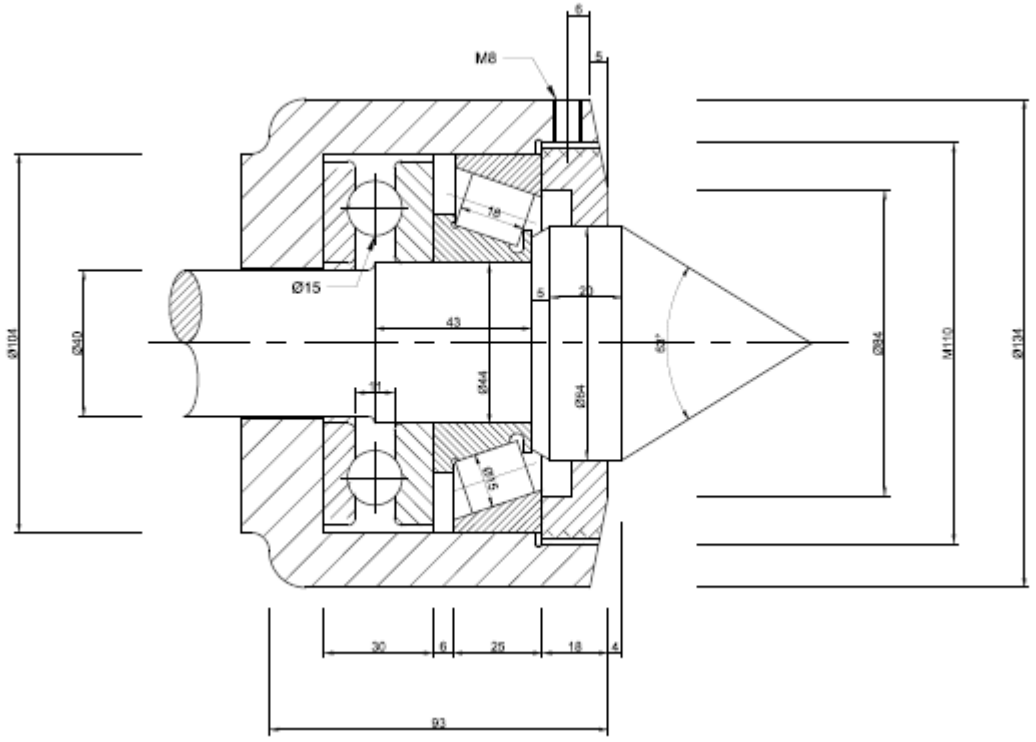

'N DRAAISENTER VIR 'N DRAAIBANK

[20]

VRAAG 5: BOUTEKENWERK

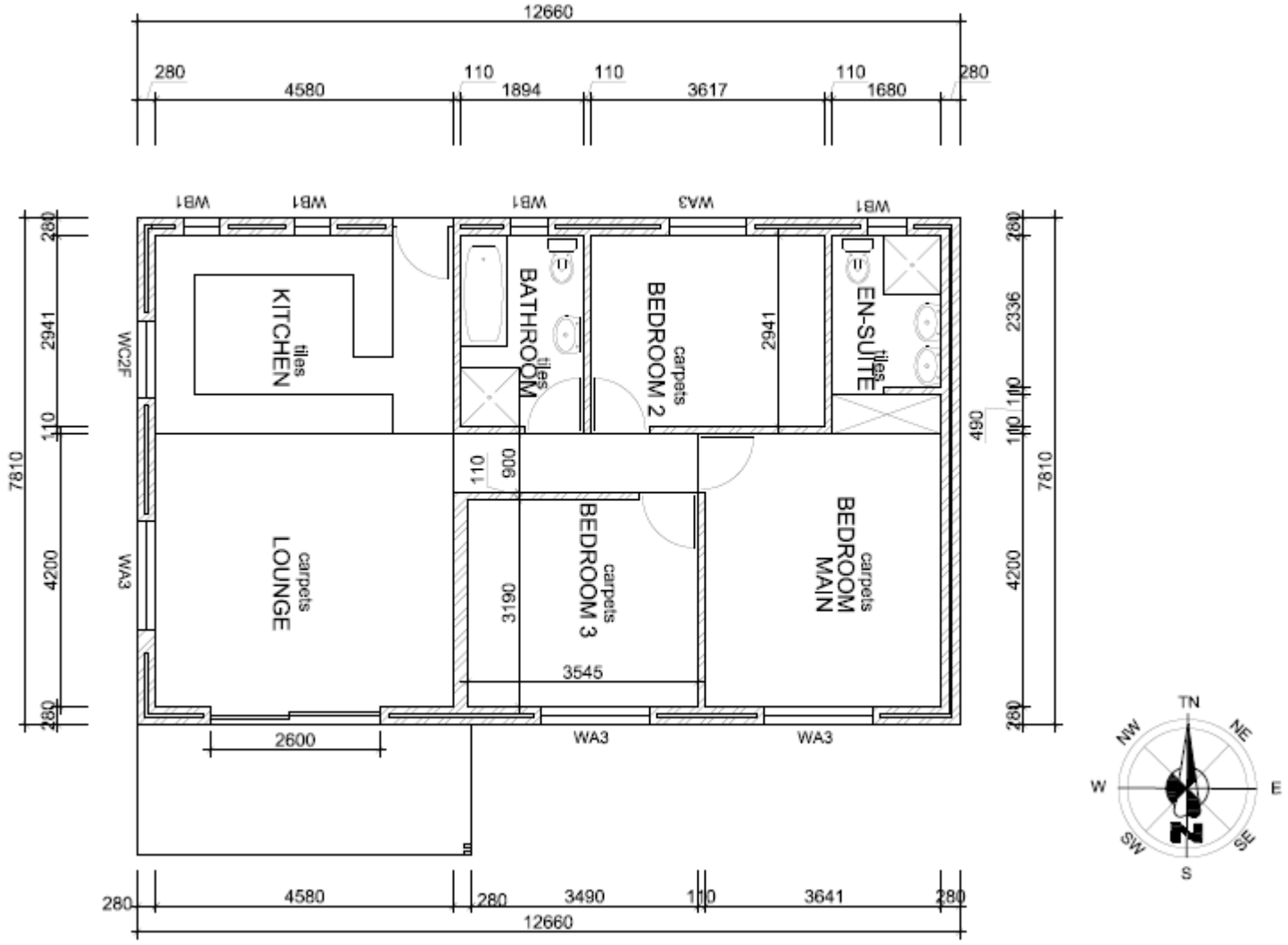

PLANUITLEG

SKAAL 1 : 100 **[30]**

TOTAAL: 100

Kopiereg voorbehou