higher education & training

Department:
Higher Education and Training
REPUBLIC OF SOUTH AFRICA

NASIENRIGLYN

NASIONALE SERTIFIKAAT

TIMMER- EN DAKWERKTEORIE N2

5 Augustus 2021

Hierdie nasienriglyn bestaan uit 7 bladsye.

Kopiereg voorbehou

VRAAG 1

1.1 1.1.1 'n Waterpas✓ is 'n deursigtige plastiekbuis wat met water gevul is✓ en gebruik word om vlakke, wat nie met ander meettoerusting op dieselfde hoogte gemeet of oorgedra kan word nie, te bepaal of oor te dra.✓ (3)

1.1.2 'n Lugbelwaterpas✓ word gebruik om gelykheid en loodsheid van horisontale en vertikale dienste of lyne te bepaal✓ of oor te dra.✓ (3)

1.1.3 'n Reihout✓ is 'n stuk reguit hout of aluminium wat saam met 'n lugbelwaterpas gebruik word om horisontale vlakke by twee of meer punte te verkry of oor te dra.✓ (2)

1.1.4 'n Skietlood✓ word gebruik om die vertikale vlak of punt te bepaal.✓ (2)

[10]

VRAAG 2

2.1
2.1.1 D
2.1.2 J
2.1.3 G
2.1.4 A
2.1.5 I
2.1.6 B
2.1.7 F
2.1.8 E
2.1.9 H
2.1.10 C

(10 × 1) (10)

2.2 2.2.1

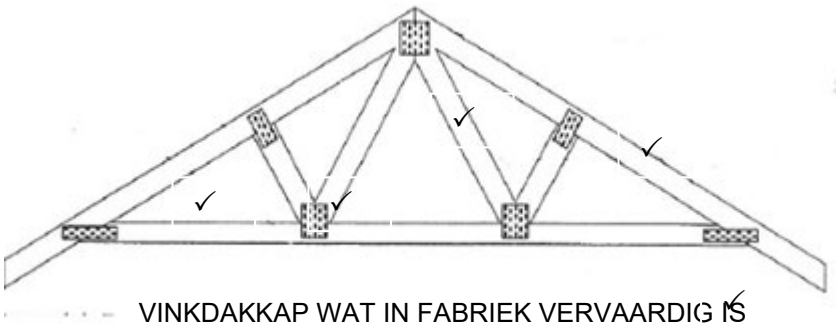

(5)

2.2.2



HOWE-DAKKAP WAT OP DIE TERREIN VERVAARDIG IS ✓

(5)
[20]

VRAAG 3

3.1
- Word onderdak gestoor om dit teen skadelike weerstoestande te beskerm
- Word in 'n gebied geplaas waar daar geen vog of puin is nie
- Word van die grond af op palette en selfs op 'n platform gestapel
- Word nie hoër as een meter gestapel nie
- Word so na as moontlik aan die werkplek gestapel (Enige 4 × 1) (4)

3.2
- Akriel
- Mastiek
- Asfalt
- Plastiek
- Bedekking (5)

3.3

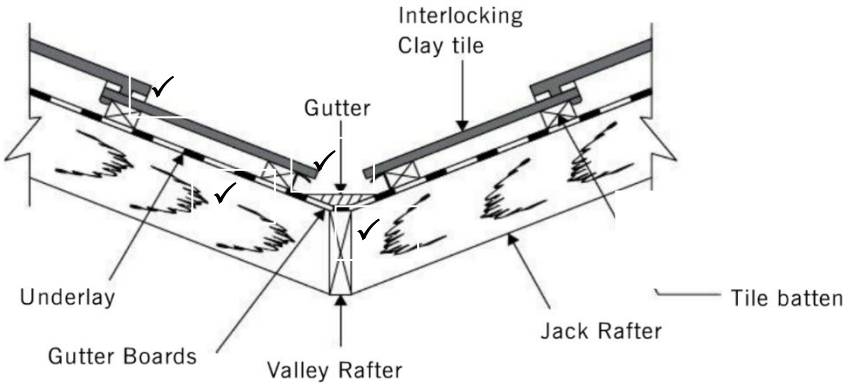

Benoeming: enige (4 × ½) (6)
[15]

VRAAG 4

4.1

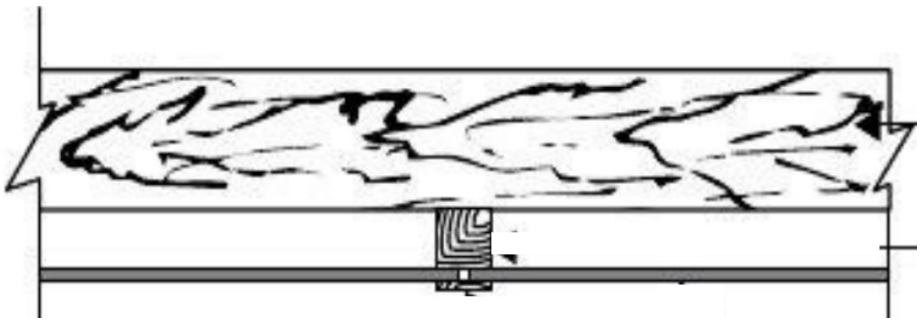

Skets:	3
Korrektheid:	1
Totaal:	4

(4)

4.2

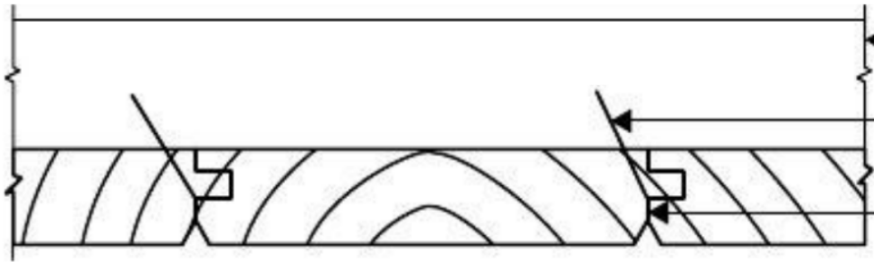

Skets:	3
Korrektheid:	1
Totaal:	4

(4)
[8]

VRAAG 5

5.1
- Om daglig aan 'n solderkamer in die dakruimte te verskaf
- Om ventilasie te verskaf
- Om bykomende binneruimte te verskaf
- Om die buite-voorkoms van die gebou te verbeter (4)

5.2
- Solderkamer met 'n plat dak
- Solderkamer met 'n skuins dak
- Solderkamer met 'n segmentdak (3)

5.3 'n Komvenster is 'n uitstaande ronde✓ of driekantige venster✓ wat aan 'n buitemuur of hoofstruktuur✓ uitstaan met sy eie onafhanklike dakstruktuur.✓ Dit kan enige venstertipe wees wat van enige venstermateriaal, hout, metaal of aluminium, vervaardig is.✓ (5)

Kopiereg voorbehou

5.4
- Vierkantige komvenster
- Skuins of kantkomvenster
- Sirkelvormige komvenster (3)

[15]

VRAAG 6

6.1
- Maak 'n opening en bevestig dwarsbalke aan die bo- en onderkant tussen die daksparre van die dakkonstruksie.
- Bevestig die rand of belegselstukke langs of bo op albei dwarsbalke.
- Pas en bevestig die daklig met skarniere aan die bokant van die belegsel of rand.
- Pas die filetdeel aan die onderkant van die bodorpel en die metaalstaaf en ’n koperknip aan die onderdorpel (om glas te hou).
- Pas oopmaaktoerusting aan die rand en die onderdorpel om die daklig oop en toe te maak. (Enige toepaslike 5 × 1) (5)

6.2

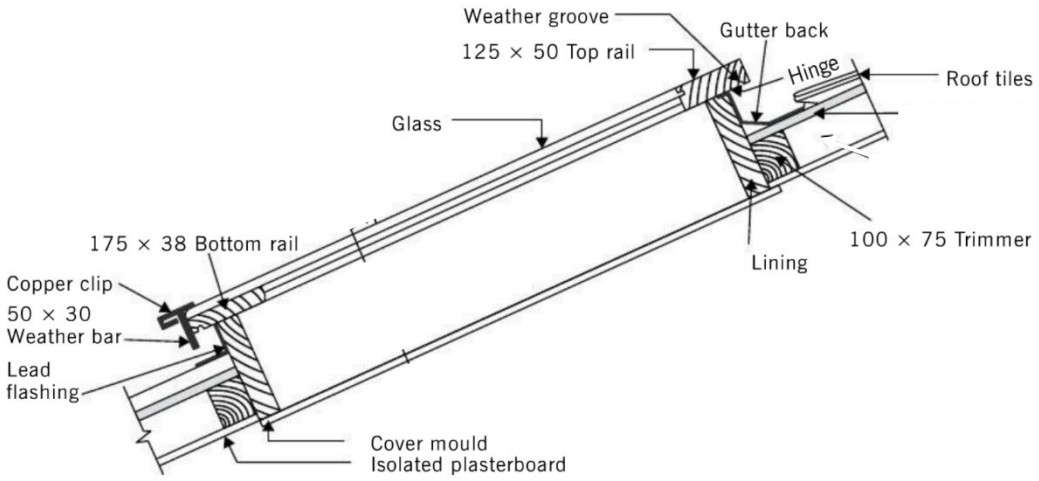

Skets:	4
Korrektheid:	1
Etikette: (Enige 4 × ½)	2
Totaal:	7

(7)

[12]

Kopiereg voorbehou

VRAAG 7: (SLEGS TIMMERWERKKANDIDATE)

7.1
7.1.1 Plaatrak
7.1.2 Kroonlys
7.1.3 16 mm verwerkte bord
7.1.4 Dado-deklaag
7.1.5 Kwadrant
7.1.6 Spatlys
7.1.7 Vloerplank
7.1.8 Eensteenmuur
7.1.9 Geraamde ruhegstuk
7.1.10 Pleister (10 × 1) (10)

7.2 Traprand of inlating wat in die deurraam ingesny✓ is waarin die deur pas wanneer dit toe is.✓ (2)

7.3
- Bo-en-onderdeur
- Paneeldeur
- Plankdeur
- Vlakdeur
- Glaspaneeldeur (Enige 4 × ½) (2)

7.4 7.4.1

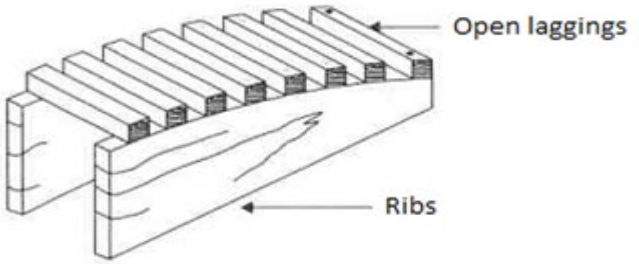

Skets:	2
Korrektheid:	1
Totaal:	3

(3)

7.4.2

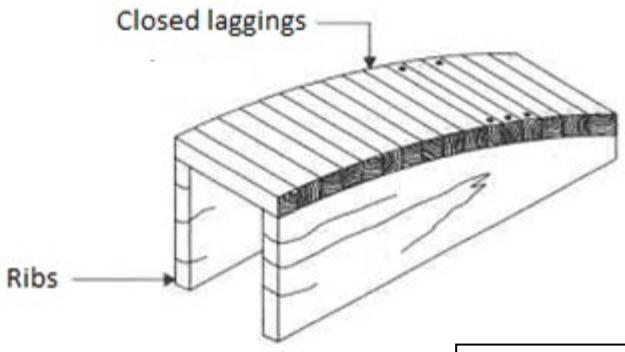

Skets:	2
Korrektheid:	1
Totaal:	3

(3)
[20]

Kopiereg voorbehou

VRAAG 8: (SLEGS DAKWERKKANDIDATE)

8.1

8.1.1 Onwaar✓ Aluminium is korrosiebestand✓ en kan kusomgewings weerstaan.✓ (3)

8.1.2 Waar (1)

8.1.3 Waar (1)

8.1.4 Onwaar✓ Geelkoper word buite✓ gebruik omdat dit gure weerstoestande kan weerstaan.✓ (3)

8.1.5 Onwaar✓ Gegalvaniseerde yster is met 'n dun film sink bedek om dit teen roes te beskerm,✓ maar 'n gekrapte oppervlak of 'n geboorde gat kan roes of verweer.✓ (3)

8.2

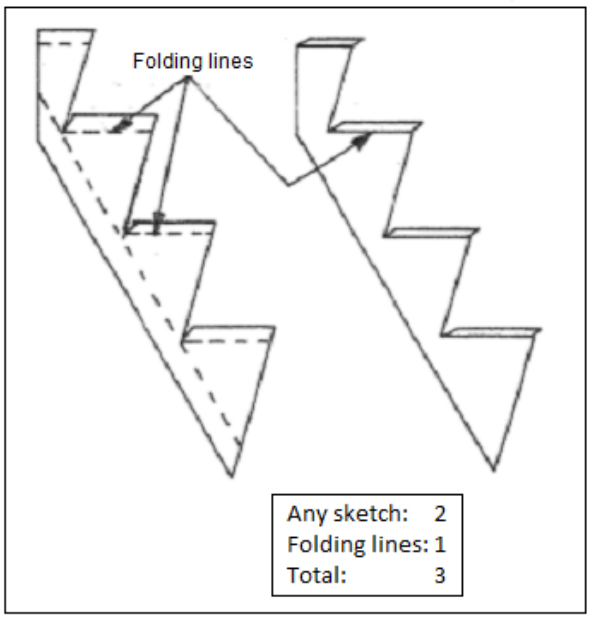

(3)

8.3

- Veselsement
- uPVC
- Aluminium
- Gegalvaniseerde yster (4 × ½) (2)

8.4

8.4.1 Kraspen

8.4.2 Om boë en onreëlmatige fatsoene te sny

8.4.3 Om dik teëls te sny en lengtes aan die kante van die dakrand te sny

8.4.4 Bentley-leidekkersbyl

(4 × 1) (4)

[20]

TOTAAL: 100

Kopiereg voorbehou