higher education & training

Department:
Higher Education and Training
REPUBLIC OF SOUTH AFRICA

NASIENRIGLYN

NASIONALE SERTIFIKAAT

TIMMER- EN DAKWERKTEORIE N2

6 AUGUSTUS 2019

Hierdie nasienriglyn bestaan uit 7 bladsye.

Kopiereg voorbehou

NOTA: Alternatiewe antwoorde wat nie deur hierdie nasienriglyn gedek word nie, kan ook as korrek oorweeg word.

VRAAG 1: UITLÊ VAN GEBOUE

- Stel was waar die grenspunte is, normaalweg staalstawe van 12 mm wat rooi aan die bokant geverf is.
- Maak die perseel skoon deur alle vullis, bosse ens. te verwyder en maak die perseel gelyk.
- Meet van elke kant van die voorste grenslyn die verlangde afstande soos op die plan gespesifiseer om die grenslyn en die voorste lyn van die gebou te bepaal.
- Stel die profielborde 300 mm hoog op en 1 m weg van die bouer se lyn.
- Gebruik die bouersvierkant of die 3:4:5 driehoekmetode om al die hoeke van die bouvierkant uit te lê.
- Merk die posisies af van die fondament en die mure op die profiele en slaan spykers in op hierdie posisies.
- Bind die bouers se lyn om die spykers op die profielborde, wat van een kant na die volgende gespan is om die posisie van die loopgrawe te bepaal.
- Maak die lyne waterpas wat die fondament se wydte tot by die grond voorstel.
- Merk die loopgraaflyne op die grond met boukalk.
- Grawe die loopgrawe tot op die diepte wat op die planne aangedui word. **[10]**

VRAAG 2: DAKKONSTRUKSIE

2.1

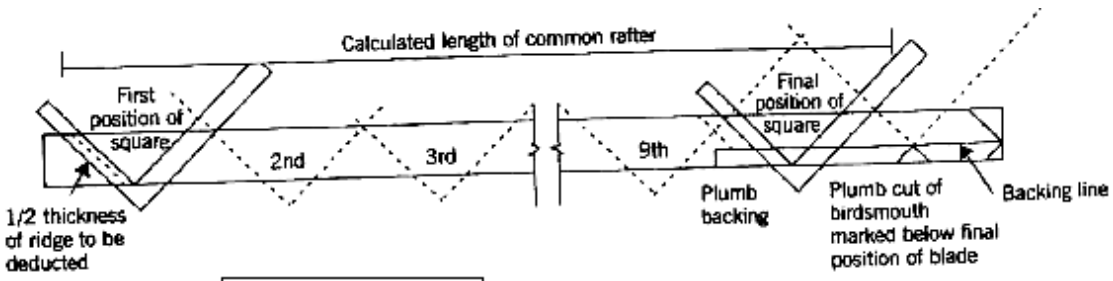

Sketch =	2
Correctness =	2
Construction =	3
Max for labels =	5
Total =	12

(12)

2.2 2.2.1 Buitenste laag van buitemuur verleng langs die onderkant van die dakbedekking wat voorkom dat onder ander voëls die dak binnekom.

2.2.2 Ook agterste swaaihaak genoem. Hoek van tussendeel tussen die skuins dakke

2.2.3 Afstand langs die balk tussen die twee onderste kante van die kappe of dakbalke

2.2.4 Word gevorm waar twee skuins dakke van 'n L-vormige dak by die interne hoek bymekaar kom.

(4 × 2) (8)
[20]

VRAAG 3: DAKBEDEKKING

3.1

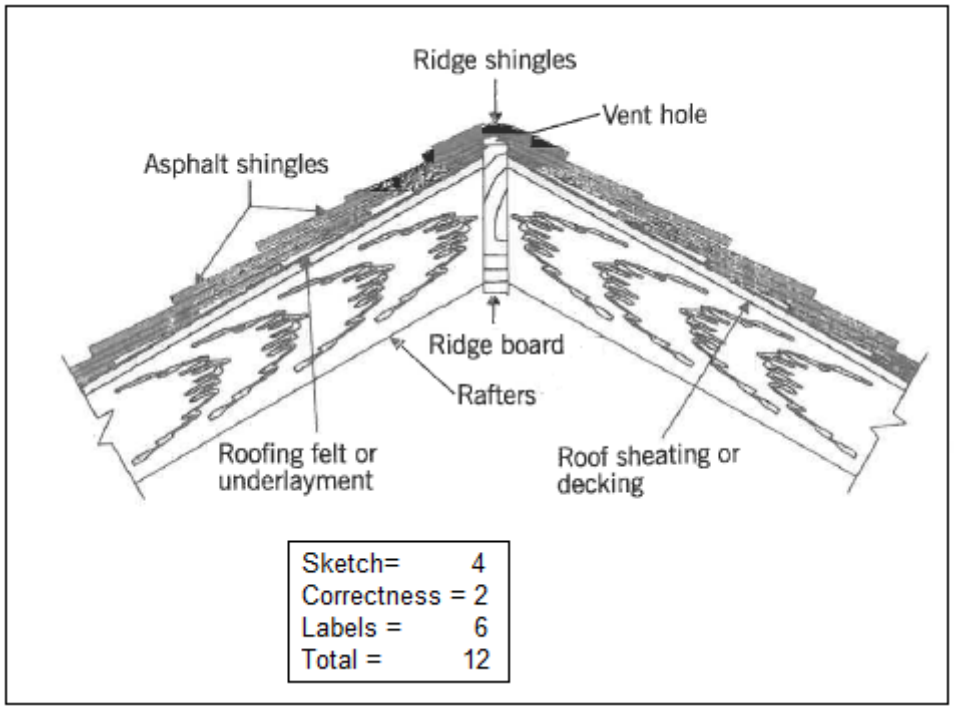

Sketch=	4
Correctness =	2
Labels =	6
Total =	12

(12)

3.2
- Lig
- Haelweerstandig
- Roesbestand
- Kan dekoratief wees as korrek uitgelê is
- Goeie hitte-isolator

(Enige 3 × 1) (3)
[15]

VRAAG 4: PLAFONNE

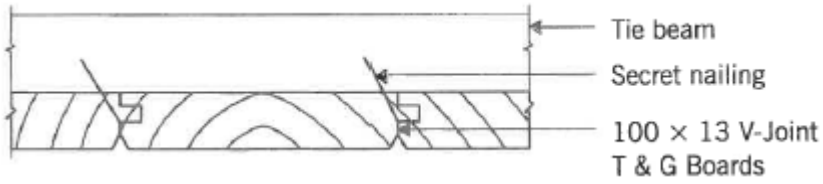

Sketch =	3
Correctness =	2
Labels =	3
Total =	8

[8]

VRAAG 5: DAKKAMERDAKKONSTRUKSIE

5.1 5.1.1

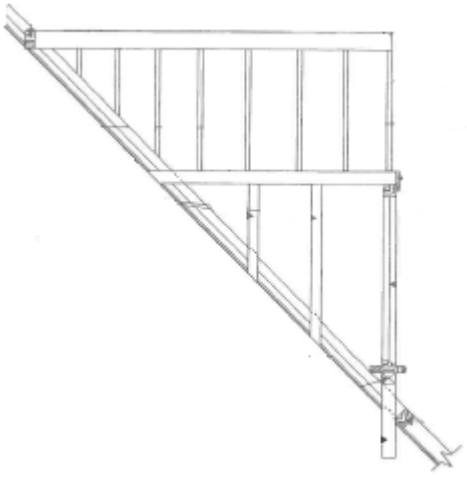

Dormer with a pitched roof

5.1.2

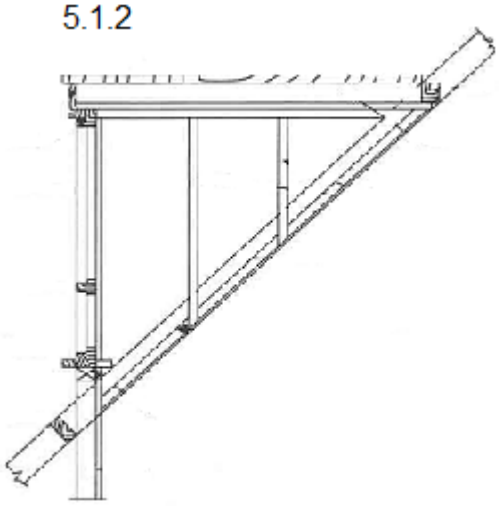

Dormer with a flat roof

(2 × 7) (14)

5.2 Dakkamer met segmentdak (1)

[15]

VRAAG 6: DAKLIGKONSTRUKSIE

6.1

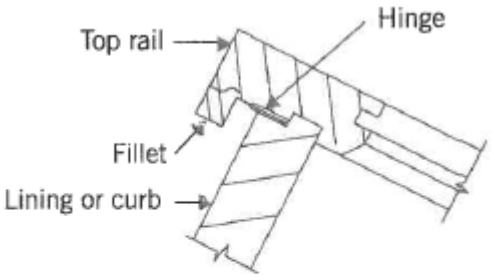

Sketch =	2
Correctness =	1
Max for labels =	3
Total =	6

6.2

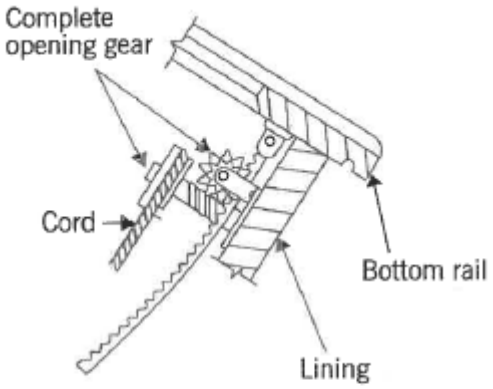

Sketch =	2
correctness =	1
Max for labels =	3
Total =	6

(2 × 6) **[12]**

VRAAG 7: (SLEGS TIMMERKANDIDATE)

7.1
7.1.1 Boonste dwarshout
7.1.2 Styl
7.1.3 Glaspanele
7.1.4 Glasuurstawe
7.1.5 Sluitspoor
7.1.6 Verminderde of kolfstyl
7.1.7 Verhewe kussinghoutpaneel
7.1.8 Onderste dwarshout

(8 × 1) (8)

7.2

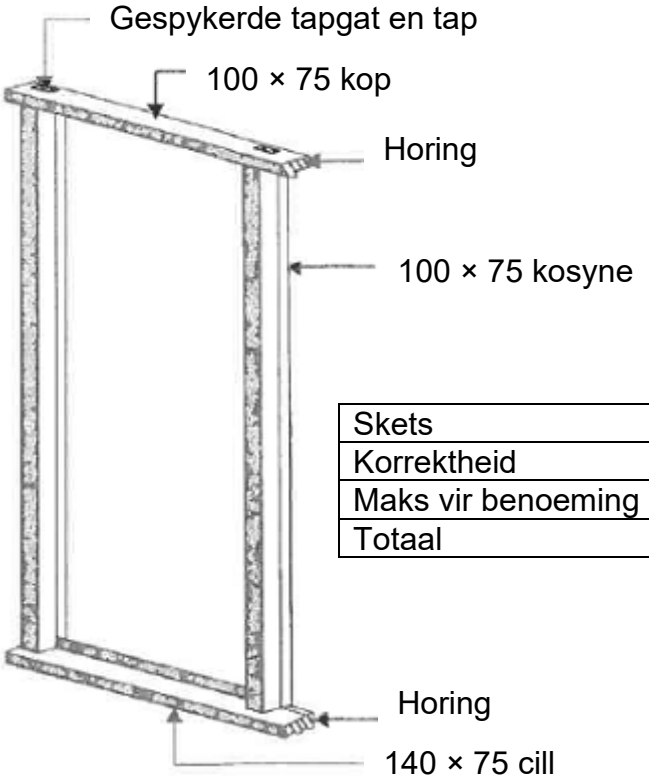

Skets	=	2
Korrektheid	=	1
Maks vir benoeming	=	3
Totaal	=	6

(6)

7.3 Vormwerk vir ‘n agthoekige kolom (1)

7.3.1 Dwarsbalk
7.3.2 Boute om dwarsbalke vas te maak
7.3.3 Plate wat 22 mm dik is
7.3.4 Soldate
7.3.5 Hoekfillette

(5 × 1) (5)
[20]

VRAAG 8: (SLEGS DAKWERKKANDIDATE)

8.1
- Koper: Rooibruinerige nieysterhoudende metaal. Sag, maar sterk, kan maklik buig en omvorm word. Rekbaar, hoogs smeebaar, roesvry
- Lood: Blouerige grys nieysterhoudende metaal. Sag, maar swaar. Hoë weerstand teen roes, korrosie en chemiese aanvalle soos water en suur. Smeebaar en buigbaar
- Aluminium: Silwerige blouwit nieysterhoudende metaal. Roesbestand, hoogs weerstandig teen korrosie. Lae treksterkte en smeltpunt
- Sink: Silwerblouerige wit nieysterhoudende metaal met ‘n opmerklike grein weens walsing. Wissel van sag tot hard, bros, lae smeltpunt. Bied uitstekende beskerming teen korrosie (4 × 2) (8)

8.2
8.2.1 Ontvang reënwater van die dak

8.2.2 Neem reënwater van geut na afvoerpyp

8.2.3 Geïnstalleer waar daar ‘n oorhang is

8.2.4 Ondersteun en hou afvoerpyp in posisie

8.2.5 Rig reënwater na ‘n sloot op ddie grond

(5 × 1) (5)

8.3 Proses om eksterne strukture teen die elemente te beskerm, byvoorbeeld reën, sonstrale deur vernis vir eksterne gebruik op hout aan te bring of NS4, NST, rooi-oksied aan metaal. (3)

8.4
8.4.1 C
8.4.2 A
8.4.3 D
8.4.4 B

(4 × 1) (4)
[20]

TOTAAL: 100

Kopiereg voorbehou