higher education & training

Department:
Higher Education and Training
REPUBLIC OF SOUTH AFRICA

T300(**A**)(A1)T

NASIONALE SERTIFIKAAT

TIMMER- EN DAKWERKTEORIE N2

(11022192)

1 Augustus 2018 (X-Vraestel)
09:00–12:00

Hierdie vraestel bestaan uit 6 bladsye.

ES

Kopiereg voorbehou

DEPARTEMENT VAN HOËR ONDERWYS EN OPLEIDING
REPUBLIEK VAN SUID-AFRIKA
NASIONALE SERTIFIKAAT
TIMMER- EN DAKWERKTEORIE N2
TYD: 3 UUR
PUNTE:100

LET WEL: As jy meer as die vereiste aantal vrae beantwoord, sal slegs die vereiste aantal gemerk word. Alle werk wat jy nie wil laat nasien nie, moet duidelik deurgehaal word.

INSTRUKSIES EN INLIGTING

1. 1.1 ALLE kandidate moet VRAAG 1 tot VRAAG 6 beantwoord.

   1.2 TIMMERWERK-KANDIDATE moet slegs VRAAG 7 beantwoord.

   1.3 DAKWERK-KANDIDATE moet slegs VRAAG 8 beantwoord.

2. Lees AL die vrae aandagtig deur.

3. Nommer die antwoorde volgens die nommeringstelsel wat in hierdie vraestel gebruik is.

4. Begin elke vraag op 'n NUWE bladsy.

5. Hou onderafdelings van vrae bymekaar.

6. Sketse moet netjies en duidelik wees en in POTLOOD gedoen word.

7. ALLE tekeninge moet benoem word.

8. Trek 'n lyn na voltooiing van elke onderafdeling.

9. Skryf netjies en leesbaar.

Kopiereg voorbehou

VRAAG 1: UITLÊ VAN GEBOUE

1.1 FIGUUR 1 hier onder toon 'n bouer se bukswaterpas.

Identifiseer al die genommerde dele deur die antwoord langs die vraagnommer (1.1.1–1.1.7) in die ANTWOORDBOEK neer te skryf. (7)

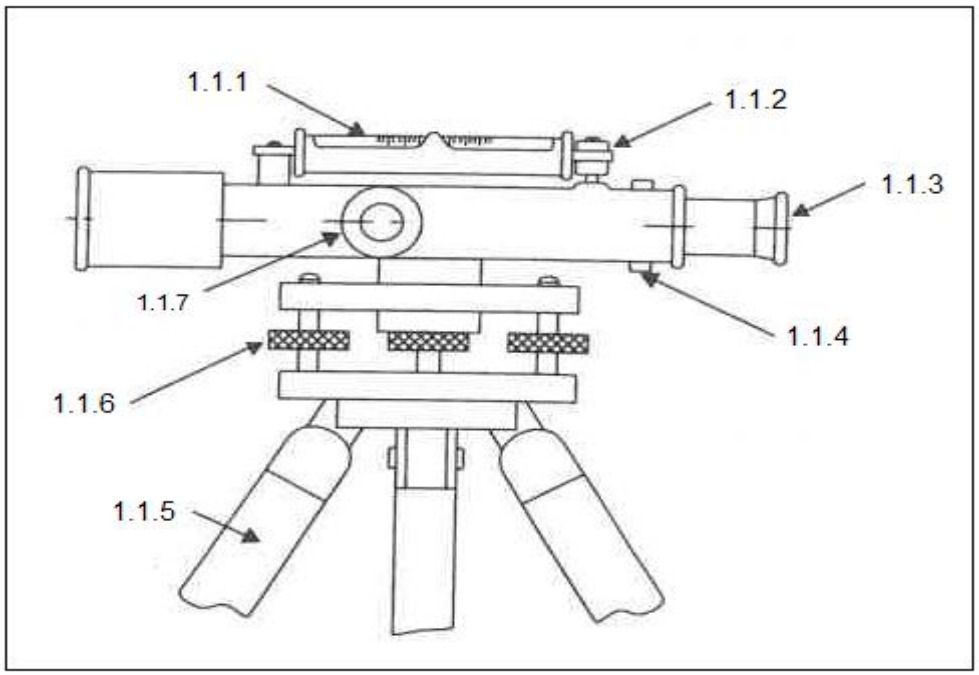

FIGUUR 1

1.2 Om probleme te voorkom moet die bouer verseker dat die 90° hoeke van 'n gebou reghoekig uiteengesit word.

Noem DRIE verskillende metodes hoe dit gedoen kan word. (3)
[10]

VRAAG 2: DAKKONSTRUKSIE

2.1 Ontwerp en teken 'n groot, netjiese, enkellynskets van 'n solder/mansardkap. Toon en benoem AL die basiese dele. (12)

2.2 Beskryf die konstruksie van 'n afdak. (2)

2.3 Noem TWEE gebruike van die afdak wat in VRAAG 2.2 beskryf word. (2)

2.4 Verduidelik kortliks die volgende terme in dakwerk:

2.4.1 Gewel-ent (2)

2.4.2 Tweevlakkige hoek (2)
[20]

VRAAG 3: DAKBEDEKKING

Dakkappe word op bestelling gemaak om by spesifieke dakontwerpe te pas. Verskillende soorte dakbedekkingsmateriaal is verkrygbaar vir die bedekking van dakke, maar elke deel van die dak het 'n spesifieke afwerking.

Teken netjiese en gedetailleerde vertikale, dwarsdeursnee-aansigte om tussen die volgende afwerkings te onderskei:

3.1 Rand (nok) van 'n dak wat met veselsementteëls bedek is. (7)

3.2 Kiel ('Valley')van 'n dak wat met gegolfde metaalteëls bedek is. (8)
[15]

VRAAG 4: PLAFONNE

4.1 Noem TWEE effektiewe voordele van elk van die volgende plafonstelsels:

4.1.1 Hangplafon

4.1.2 Bordplafon

4.1.3 Houtplafon

(3 × 2) (6)

4.2 Noem TWEE tipes tong-en-groeflasse met verskillende stomplyste wat gebruik kan word om die voorkoms van 'n houtplafon te verbeter. (2)
[8]

VRAAG 5: DAKKAMER-DAKKONSTRUKSIE

5.1 'n Dakkamervenster is 'n geraamde struktuur wat van die skuinsvlak van 'n gebou se dakoppervlak uitsteek.

Noem VIER funksies van 'n dakkamer. (4)

5.2 Beskryf 'n erker (venster) in puntvorm. (5)

5.3 Gee DRIE name van elk van die volgende:

5.3.1 Dakkamervenster

5.3.2 Erker (venster)('bay window')

(2 × 3) (6)
[15]

ESI

VRAAG 6: DAKLIGKONSTRUKSIE

Teken 'n netjiese, vertikale, dwarsdeursnee-aansig deur 'n longitudinale daklig wat in 'n plat dak ingebou is en met dakteëls bedek is. Die daklig moet aan die bokant skarnier. Toon en benoem AL die dele. **[12]**

VRAAG 7: (SLEGS TIMMERWERK-KANDIDATE)

7.1 FIGUUR 2 toon die konstruksie van 'n volaansig muur-tot-muur, houtstapelmuur-afskorting in posisie, wat met pleisterbordbelegsels bedek is.

Identifiseer al die genommerde dele van die raam deur die antwoorde langs die vraagnommer (7.1.1-1.1.7) in die ANTWOORDBOEK neer te skryf. (7)

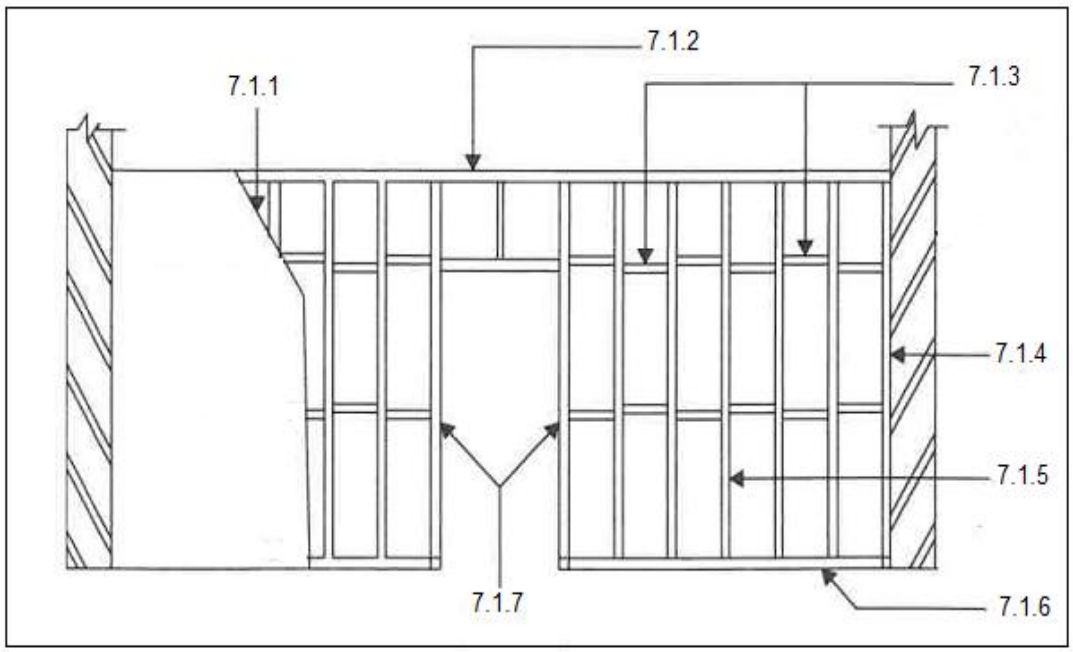

FIGUUR 2

7.2 Beskryf stap vir stap, in volgorde, die hang van 'n standaard voordeur van 'n gebou. (7)

7.3 Onderskei aan die hand van netjiese sketse tussen oop formeellatwerk en digte formeellatwerk. (2 × 3) (6)

[20]

VRAAG 8: (SLEGS DAKWERK-KANDIDATE)

8.1 Kopieer die tabel hier onder in u ANTWOORDBOEK en voltooi dit deur TWEE gebruike van elk van die volgende metale van toepassing op dakwerk, te noem.

	METALE	GEBRUIKE
8.1.1	Geelkoper	
8.1.2	Sink	
8.1.3	Aluminium	
8.1.4	Lood	

(4 × 2) (8)

8.2 Noem VIER standaardspesifikasies wat 'n dakwerker moet oorweeg wanneer die geute gekoop word om die dakwerk af te handel. (4)

8.3 Verduidelik kortliks die proses om membraanversterkte vloeistof as 'n waterdigte middel tussen 'n dak en 'n borsweringmuur te gebruik. (4)

8.4 Dui aan of die volgende stellings WAAR of ONWAAR is. Kies die antwoord en skryf slegs 'Waar' of 'Onwaar' langs die vraagnommer (8.4.1-8.4.4) in die ANTWOORDBOEK neer.

8.4.1 'n Leiklip-spykerhaak ('slate ripper') word gebruik om groot dele van die dak op te lig wanneer teëls of leisteen vervang moet word.

8.4.2 'n Handgeleide bandsaag word gebruik om die teëls in 'n spesifieke grootte te sny of af te werk.

8.4.3 Die Bentley-leiklipsnyer word gebruik om kleiner hoeveelhede teëls af te sny.

8.4.4 'n Parallelle teëlsnyer word gebruik om die teëls in 'n spesifieke grootte te sny.

(4 × 1) (4)

[20]

TOTAAL: 100

Kopiereg voorbehou