higher education & training

Department:
Higher Education and Training
REPUBLIC OF SOUTH AFRICA

NASIENRIGLYN

NASIONALE SERTIFIKAAT

TIMMER- EN DAKWERKTEORIE N2

6 APRIL 2018

Hierdie nasienriglyn bestaan uit 7 bladsye.

Kopiereg voorbehou

LET WEL: Nasieners moet ook alternatiewe antwoorde wat nie deur hierdie nasienriglyn gedek word nie in aanmerking neem.

VRAAG 1: UITLÊ VAN GEBOUE

1.1 Boulyn – die aangewese lyn deur die munisipaliteit vasgestel wat geen gebou mag oorskry nie om te verseker dat die strate eenvormig voorkom.

1.2 Hoogtemerk – merk bepaal deur die plaaslike owerheid wat die vlak van die perseel bepaal. Dit moet permanent wees en maklik om te vind in verhouding tot ander nabygeleë boustrukture, bakens, dreinbedekkings ens.

1.3 Uitgangspen – tydelike hoogtemerk of denkbeeldige hoogteoppervlak van die terrein wat as die vlak of elevasie uitgedruk word van enige punt as die vertikale afstand van die punt bokant of onderkant die bepaalde hoogte.

1.4 Bouersprofielplanke – tydelike planke wat horisontaal vasgespyker word aan vertikale houtpenne wat in die grond ingeslaan word sowat een meter vanaf die uitgrawingslyn om die akkurate uitleg van die fondament en mure te verseker.

1.5 Ontwerptekene – voorstelling van 'n projek maar met meer detail en formeel, gedoen met instrumente wat afmetings insluit.

(5 × 2) **[10]**

VRAAG 2: DAKKONSTRUKSIE

2.1

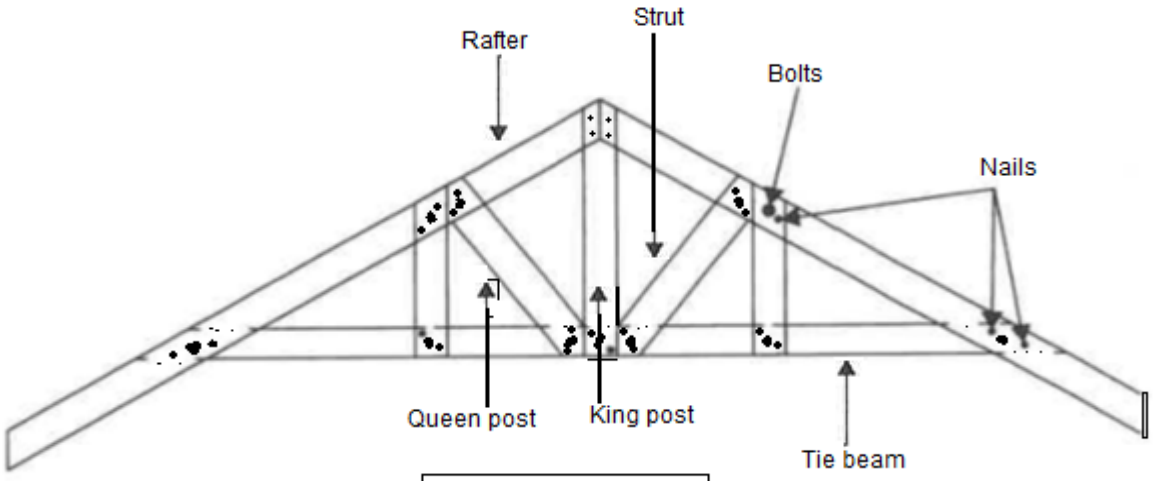

Sketch:	3
Correctness:	1
Labels:	7
Quality of sketch:	1
Total:	12

(12)

2.2 2.2.1 Muurplaat – houtdeel wat plat op die binneblad van die buitemure gelê word om 'n vlakdraende oppervlak te verskaf en die las van die kappe te versprei.

2.2.2 Oorhang – dakdeel waar die dakspar ‘n sekere afstand bokant die buitemure aan die buitekant van ‘n gebou uitsteek.

2.2.3 Kaplat – gewoonlik ‘n houtdeel van 50 × 76 wat oor die bokant van die daksparre met spasiëring van tot 1 150 mm vasgespyker word om metaal- of veselsementplaatwerk te ondersteun.

2.2.4 Gespykerde koppelingsplaat – gegalvaniseerde metaalplaat wat gepons word om ‘n spykerpatroon te vorm wat as verbinding dien by die samestelling van ‘n dakkap.

(4 × 2) (8)
[20]

VRAAG 3: DAKBEDEKKING

	Dakbedekking	Minimum helling	Vassitmetode
3.1.1	Natuurlike leiklip	20° met onderlaag of 30° sonder dit✓	Word met spykers aan die kop of in die middel aan die teëlstroke vasgesit✓
3.1.2	Veselsement-leiklip	10° met onderlaag of 17° sonder dit✓	Word op twee plekke vasgesit, in die middel met koperspykers van 32 mm en dan ook aan die onderent met koperskyfklinknaels✓
3.1.3	Kleiteëls	17° met onderlaag of 26° sonder dit✓	Word met spykers aan die teëlstroke vasgesit✓
3.1.4	Metaalteëls	Minimum van 10°✓	Word met roesbestande selfboorskroewe aan die latte vasgesit wat soms direk op ‘n bestaande dak opgesit word✓
3.1.5	Versteekte plaatbedekking	So laag as 1°✓	Word deur middel van ‘n klemstelsel aan die kaplatte vasgesit en die klemme word heeltemal deur die dakplate bedek✓

(5 × 2) (10)

3.2 3.2.1 C
3.2.2 E
3.2.3 B
3.2.4 A
3.2.5 D

(5 × 1) (5)
[15]

VRAAG 4: PLAFONNE

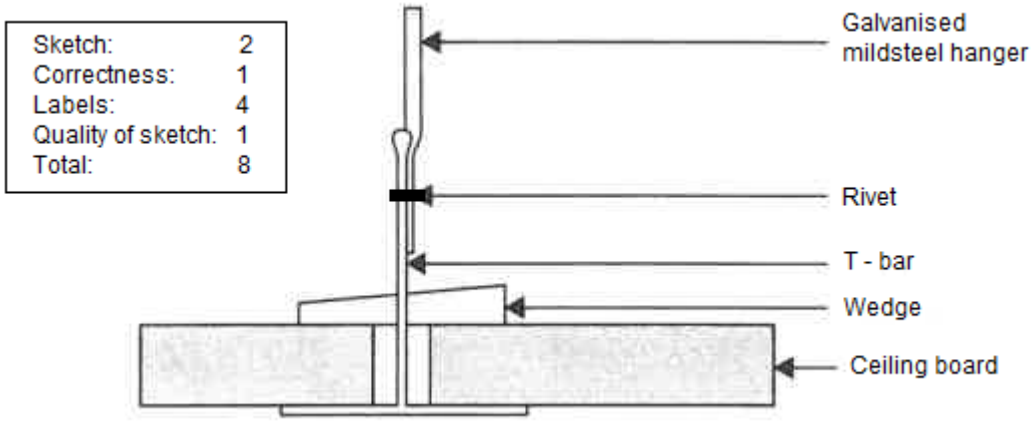

[8]

VRAAG 5: KONSTRUKSIE VAN 'N DAKKAMERVENSTER

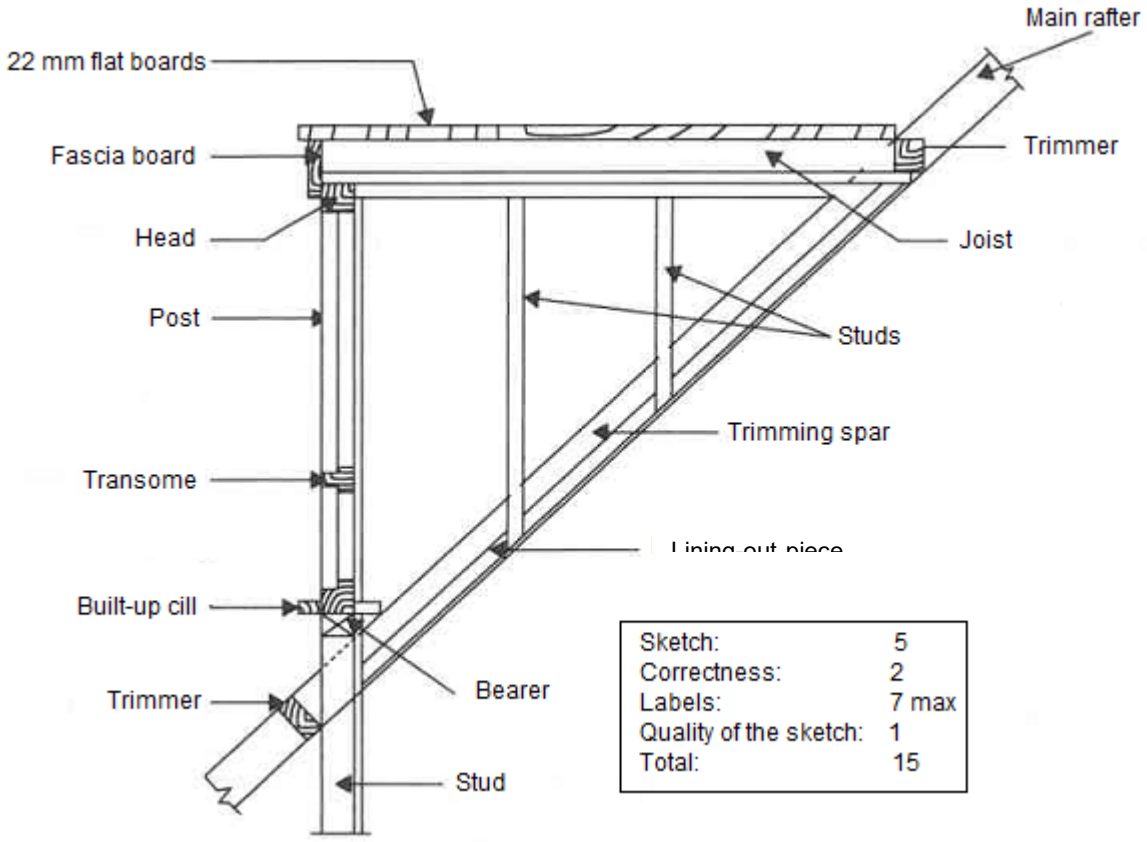

[15]

VRAAG 6: KONSTRUKSIE VAN DAKLIGTE

6.1
6.1.1 Onderreling
6.1.2 Boreling
6.1.3 Weerbestande groef
6.1.4 Geutrug
6.1.5 Skarnier
6.1.6 Daksparre
6.1.7 Raveelbalk
6.1.8 Belegstuk
6.1.9 Deklys
6.1.10 Loodvoegskort
6.1.11 Weerbestande staaf
6.1.12 Koperklem

(12 × 1) **[12]**

VRAAG 7 (SLEGS VIR TIMMERWERKKANDIDATE)

7.1
7.1.1 Plaatrak
7.1.2 Kroonlys
7.1.3 Boreling
7.1.4 Verhewe kussingpaneel
7.1.5 Dadolys
7.1.6 Onderreling
7.1.7 Vloer- of spatlys
7.1.8 Staansteen
7.1.9 Ruhegstuk
7.1.10 Middelste reling

(10 × 1) (10)

7.2 Met in-situ afskorting word bedoel dat die hele afskorting✓ op die terrein voorberei, opgerig en afgewerk word.✓ (2)

7.3 Om die openinge tussen mure toe te maak en die aaneenlopendheid van mure te handhaaf wanneer die deure toegemaak word.
Voorsiening van toegang en uitgang aan mense wat van die gebou gebruik maak.
Voorsiening van privaatheid en veiligheid aan mense in die gebou.

(Enige 2 x 1) (2)

7.4

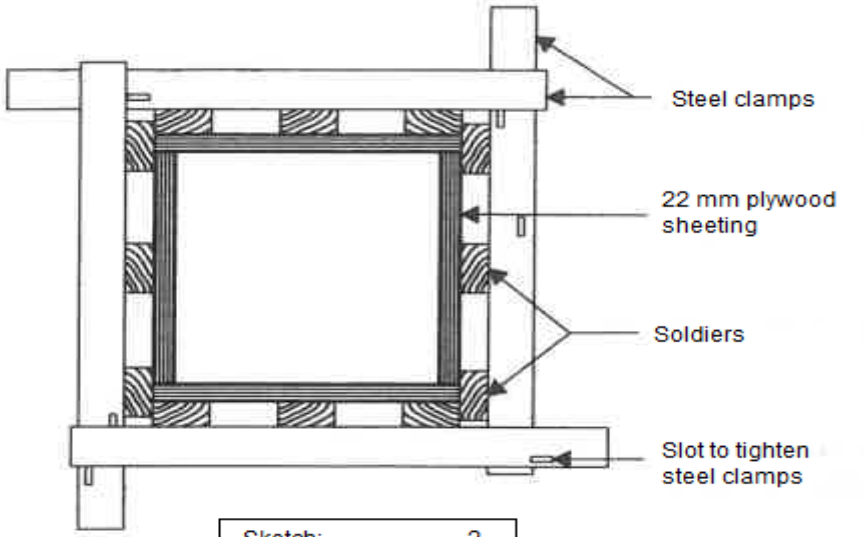

Sketch:	2
Correctness:	1
Labels: half x 4 =	2
Quality of sketch:	1
Total:	6

(6)
[20]

VRAAG 8: HIERDIE VRAAG IS SLEGS VIR DAKWERKKANDIDATE

8.1 8.1.1 Groefvoeg
Gerolde hulslas
Klinknaelhegting
Sweissoldering met spesiale toerusting

8.1.2 Harde soldering
Sweissoldering
Klinknaelhegting
Groefnaatvoeg

8.1.3 Sagte soldering
Gerolde hulslas
Groefnaatvoeg
Sweislas wat loodlaswerk genoem word

8.1.4 Groefvoeg
Klinknaelhegting
Harde soldering
Sweissoldering

(Enige 4 × 2) (8)

8.2 8.2.1 Waterdigting – verseëling van ‘n voeg sodat geen water deursypel nie soos byvoorbeeld by ‘n voeg tussen ‘n dak of skoorsteen of ‘n dak en ‘n borsweringmuur.

8.2.2 Weerbestandheid – die proses waar ‘n struktuur teen die weerelemente beskerm word✓ soos reën, die skerp son en waar vernis vir uitwendige gebruik aan die hout geverf is.✓

(2 + 2) (4)

8.3
- Die oppervlak waar die membraan vasgesit gaan word moet skoon, droog en taamlik gelyk wees.
- Alle los deeltjies moet afgeborsel word.
- Die vereiste lengte word gesny en die beskermende laag verwyder.
- Die membraan word met ferm, gelyke bewegings in posisie geplaas.
- In moeiliker gevalle kan die membraan liggies met ‘n hamer en houtblok getik word om dit in posisie te plaas. (Enige 4 × 1) (4)

8.4 8.4.1 B
8.4.2 A
8.4.3 C
8.4.4 A

(4 × 1) (4)
[20]

TOTAAL: 100

Kopiereg voorbehou