higher education & training

Department:
Higher Education and Training
REPUBLIC OF SOUTH AFRICA

NASIENRIGLYN

NASIONALE SERTIFIKAAT

BOUTEKENE N3

19 November 2020

Hierdie nasienriglyn bestaan uit 18 bladsye.

Kopiereg voorbehou

NOTA: Moenie punte toeken aan enige gedeelte van die tekening in die verkeerde posisie buiten as die punte toegewys vir die arsering van daardie komponent nie.

Ken punte toe vir netheid, korrekte titel en skaal selfs al is die tekening heeltemal verkeerd.

VRAAG 1

1.1 Waar
1.2 Onwaar
1.3 Onwaar
1.4 Waar
1.5 Waar

(5 × 2) **[10]**

VRAAG 2: BAKSTEENWERK

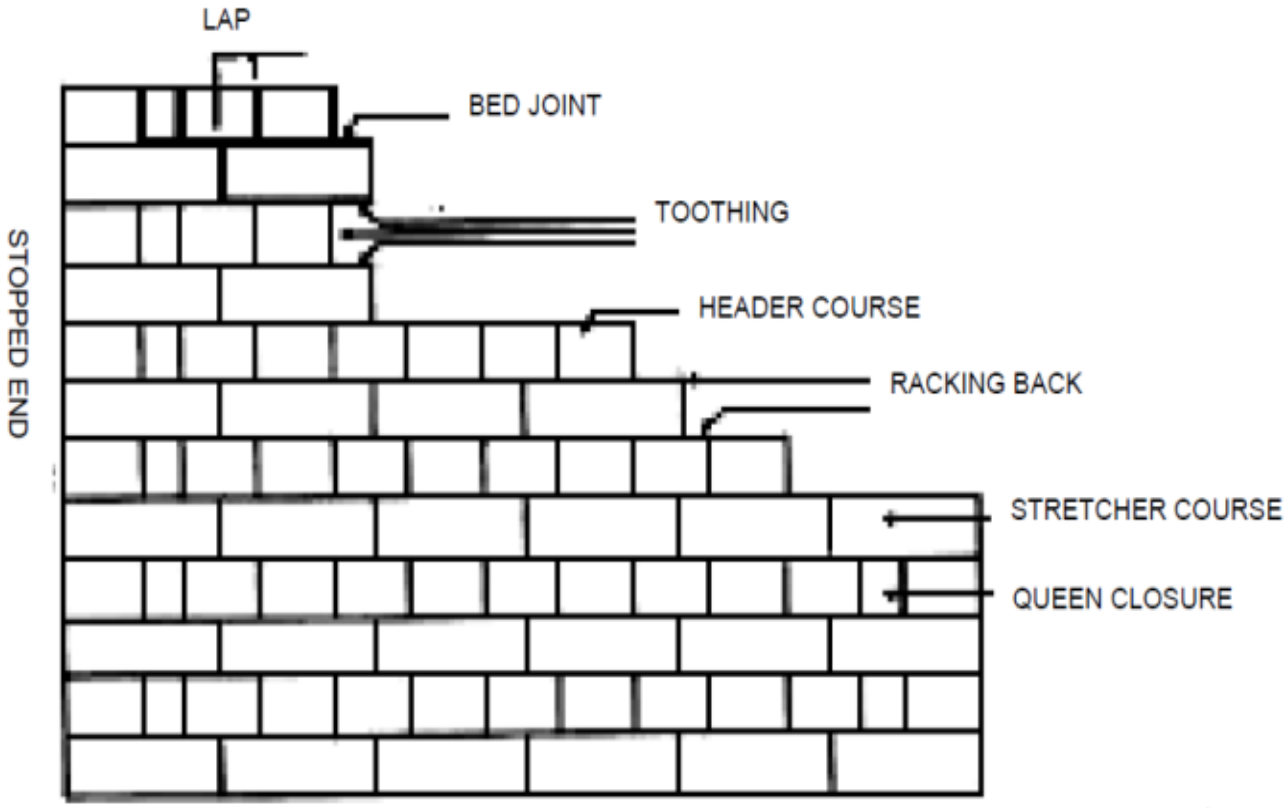

VOORAANSIG VAN ENGELSE VERBAND
SKAAL 1:10

VRAAG 2: RUBRIEK			
GEDEELTE VAN TEKENING	**NASIEN-KRITERIA**	**MOONTLIKE PUNT**	**OPMERKINGS**
Doodloopent, oorslaglas, strykvoeg, vertanding, trumessel, stryklaag, koplaag, geslote hangstruktuur (Queen closure), Twaalf lae hoog	Korrekte posisie	9	
	Maatskrywing	2	
	Etikettering	9	
Stene	Korrekte verband	4	
	Subtotaal	**24**	
	Gedeel deur	**2**	
Algehele korrektheid		**12**	
Skaal		**1**	
Titel		**1**	
Gebalanseerde uitleg en netheid		**1**	
TOTAAL:		**15**	

Kopiereg voorbehou

OPSOMMING VRAAG 2

NASIENKRITERIA	Moontlike punt	Nasiener	Interne moderator	Eksterne moderator
Korrekte posisie	6			
Etikette	2			
Dimensies	14			
Verband	4			
Subtotaal	**26**			
Gedeel deur	**2,89**			
Algehele korrektheid	**9**			
Lynwerk	**4**			
Akkuraatheid	**1**			
Gebalanseerde uitleg en netheid	**1**			
TOTAAL:	**15**			

[15]

VRAAG 3: GRONDVLOERKONSTRUKSIE

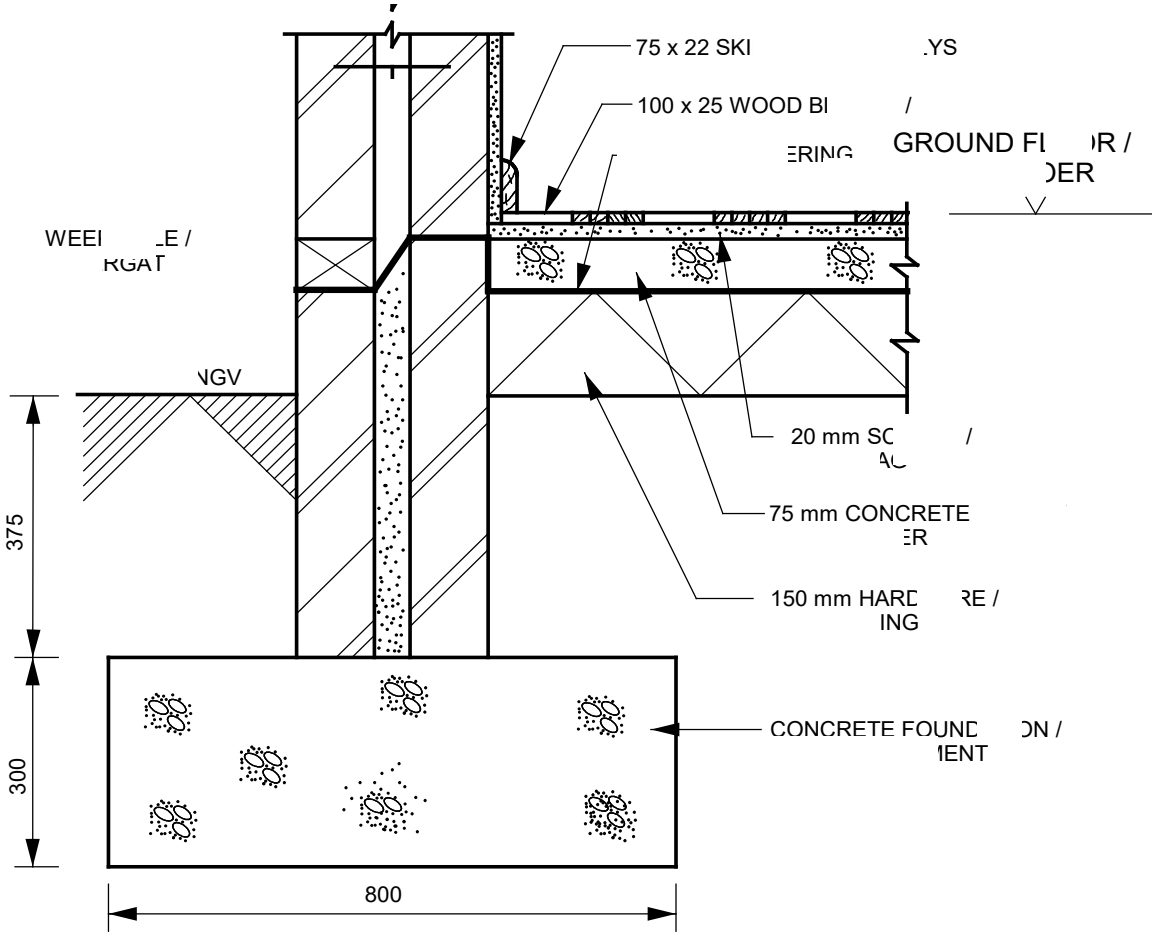

VERTIKALE DEURSNEE DEUR DIE GROND EN FONDAMENT
SKAAL 1:10

VRAAG 3: RUBRIEK			
GEDEELTE VAN TEKENING	**NASIEN-KRITERIA**	**MOONTLIKE PUNT**	**OPMERKINGS**
Fondament, harde puin, betonvloer	Korrekte posisie	3	
	Maatskrywing	3	
	Etikettering	3	
	Arsering	3	
Grondvloergidspleister, vloerafwerking, vloerlys	Korrekte posisie	3	
	Maatskrywing	3	
	Etikettering	3	
	Arsering	3	
Muur, binddrade, pleister	Korrekte posisie	3	
	Maatskrywing	2	muur en pleister
	Etikettering	3	
	Arsering	2	muur en pleister
Voglaag, syfergat, grondvlak	Korrekte posisie	3	
	Maatskrywing	1	regulasie
	Etikettering	3	
	Arsering	1	grondvlak
		Subtotaal	**42**	
		Gedeel deur	**3,5**	
		Algehele korrektheid	**12**	
		Algehele indruk	**1**	
		Titel	**1**	
		Skaal	**1**	
		TOTAAL:	**15**	

Kopiereg voorbehou

OPSOMMING VRAAG 3

NASIENKRITERIA	Moontlike punt	Nasiener	Interne moderator	Eksterne moderator
Korrekte posisie	12			
Dimensies	9			
Etikette	12			
Arsering	9			
Subtotaal	**42**			
Gedeel deur	**3,5**			
Algehele korrektheid	**12**			
Algehele indruk	**1**			
Titel	**1**			
Skaal	**1**			
TOTAAL:	**15**			

[15]

VRAAG 4: BETONBLAD MET HANGPLAFON

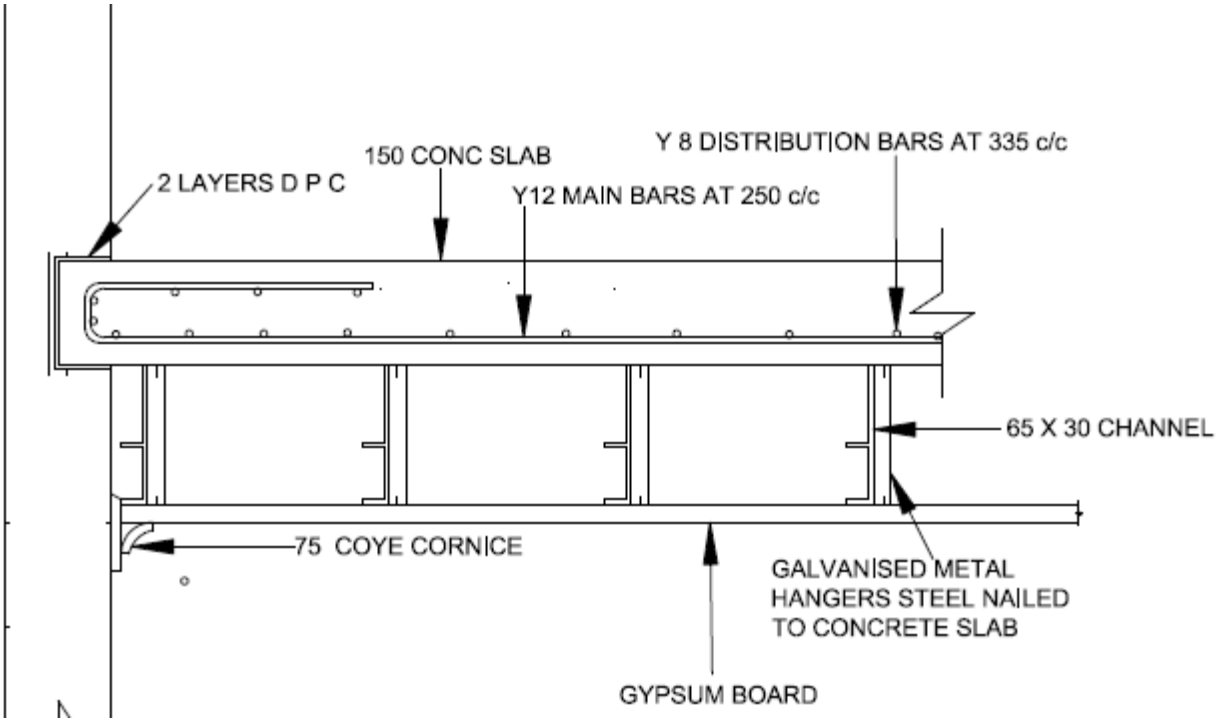

VRAAG 4: RUBRIEK			
GEDEELTE VAN TEKENING	**NASIEN-KRITERIA**	**MOONTLIKE PUNT**	**OPMERKINGS**
Plafonbord, kroonlys, kanaal, hangers,	Korrekte posisie	4	
	Maatskrywing	4	
	Etikettering	4	
	Arsering	4	
Betonblad, gidspleister, vloerafwerking, vloerlys	Korrekte posisie	4	
	Maatskrywing	4	
	Etikettering	4	
	Arsering	4	
Muur, binddrade, pleister	Korrekte posisie	2	
	Maatskrywing	2	muur en pleister
	Etikettering	3	
	Arsering	2	muur en pleister
Voglaag, steenversterking	Korrekte posisie	3	
	Maatskrywing	1	regulasie
	Etikettering	3	
	Arsering	2	grondvlak
		Subtotaal	**50**
		Gedeel deur	**3,125**
		Algehele korrektheid	**16**
		Algehele indruk	**2**
		Titel	**1**
		Skaal	**1**
		TOTAAL:	**20**

Kopiereg voorbehou

OPSOMMING VRAAG 4

NASIENKRITERIA	Moontlike punt	Nasiener	Interne moderator	Eksterne moderator
Korrekte posisie	13			
Dimensies	11			
Etikette	14			
Arsering	12			
Subtotaal	**50**			
Gedeel deur	**3,125**			
Algehele korrektheid	**16**			
Algehele indruk	**2**			
Titel	**1**			
Skaal	**1**			
TOTAAL:	**20**			

[20]

VRAAG 5: SWAAIRAAMKOP

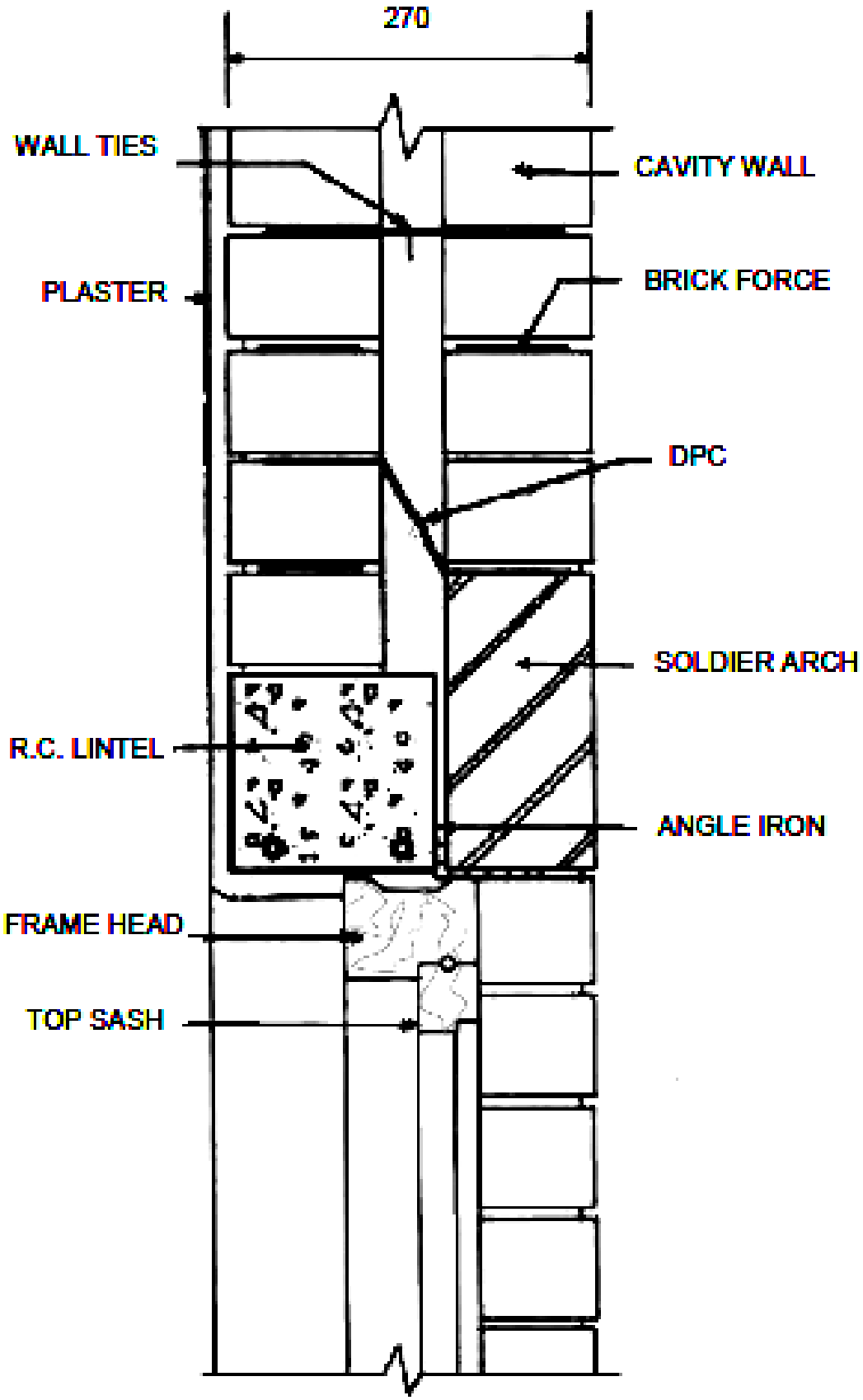

VRAAG 5: RUBRIEK			
GEDEELTE VAN TEKENING	**NASIEN-KRITERIA**	**MOONTLIKE PUNT**	**OPMERKINGS**
Muur en pleister	Korrekte posisie	3	
	Maatskrywing	3	
	Etikettering	3	
	Arsering	3	Beide korse
Betonlatei en staansteenboog	Korrekte posisie	4	
	Maatskrywing	2	
	Etikettering	2	
	Arsering	2	
Voglaag en binddrade	Korrekte posisie	4	
	Maatskrywing	2	
	Etikettering	2	
	Arsering		
Kop van raam en boreling	Korrekte posisie	4	
	Maatskrywing	2	
	Etikettering	2	
	Arsering	2	
Glas	Korrekte posisie	1	
	Maatskrywing	1	
	Etikettering	1	
	Arsering	1	
	Subtotaal	**44**	
	Gedeel deur	**4,4**	
	Algehele korrektheid	**10**	
	Lynwerk	**3**	
	Akkuraatheid	**4**	
	Gebalanseerde uitleg en netheid	**3**	
	TOTAAL:	**20**	

Kopiereg voorbehou

OPSOMMING VRAAG 5

NASIENKRITERIA	Moontlike punt	Nasiener	Interne moderator	Eksterne moderator
Korrekte posisie	16			
Dimensies	10			
Etikette	10			
Arsering	8			
Subtotaal	**44**			
Gedeel deur	**4,4**			
Algehele korrektheid	**10**			
Lynwerk	**3**			
Akkuraatheid	**4**			
Gebalanseerde uitleg en netheid	**3**			
TOTAAL:	**20**			

[20]

VRAAG 6: SKELET BINNEDEURKOSYN

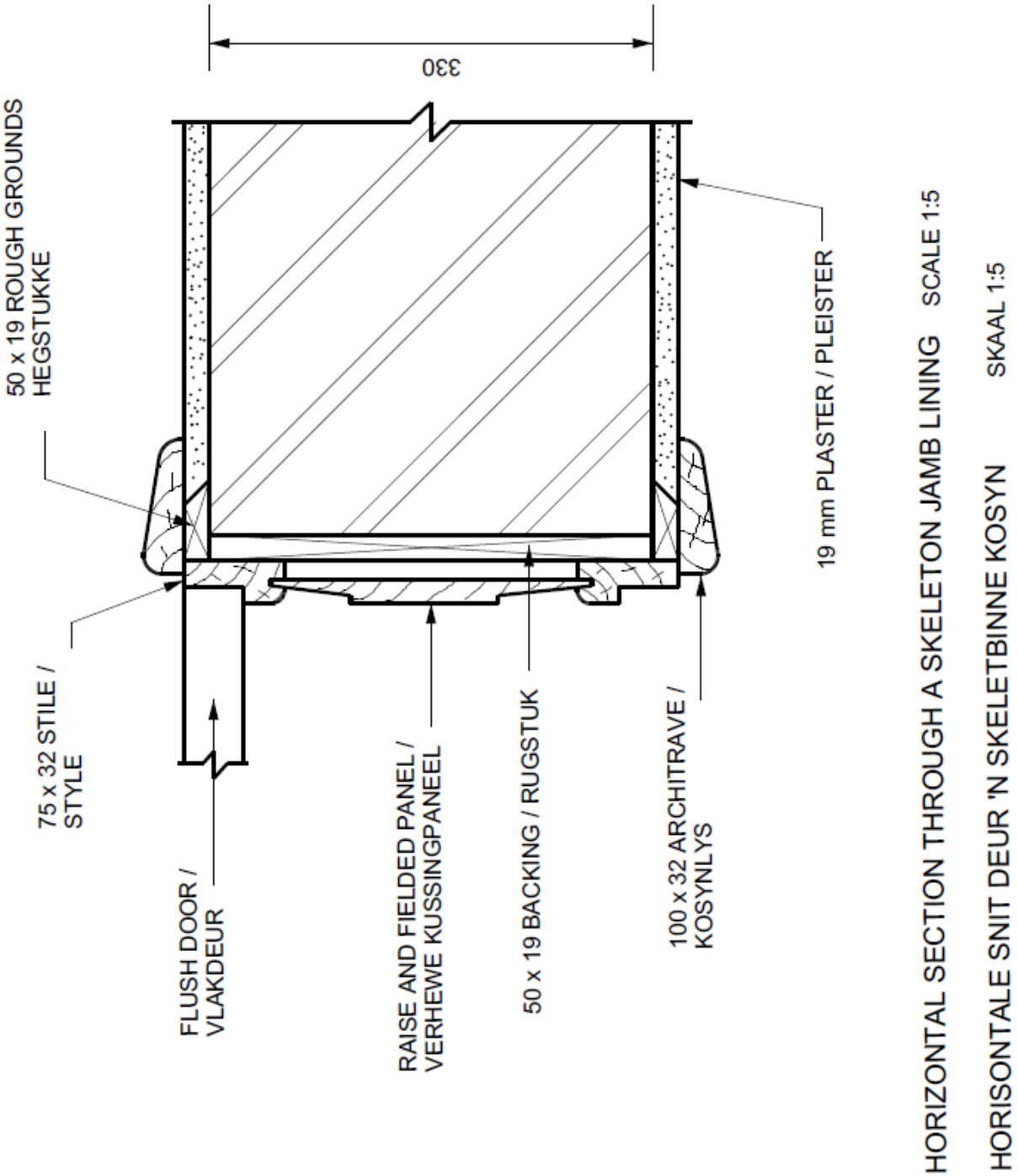

VRAAG 6: RUBRIEK			
GEDEELTE VAN TEKENING	**NASIEN-KRITERIA**	**MOONTLIKE PUNT**	**OPMERKINGS**
Muur en pleister	Korrekte posisie	4	
	Maatskrywing	2	
	Etikettering	2	
	Arsering	2	
Agterwerk en ruhegstukke	Korrekte posisie	4	
	Maatskrywing	2	
	Etikettering	2	
	Arsering	2	
Styl en deur	Korrekte posisie	4	
	Maatskrywing	2	
	Etikettering	2	
	Arsering	1	Styl
Verhewe kussingpaneel	Korrekte posisie	4	
	Maatskrywing	2	
	Etikettering	1	
	Arsering	1	
Kosynlys	Korrekte posisie	4	
	Maatskrywing	2	
	Etikettering	1	
	Arsering	1	
	Subtotaal	**45**	
	Gedeel deur	**9**	
	Algehele korrektheid	**5**	
	Lynwerk	**1**	
	Akkuraatheid	**3**	
	Gebalanseerde uitleg en netheid	**1**	
	TOTAAL:	**10**	

Kopiereg voorbehou

OPSOMMING VRAAG 6

NASIENKRITERIA	Moontlike punt	Nasiener	Interne moderator	Eksterne moderator
Korrekte posisie	20			
Dimensies	10			
Etikette	8			
Arsering	7			
Subtotaal	**45**			
Gedeel deur	**9**			
Algehele korrektheid	**5**			
Lynwerk	**1**			
Akkuraatheid	**3**			
Gebalanseerde uitleg en netheid	**1**			
TOTAAL:	**10**			

[10]

VRAAG 7: LOODGIETERY

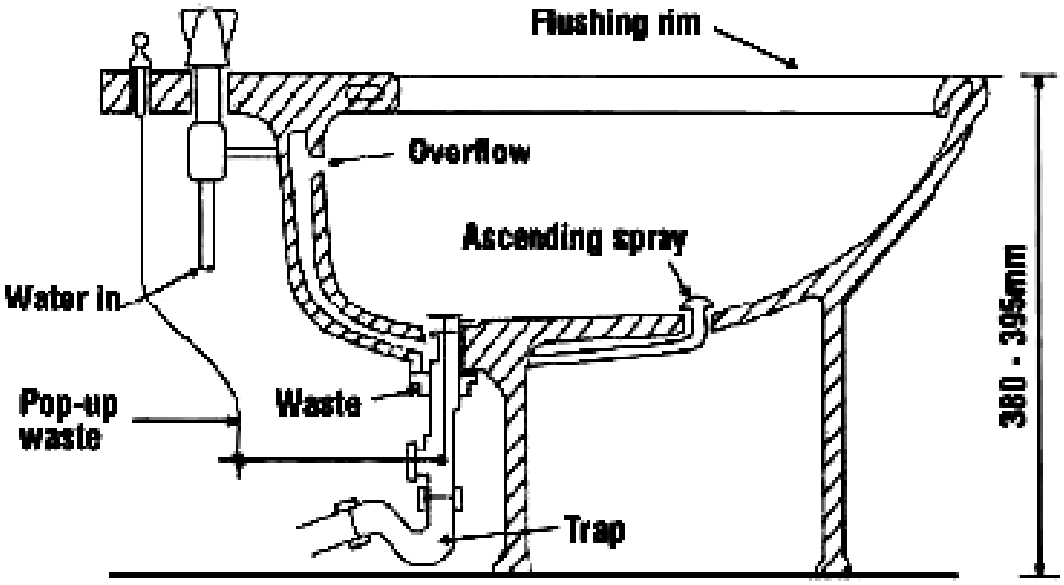

VRAAG 7: RUBRIEK			
GEDEELTE VAN TEKENING	**NASIEN-KRITERIA**	**MOONTLIKE PUNT**	**OPMERKINGS**
Spoelrand, oorvloei, stygende sproei, waterinlaat, opspring uitlaatstuk en uitlaatstuk	Korrekte posisie	6	
	Maatskrywing	1	
	Etikettering	6	
	Arsering	1	
	Subtotaal	**14**	
	Gedeel deur	**7**	
Algehele korrektheid		**7**	
Titel		**1**	
Gebalanseerde uitleg en netheid		**2**	
TOTAAL:		**10**	

OPSOMMING VRAAG 7

NASIENKRITERIA	Moontlike punt	Nasiener	Interne moderator	Eksterne moderator
Korrekte posisie	6			
Maatskrywing	1			
Etikettering	6			
Arsering	1			
Subtotaal	**14**			
Gedeel deur	**7**			
Algehele korrektheid	**7**			
Titel	**1**			
Gebalanseerde uitleg en netheid	**2**			
TOTAAL:	**10**			

[10]

TOTAAL: 100

Kopiereg voorbehou