higher education & training

Department:
Higher Education and Training
REPUBLIC OF SOUTH AFRICA

NASIENRIGLYN

NASIONALE SERTIFIKAAT

BOUTEKENE N3

2 Augustus 2021

Hierdie nasienriglyn bestaan uit 19 bladsye.

DIE AKKURAATHEID VAN HIERDIE TEKENINGE KAN NIE GEWAARBORG WORD NIE. NASIENERS WORD VERSOEK OM ONDER MEKAAR AKKURATE TEKENINGE TE VERSKAF VOORDAT HULLE BEGIN NASIEN.

NASIENERS MOET TRANSPARANTE GEBRUIK OM AKKURAATHEID EN KONSEKWENTHEID TYDENS NASIEN TE VERSEKER.

Kopiereg voorbehou

higher education & training

Department:
Higher Education and Training
REPUBLIC OF SOUTH AFRICA

DEKBLAD: SKRIFTE

Boutekene N3

Sentrumnommer:

Eksamennommer:

Vraag	H	T	U
1			
2			
3			
4			
5			
6			
7			
8			
9			
10			
Totaal:			

Kopiereg voorbehou

VRAAG 1

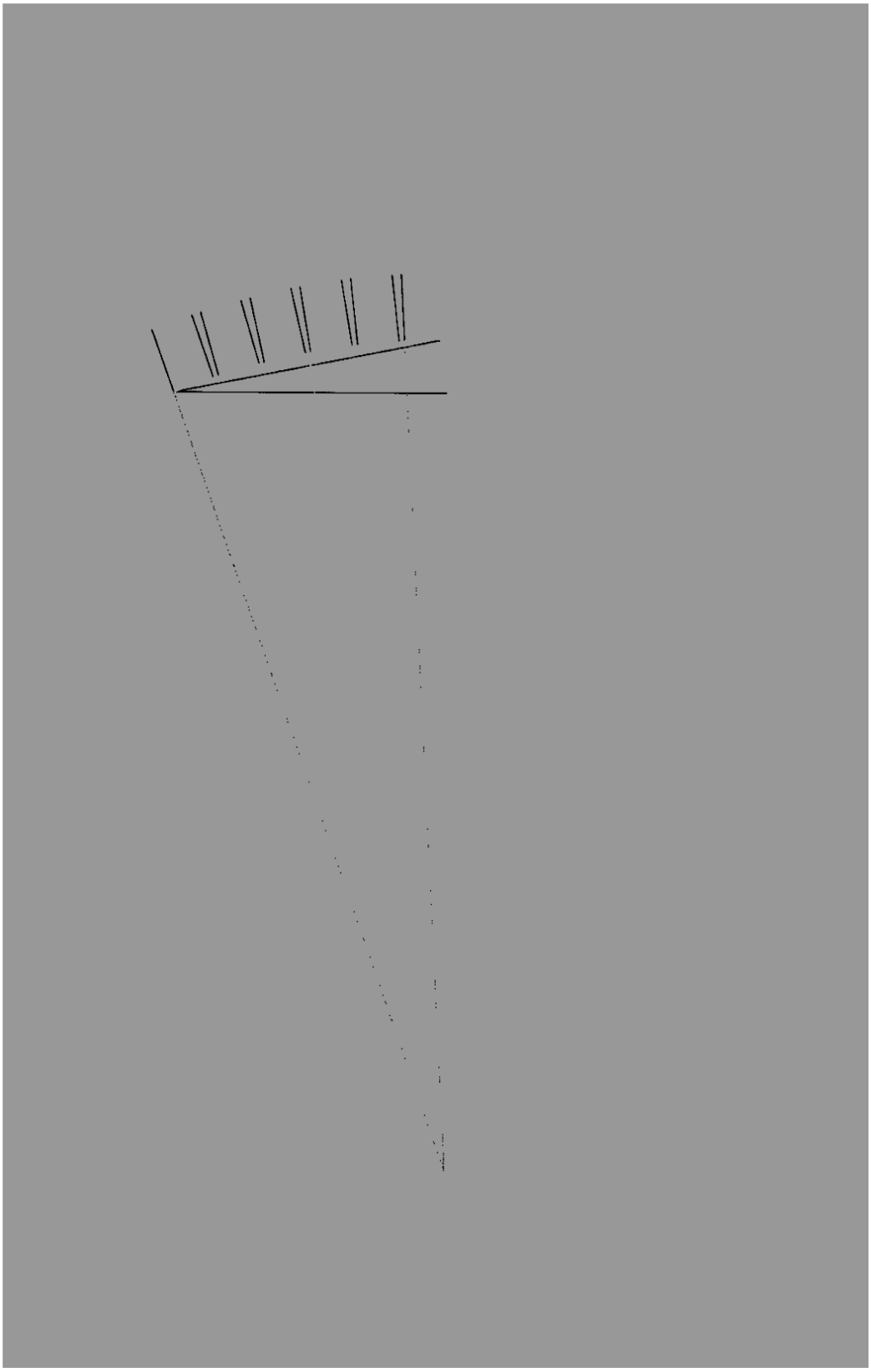

OPMERKING: Boogkonstruksie mag afsonderlik getoon word

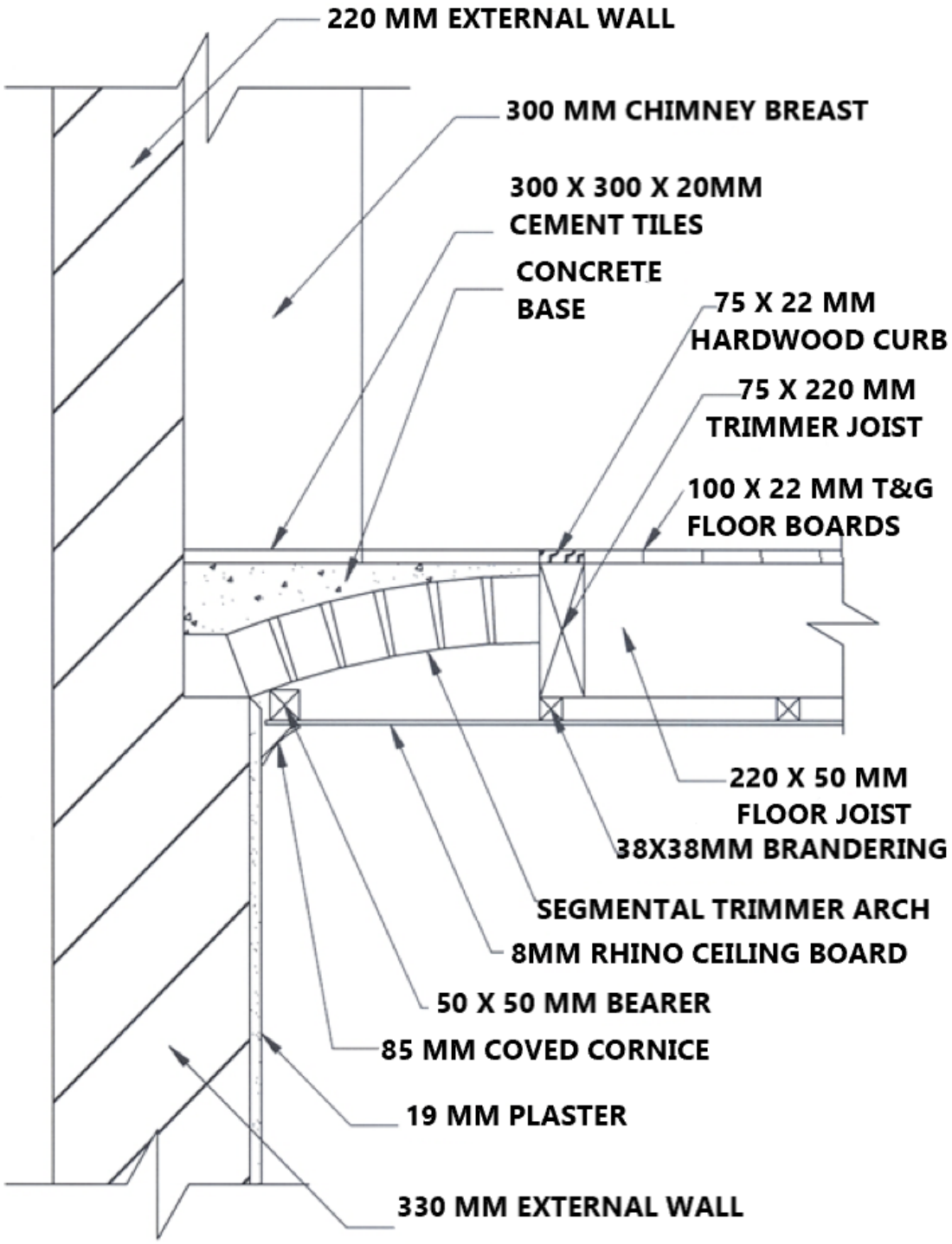

VERTIKALE DEURSNEE DEUR DIE VUURHERD
SKAAL 1:10

Kopiereg voorbehou

RUBRIEK VIR VRAAG 1: VUURHERDKONSTRUKSIE			
DEEL VAN TEKENING	**NASIENKRITERIA**	**MOONTLIKE PUNT**	**OPMERKINGS**
Muur en pleister	Korrekte posisie	2	
	Korrekte vorm	2	
	Arsering	2	
	Netheid/Lynwerk	1	
	Benoeming	2	
Boog met konstruksielyne	Korrekte posisie	1	
	Korrekte vorm	1	**Boog**
	Benoeming	1	
	Netheid/Lynwerk	1	
	Konstruksie (**Boog**)	7	Sien konstruksietekening
Betonbasis, Teëls en Skoorsteenbors	Korrekte posisie	3	
	Korrekte vorm	3	
	Arsering	1	
	Netheid/Lynwerk	1	
	Benoeming	3	
Hardehoutrand; Raveelsybalk: Vloerplanke en Vloerbalk	Korrekte posisie	4	
	Korrekte vorm	4	
	Arsering	2	
	Netheid/Lynwerk	1	
	Benoeming	4	
Latwerk, Plafon en Kroonlys	Korrekte posisie	3	
	Korrekte vorm	3	**Kroonlys**
	Arsering	1	
	Benoeming	3	
	Totaal	**56**	
	Algehele indruk	**2**	
	Titel	**1**	
	Skaal	**1**	
	Subtotaal	**60**	
	Verdeel deur	**3**	
	GROOTTOTAAL	**20**	

OPMERKING: GEEN verder punte moet vir enige deel van die tekening wat nie in die korrekte posisie geteken is, toegeken word nie.

Geen punte moet toegeken word indien die tekening heeltemal verkeerd of glad nie gedoen is nie. **[20]**

Kopiereg voorbehou

VRAAG 2

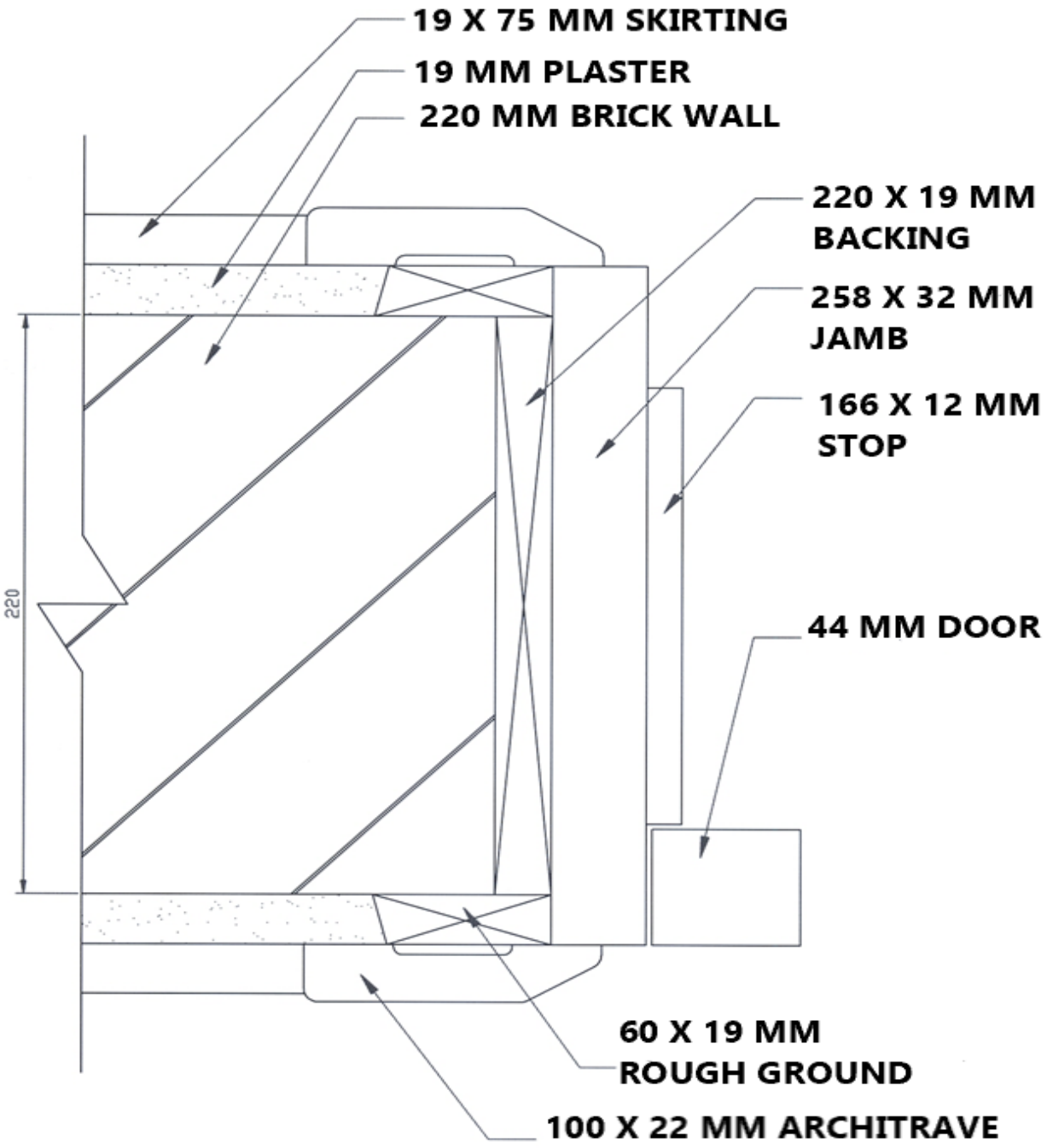

HORISONTALE DEURSNEE DEUR HOUTDEURRAAM
SKAAL 1:2

RUBRIEK VIR VRAAG 2: HORISONTALE DEURSNEE HOUTDEUR			
DEEL VAN TEKENING	**NASIENKRITERIA**	**MOONTLIKE PUNT**	**OPMERKINGS**
Baksteenmuur en pleister	Korrekte posisie	2	
	Korrekte vorm	2	
	Arsering	1	
	Netheid/Lynwerk	1	
	Benoeming	2	
Ruhegstuk; Kosynlys en spatlys	Korrekte posisie	3	
	Korrekte vorm	3	
	Netheid/Lynwerk	1	
	Benoeming	3	
Agterwerk; Kosyn; Stop en deur	Korrekte posisie	4	
	Korrekte vorm	4	
	Arsering	1	
	Netheid/Lynwerk	1	
	Benoeming	4	
	Totaal	**32**	
	Algehele indruk	**1**	
	Titel	**1**	
	Skaal	**1**	
	Subtotaal	**35**	
	Verdeel totaal deur	**2.3**	
	GROOTTOTAAL	**15**	

OPMERKING: GEEN verder punte moet vir enige deel van die tekening wat nie in die korrekte posisie geteken is, toegeken word nie.

Geen punte moet toegeken word indien die tekening heeltemal verkeerd of glad nie gedoen is nie. **[15]**

VRAAG 3

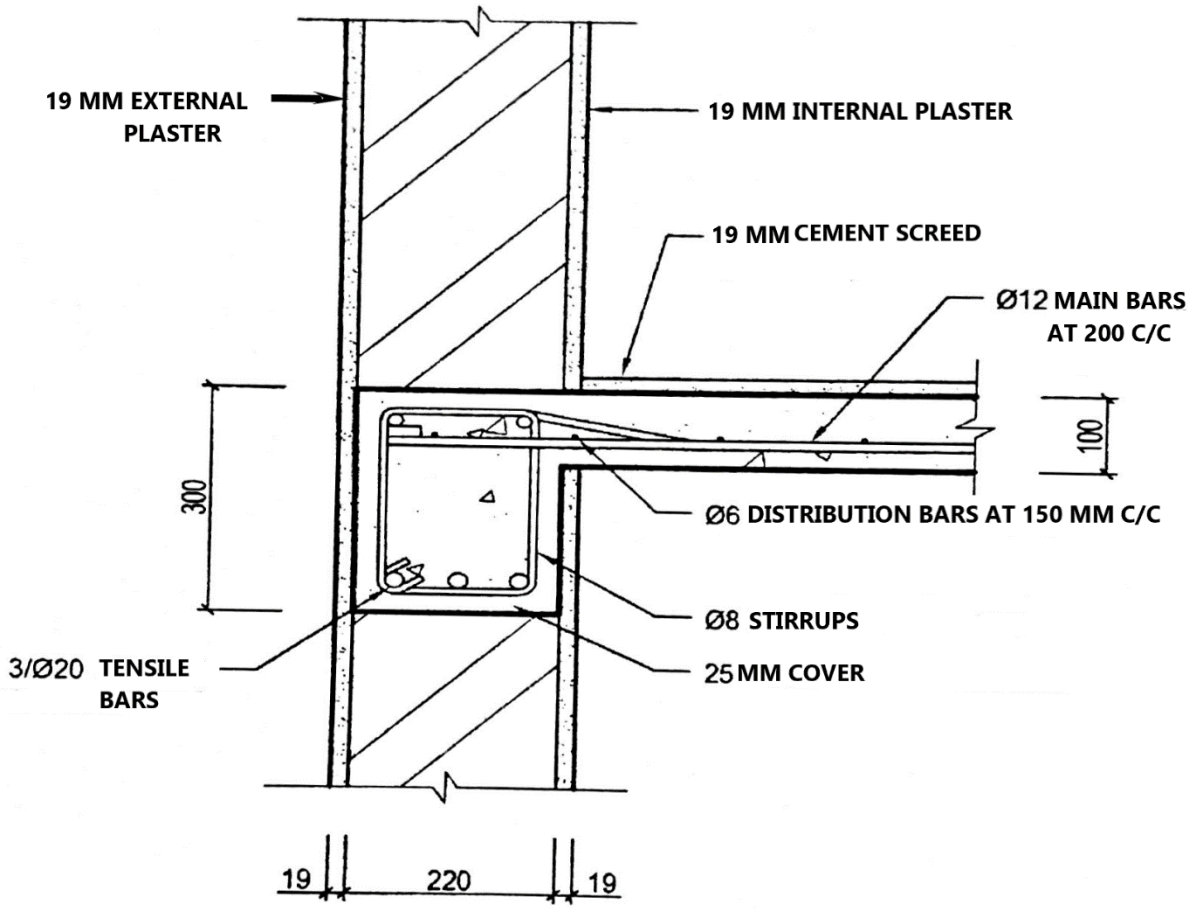

VERTIKALE DEURSNEE DEUR VASTE ENT
SKAAL 1:10

RUBRIEK VIR VRAAG 3: GEWAPENDE BETONBLAD EN BALK			
Deel van die tekening	**Nasienkriteria**	**Moontlike Punt**	**Opmerkings**
Muur en pleister	Korrekte posisie	2	
	Korrekte vorm	2	
	Arsering	2	
	Netheid/Lynwerk	1	
	Etiket	2	
Betonblad **Betonbalk** **Gidspleister**	Korrekte posisie	3	
	Korrekte vorm	3	
	Arsering	3	
	Netheid/Lynwerk	1	
	Etiket	3	
Trekstawe **Drukstawe** **Verspreiding** **Stiebeuels**	Korrekte posisie	4	
	Korrekte vorm	4	
	Arsering	3	
	Netheid/Lynwerk	1	
	Etiket	4	
Betonbedekking	Korrekte vorm	1	
	Etiket	1	
	Totaal	**40**	
	Algehele indruk	**2**	
	Titel	**1**	
	Skaal	**1**	
	Subtotaal	**44**	
	Verdeel deur	**2.2**	
	Groottotaal	**20**	

OPMERKING: GEEN verder punte moet vir enige deel van die tekening wat nie in die korrekte posisie geteken is, toegeken word nie.

Geen punte moet toegeken word indien die tekening heeltemal verkeerd of glad nie gedoen is nie. **[20]**

VRAAG 4

4.1

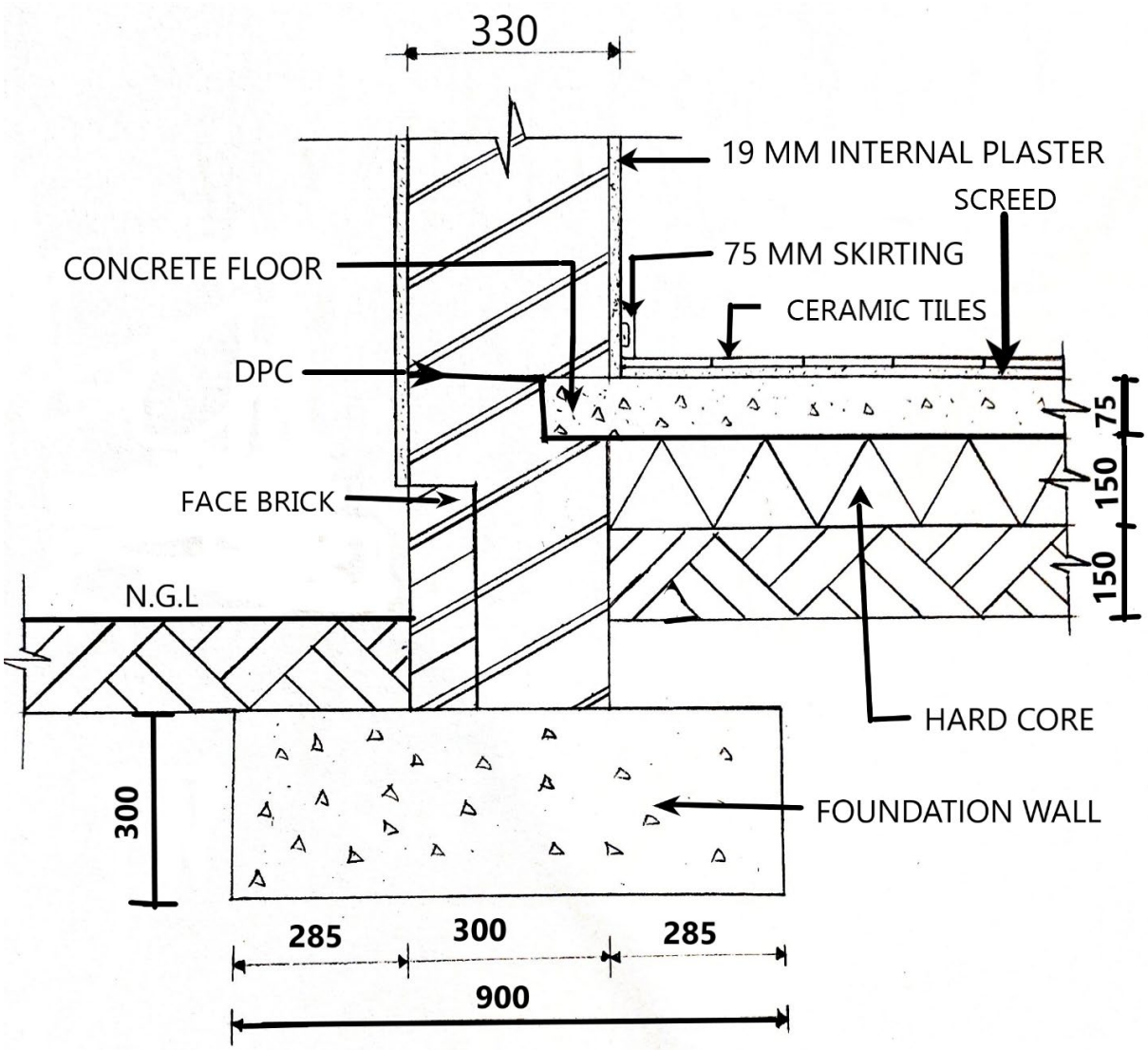

VERTIKALE DEURSNEE DEUR 'N SOLIDE BUITEMUUR VAN 330 mm EN FONDASIE
SKAAL 1:10

RUBRIEK VIR VRAAG 4.1 SOLIEDE MUUR			
Deel van die tekening	**Nasienkriteria**	**Moontlike Punt**	**Opmerkings**
Fondasie **Baksteenmuur** **Pleister**	Korrekte posisie	3	
	Korrekte vorm	3	
	Arsering	3	
	Netheid/Lynwerk	1	
	Etiket	3	
Grondvlak	Korrekte posisie	1	
	Korrekte vorm	1	
	Arsering	1	
	Netheid/Lynwerk	1	
	Etiket	1	
Vloer **Voglaag** **Harde puin**	Korrekte posisie	3	
	Korrekte vorm	3	
	Arsering	3	
	Netheid/Lynwerk	1	
	Etiket	3	
Gidspleister **Vloerbedekking** **Spatlys**	Korrekte posisie	3	
	Korrekte vorm	3	
	Arsering	3	
	Netheid/Lynwerk	1	
	Etiket	3	
	Totaal	44	
	Algehele indruk	**2**	
	Titel	**1**	
	Skaal	**1**	
	Subtotaal	**48**	
	Verdeel deur	**4.8**	
	Groottotaal	**10**	

OPMERKING: GEEN verder punte moet vir enige deel van die tekening wat nie in die korrekte posisie geteken is, toegeken word nie.

Geen punte moet toegeken word indien die tekening heeltemal verkeerd of glad nie gedoen is nie. **(10)**

4.2

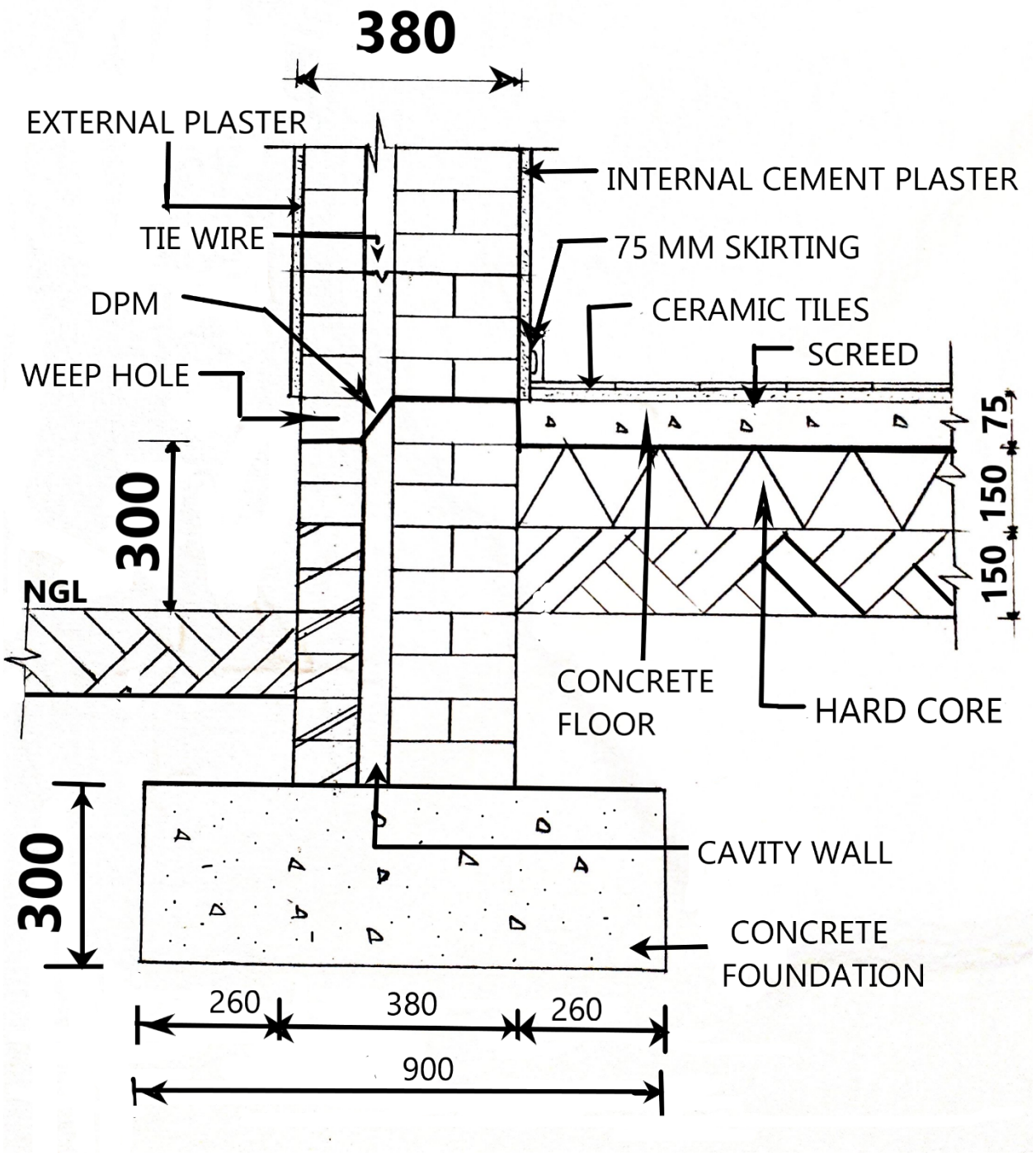

VERTIKALE DEURSNEE DEUR 'N HOLMUUR VAN 380 mm EN FONDASIE
SKAAL 1:10

RUBRIEK VIR VRAAG 4.2: HOLMUUR			
Deel van die tekening	**Nasienkriteria**	**Moontlike Punt**	**Opmerkings**
Fondasie Baksteenmuur Pleister	Korrekte posisie	3	
	Korrekte vorm	3	
	Arsering	3	
	Netheid/Lynwerk	1	
	Etiket	6	Holte, syfergat, draadbint (belangrikste kenmerk)
Grondvlak	Korrekte posisie	1	
	Korrekte vorm	1	
	Arsering	1	
	Netheid/Lynwerk	1	
	Etiket	1	
Vloer Voglaag Harde puin	Korrekte posisie	3	
	Korrekte vorm	3	
	Arsering	3	
	Netheid/Lynwerk	1	
	Etiket	2	
Gidspleister Vloerbedekking Spatlys	Korrekte posisie	3	
	Korrekte vorm	3	
	Arsering	3	
	Netheid/Lynwerk	1	
	Etiket	1	
	Totaal	**44**	
	Algehele indruk	**2**	
	Titel	**1**	
	Skaal	**1**	
	Subtotaal	**48**	
	Verdeel deur	**4.8**	
	Groottotaal	**10**	

OPMERKING: Die belangrikste kenmerk in die tekening is die detail wat die holte en verbandhoudende dele toon.
GEEN verder punte moet vir enige deel van die tekening wat nie in die korrekte posisie geteken is nie, toegeken word nie.

(10)

Geen punte moet toegeken word indien die tekening heeltemal verkeerd of glad nie gedoen is nie.

[20]

VRAAG 5

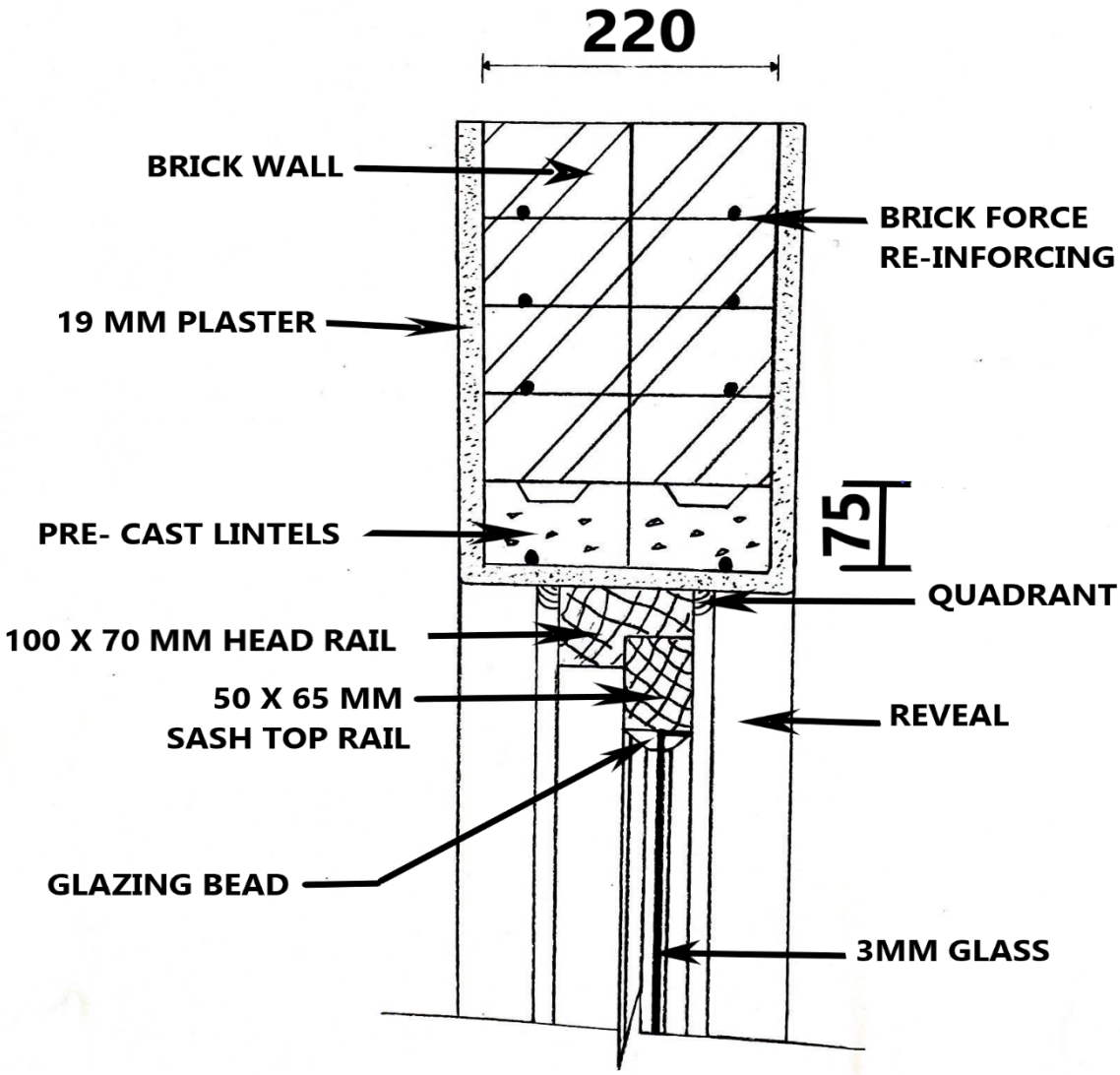

VERTIKALE DEURSNEE DEUR LATEI EN HOUTDORPEL
SKAAL 1:10

RUBRIEK VIR VRAAG 5: BETONLATEI			
Deel van die tekening	**Nasienkriteria**	**Moontlike Punt**	**Opmerkings**
Muur en lateie, Pleister en Baksteenwapening	Korrekte posisie	4	
	Korrekte vorm	4	**Lateie**
	Arsering	3	
	Netheid/Lynwerk	1	
	Benoeming	4	
Bodorpel, Glas, lyswerk en dagwange	Korrekte posisie	5	
	Korrekte vorm	4	
	Arsering	3	
	Netheid/Lynwerk	1	
	Benoeming	5	
	Totaal	**34**	
	Algehele indruk	**2**	
	Titel	**1**	
	Skaal	**1**	
	Subtotaal	**38**	
	Verdeel deur	**2.5**	
	Groottotaal	**15**	

OPMERKING: GEEN verder punte moet vir enige deel van die tekening wat nie in die korrekte posisie geteken is nie, toegeken word nie.

Geen punte moet toegeken word indien die tekening heeltemal verkeerd of glad nie gedoen is nie. **[15]**

VRAAG 6

6.1 C
6.2 E
6.3 F
6.4 G
6.5 A
6.6 H
6.7 L
6.8 B
6.9 D
6.10 J

(10 × 1) **[10]**

TOTAAL: 100

Kopiereg voorbehou