higher education & training

Department:
Higher Education and Training
REPUBLIC OF SOUTH AFRICA

NASIENRIGLYN

NASIONALE SERTIFIKAAT

BOUTEKENE N3

14 April 2020

Hierdie nasienriglyn bestaan uit 16 bladsye.

Kopiereg voorbehou

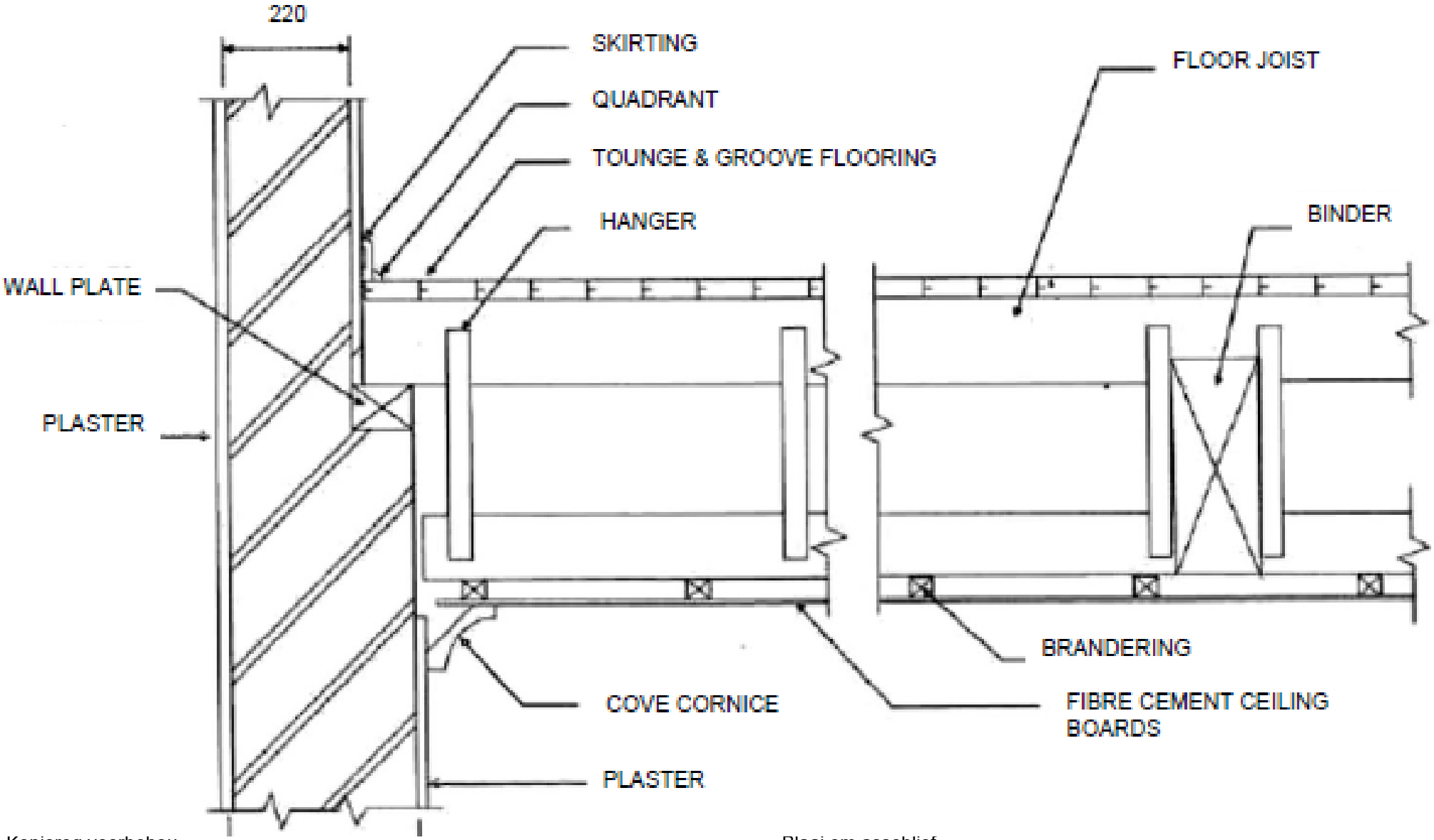

Kopiereg voorbehou
Blaai om asseblief

VRAAG 1: RUBRIEK			
DEEL VAN TEKENING	**NASIENKRITERIA**	**MOONTLIKE PUNT**	**OPMERKINGS**
Plafonbord, kroonlys, kanaal, hangers	Korrekte posisie	4	
	Afmetingskrywing	4	
	Etikettering	4	
	Arsering	4	
Vloerbalk, kwadrant, vloerafwerking en vloerlys	Korrekte posisie	4	
	Afmetingskrywing	4	
	Etikettering	4	
	Arsering	4	
Muur, bind en pleister	Korrekte posisie	2	
	Afmetingskrywing	2	Muur en pleister
	Etikettering	3	
	Arsering	2	Muur en pleister
Voglaag en baksteenwapening	Korrekte posisie	3	
	Afmetingskrywing	1	Regulasie
	Etikettering	3	
	Arsering	2	Grondvlak
	Subtotaal	50	
	Verdeel deur	3.125	
	Algehele netheid	**16**	
	Algehele indruk	**2**	
	Titel	**1**	
	Skaal	**1**	
	TOTAAL:	**20**	

Kopiereg voorbehou

OPAOMMING: VRAAG 1

Nasienkriteria	Moontlike punt	Nasiener	Interne moderator	Eksterne moderator
Korrekte posisie	13			
Afmetings	11			
Etikette	14			
Arsering	12			
Subtotaal	**50**			
Verdeel deur	**3.125**			
Algehele netheid	**16**			
Algehele indruk	**2**			
Titel	**1**			
Skaal	**1**			
TOTAAL:	**20**			

VRAAG 2

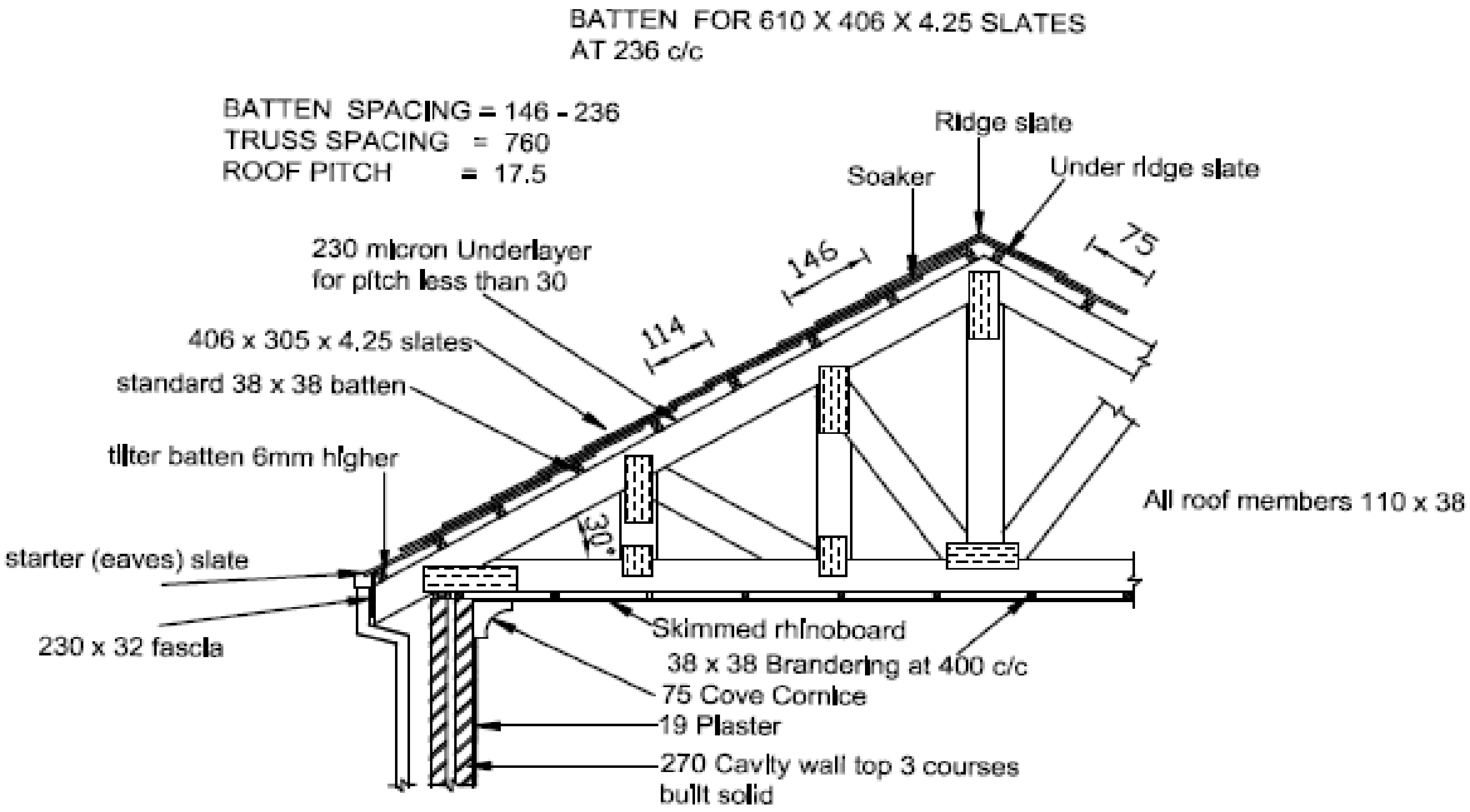

VERTIKALE DEURSNEE DEUR VESELSEMENTDAKTEËLS
SKAAL 1:10

VRAAG 3: RUBRIEK			
DEEL VAN TEKENING	**NASIENKRITERIA**	**MOONTLIKE PUNT**	**OPMERKINGS**
Helling, dakspar, bindbalk en muurplaat	Korrekte posisie	4	
	Afmetingskrywing	4	
	Etikettering	4	
	Arsering	1	Muurplaat
Leie, latte en wiplat	Korrekte posisie	3	
	Afmetingskrywing	3	
	Etikettering	3	
	Arsering	1	Latte
Geut, plankwerk, belegsel, plankwerkklamp en voegskorting	Korrekte posisie	6	
	Afmetingskrywing	2	Geut en beplanking
	Etikettering	6	
	Arsering		
Latwerk, plafonbord en kroonlys	Korrekte posisie	3	
	Afmetingskrywing	3	
	Etikettering	3	
	Arsering	1	Latwerk
Muur, pleister	Korrekte posisie	3	
	Afmetingskrywing	3	
	Etikettering	3	
	Arsering	2	
	Subtotaal	58	
	Verdeel deur	3.63	
	Algehele netheid	**16**	
	Algehele indruk	**2**	
	Titel	**1**	
	Skaal	**1**	
	TOTAAL	**20**	

Kopiereg voorbehou

OPSOMMING: VRAAG 2

Nasienkriteria	Moontlike punt	Nasiener	Interne moderator	Eksterne moderator
Korrekte posisie	19			
Afmetings	15			
Etikette	19			
Arsering	5			
Subtotaal	**58**			
Verdeel deur	**3.63**			
Algehele netheid	**16**			
Algehele indruk	**2**			
Titel	**1**			
Skaal	**1**			
TOTAAL	**20**			

VRAAG 3

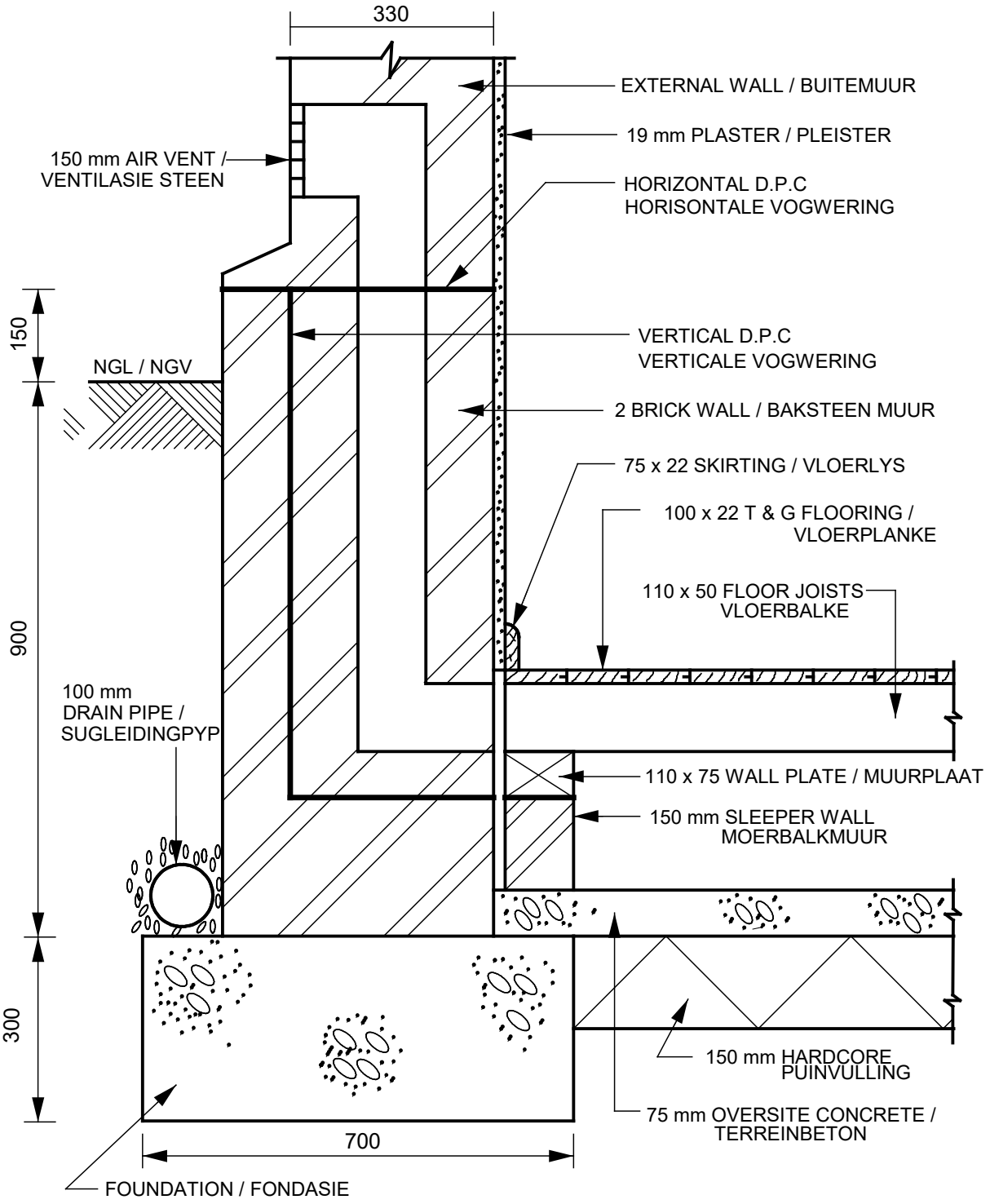

VERTIKALE DEURSNEE DEUR DIE HANGENDE KELDERVLOER

SKAAL 1:10

VRAAG 3: RUBRIEK			
DEEL VAN TEKENING	**NASIENKRITERIA**	**MOONTLIKE PUNT**	**OPMERKINGS**
Fondasie	Korrekte posisie	1	
	Afmetingskrywing	2	
	Etikettering	1	
	Arsering	1	
Beton en harde puin	Korrekte posisie	2	
	Afmetingskrywing	2	
	Etikettering	2	
	Arsering	2	
Buitemuur, geventileerde skag, vertikale voglaag, horisontale voglaag en natuurlike grondvlak	Korrekte posisie	6	
	Afmetingskrywing	5	Nie vir NGV nie
	Etikettering	6	
	Arsering	2	Muur en NGV
Moerbalkmuur, muurplaat, vloerbalk, vloerwerk, pleister en vloerlys	Korrekte posisie	6	
	Afmetingskrywing	6	
	Etikettering	6	
	Arsering	3	Vloerwerk, pleister en vloerlys
Afvoerpyp	Korrekte posisie	1	
	Afmetingskrywing	1	
	Etikettering	1	
	Arsering	1	Omliggende gebied
	Subtotaal	57	
	Verdeel deur	4,4	
Algehele korrektheid		**13**	
Lynwerk		**5**	
Akkuraatheid		**4**	
Gebalanseerde uitleg en netheid		**3**	
TOTAAL		**25**	

Kopiereg voorbehou

OPSOMMING: VRAAG 3

Nasienkriteria	Moontlike punt	Nasiener	Interne moderator	Eksterne moderator
Korrekte posisie	16			
Afmetings	16			
Etikette	16			
Arsering	9			
Subtotaal	**57**			
Verdeel deur	**4,4**			
Algehele netheid	**13**			
Lynwerk	**5**			
Akkuraatheid	**4**			
Gebalanseerde uitleg en netheid	**3**			
TOTAAL	**25**			

[25]

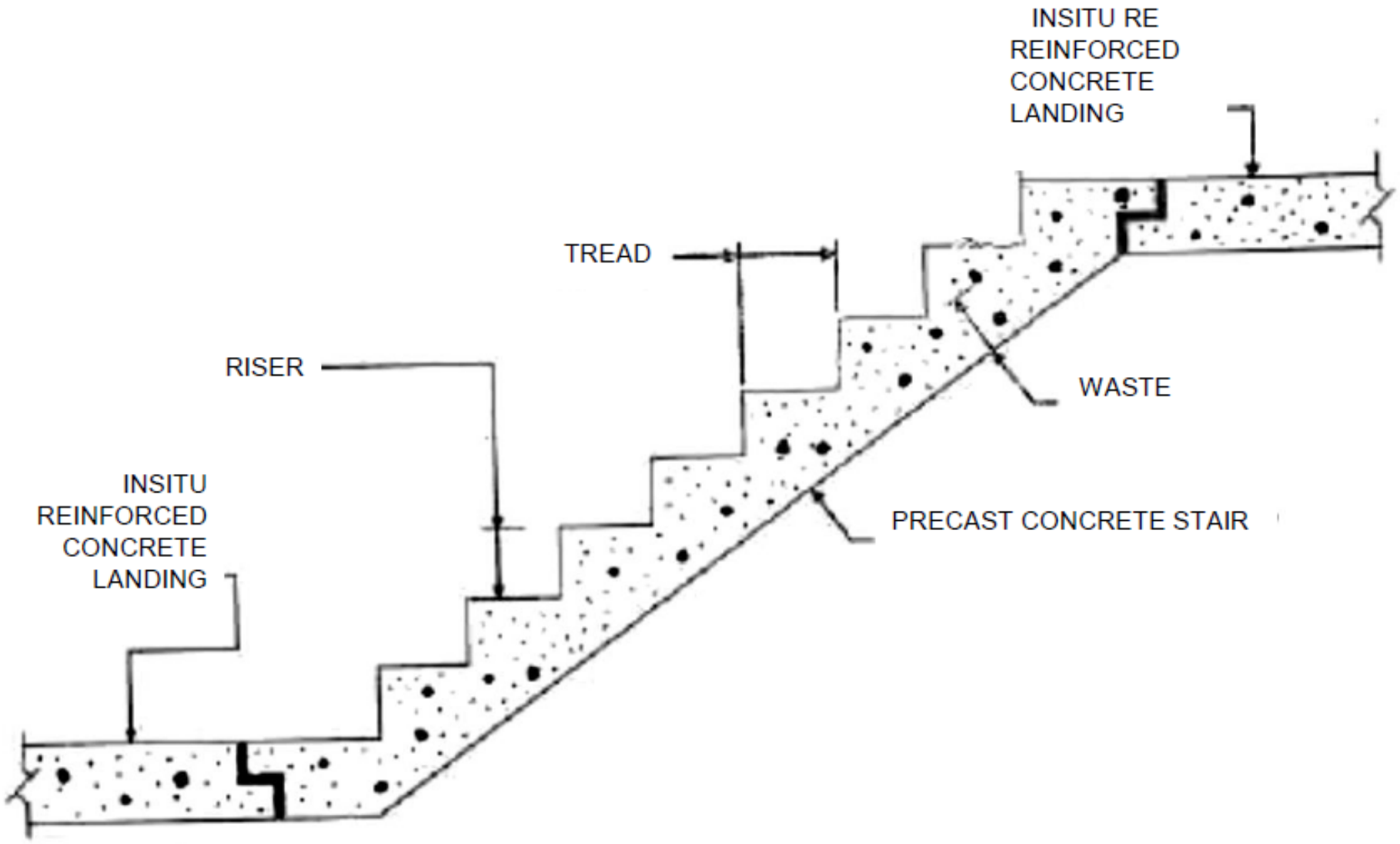

Kopiereg voorbehou
Blaai om asseblief

VRAAG 4: RUBRIEK			
DEEL VAN TEKENING	**NASIENKRITERIA**	**MOONTLIKE PUNT**	**OPMERKINGS**
Aantree	Korrekte posisie	1	
	Afmetingskrywing	1	
	Etikettering	1	
	Arsering		
Styging	Korrekte posisie	1	
	Afmetingskrywing	1	
	Etikettering	1	
	Arsering		
Middel	Korrekte posisie	1	
	Afmetingskrywing	1	
	Etikettering	1	
	Arsering		
Oorloop, vloer en draneus	Korrekte posisie	3	
	Afmetingskrywing	3	
	Etikettering	3	
	Arsering		
	Subtotaal	18	
	Verdeel deur	4,5	
	Algehele netheid	**4**	
	Lynwerk	**2**	
	Akkuraatheid	**2**	
	Gebalanseerde uitleg en netheid	**2**	
	TOTAAL	**10**	

Kopiereg voorbehou

OPSOMMING: VRAAG 4

Nasienkriteria	Moontlike punt	Nasiener	Interne moderator	Eksterne moderator
Korrekte posisie	6			
Afmetings	6			
Etikette	6			
Arsering				
Subtotaal	**18**			
Verdeel deur	**4,5**			
Algehele netheid	**4**			
Lynwerk	**2**			
Akkuraatheid	**2**			
Gebalanseerde uitleg en netheid	**2**			
TOTAAL	**10**			

[10]

VRAAG 5

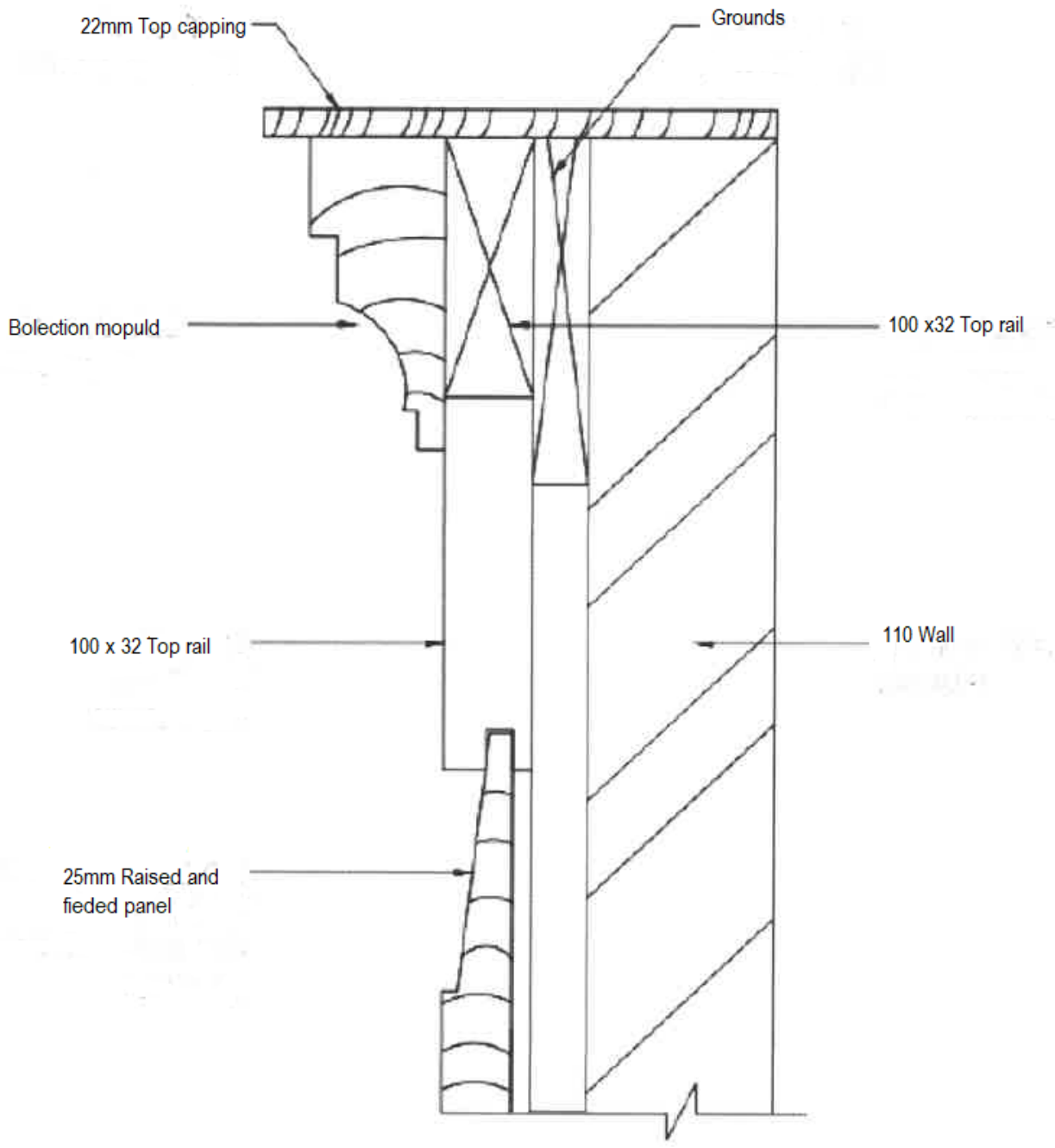
22mm Top capping
Grounds
Bolection mopuld
100 x32 Top rail
100 x 32 Top rail
110 Wall
25mm Raised and
fieded panel
1:5 SECTION AA

VRAAG 5: RUBRIEK			
DEEL VAN TEKENING	**NASIENKRITERIA**	**MOONTLIKE PUNT**	**OPMERKINGS**
Muur en dekstrook	Korrekte posisie	2	
	Korrekte vorm	1	
	Etikettering	2	
	Arsering		
Gronde	Korrekte posisie	1	
	Korrekte vorm	1	
	Etikettering	1	
	Arsering	1	
Kop en bodorpel	Korrekte posisie	2	
	Korrekte vorm	1	
	Etikettering	1	
	Arsering	1	
Verhewe kussingpaneel	Korrekte posisie	1	
	Korrekte vorm	1	
	Etikettering	1	
	Arsering	1	
	Subtotaal	18	
	Verdeel deur	2	
	Titel en skaal	**1**	
	Lynwerk	**1**	
	Akkuraatheid	**1**	
	TOTAAL	**12**	

OPSOMMING: VRAAG 5

Nasienkriteria	Moontlike punt	Nasiener	Interne moderator	Eksterne moderator
Korrekte posisie	6			
Korrekte vorm	4			
Etikette	3			
Arsering	5			
Subtotaal	**18**			
Verdeel deur	**2**			
Titel en skaal	**1**			
Lynwerk	**1**			
Akkuraatheid	**1**			
TOTAAL	**12**			

[12]

VRAAG 6

6.1 gespoel

6.2 voegskort

6.3 P-sperder

6.4 gravitasie

6.5 riool

[5]

VRAAG 7: AANWENDING VAN VERNIS AAN NUWE HOUT

- Skuur met fyn skuurpapier (100 grint) af.
- Wend een laag verseëlaar aan.
- Vul kwaste en holtes met bypassende houtvuller in.
- Wend eerste laag vernis aan.
- Stuur met fyner skuurpapier (120 grint) af.
- Wend tweede laag vernis aan.
- Skuur met fyner skuurpapier (220 grint) af.
- Wend finale laag vernis aan.
- Aanwending kan met 'n kwas gedoen of aangespuit word.
- Laat elke laag vernis droog word voordat dit geskuur word. (8 × 1) **[8]**

TOTAAL: 100

Kopiereg voorbehou