higher education & training

Department:
Higher Education and Training
REPUBLIC OF SOUTH AFRICA

NASIENRIGLYN

NASIONALE SERTIFIKAAT

BOUTEKENE N2

27 Julie 2021

Hierdie nasienriglyn bestaan uit 19 bladsye.

Kopiereg voorbehou

VRAAG 1

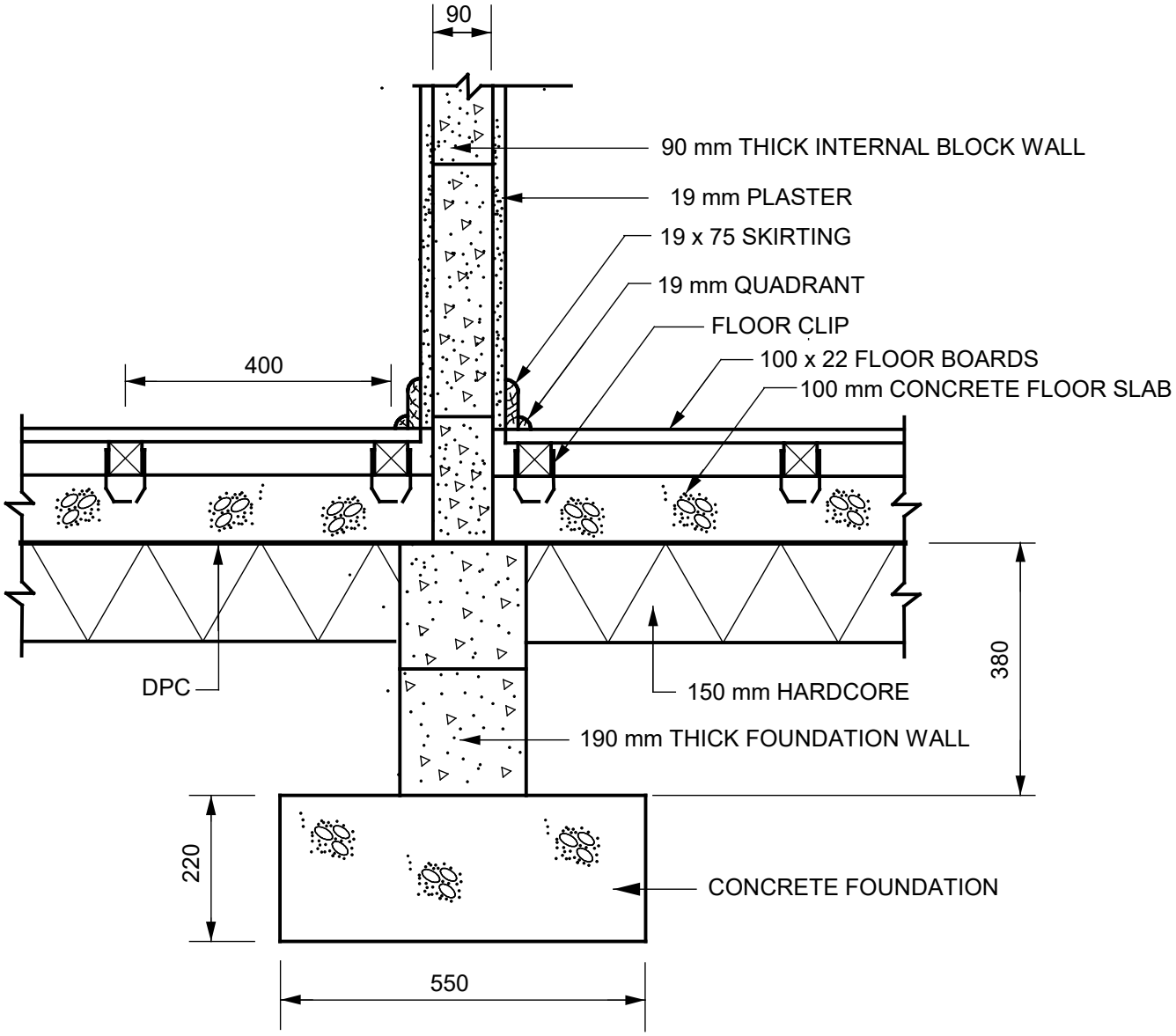

SECTION THROUGH A-A

SCALE 1:10

Kopiereg voorbehou

VRAAG 1

RUBRIEK VIR TEKENING			
DEEL VAN DIE TEKENING	**NASIENKRITERIA**	**MOONTLIKE PUNT**	**OPMERKINGS**
Betonfondament, fondasiemuur, vloerblad, harde puin, voglaag	Korrekte posisie	8	Vloerblad & harde puin × 2 kante
	Arsering	5	
	Benoeming	5	
Binnemuur, pleister, vloerknippe, latte, vloerplanke	Korrekte posisie	5	
	Arsering	5	Muur, 2 × latte en pleister
	Benoeming	5	
Vloerlys, kwadrant	Korrekte posisie	4	2 × 2
	Arsering	4	2 × 2
	Benoeming	2	
	Afmetings	5	
	Subtotaal	**48**	
	Verdeel deur	**4**	
	Algehele korrektheid	**12**	
	Akkuraatheid	**5**	
	Lynwerk	**4**	
Gebalanseerde uitleg en netheid		**2**	
	TOTAAL:	**23**	

OPMERKING: Geen punte moet toegeken word vir enige deel van die tekening wat in die verkeerde posisie is nie, maar punte moet vir die arsering van hierdie komponente toegeken word.

OPSOMMING VRAAG 1

Nasienkriteria	Moontlike punt	Nasiener	Interne moderator	Eksterne moderator
Korrekte posisie	17			
Arsering	14			
Benoeming	12			
Afmetings	5			
Subtotaal	**48**			
Verdeel deur	**4**			
Algehele korrektheid	**12**			
Akkuraatheid	**5**			
Lynwerk	**4**			
Gebalanseerde uitleg en netheid	**2**			
TOTAAL:	**23**			

[23]

VRAAG 2

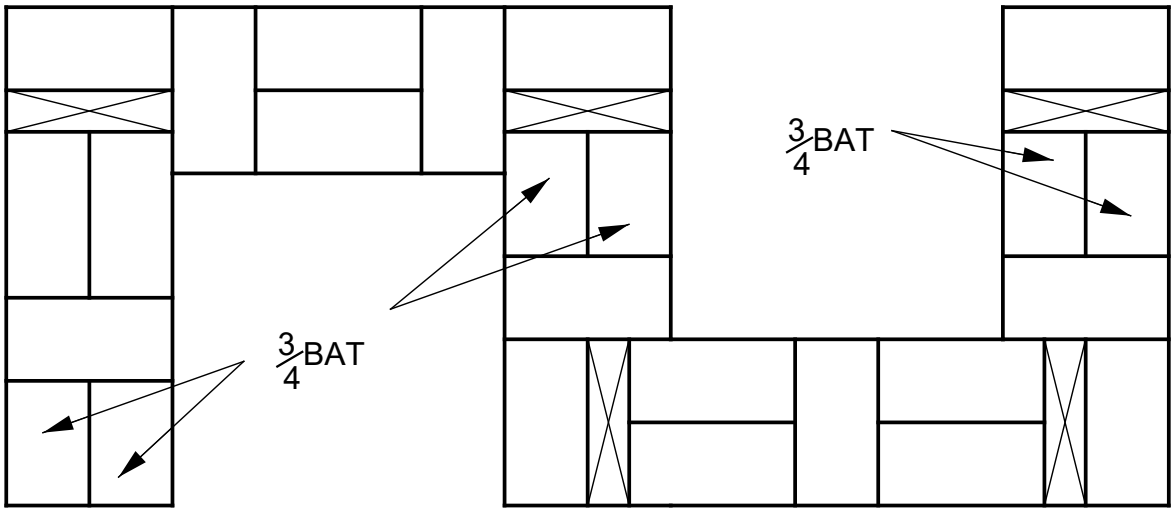

COURSE B

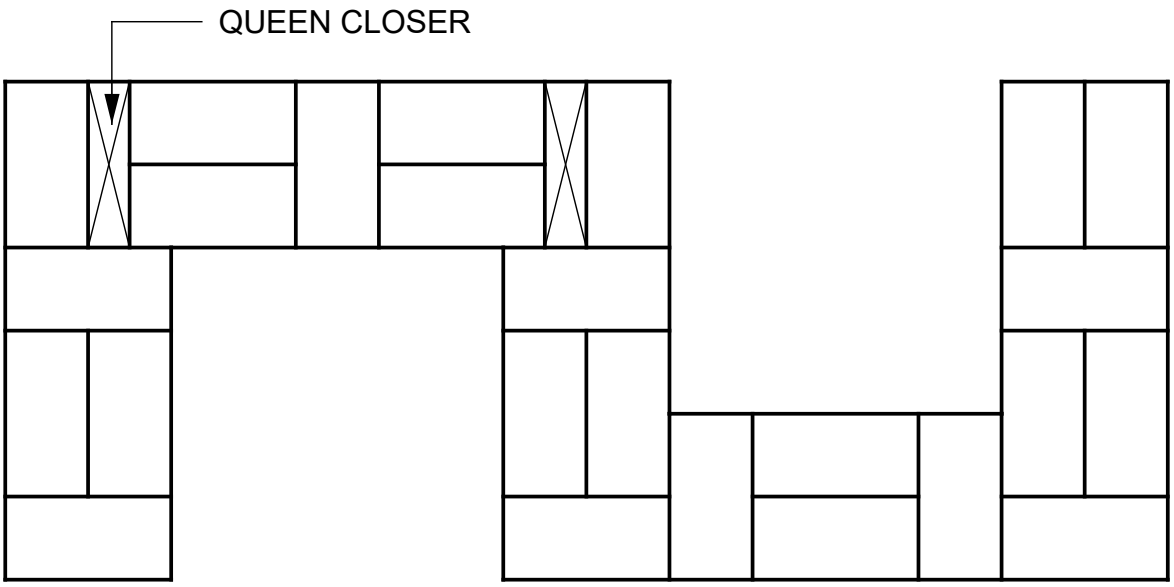

COURSE A

ALTERNATE PLAN COURSE OF A ONE BRICKWALL
FOR INTERLOCKING FIREPLACES BUILT IN FLEMISH BOND

SCALE 1:10

VRAAG 2

SIEN TEKENINGE VIR MODELBEANTWOORD

RUBRIEK VIR TEKENING			
DEEL VAN DIE TEKENING	**NASIENKRITERIA**	**MOONTLIKE PUNT**	**OPMERKINGS**
Afwisselende plan	Belyning	2	
Laag A	Korrekte grootte	1	
	Baksteenpatroon	2	
	Vrousluiter	2	
	Doodloopente	2	
Laag B	Korrekte grootte	1	
	Baksteenpatroon	2	
	Vrousluiter	5	
	¾ passteen	6	
	Doodloopente	2	
Ander	Benoeming	2	
	Subtotaal	**27**	
	Verdeel deur	**3**	
	Algehele korrektheid	**9**	
	Akkuraatheid	**4**	
	Lynwerk	**3**	
Gebalanseerde uitleg en netheid		**1**	
	TOTAAL:	**17**	

OPMERKING: Geen punte moet toegeken word vir enige deel van die tekening wat in die verkeerde posisie is nie, maar punte moet vir die arsering van hierdie komponente toegeken word.

Kopiereg voorbehou

OPSOMMING VRAAG 2

Nasienkriteria	Moontlike punt	Nasiener	Interne moderator	Eksterne moderator
Belyning	2			
Korrektheid	2			
Baksteenpatroon	4			
Vrousluiter	7			
¾ passteen	6			
Doodloopente	4			
Etikette	2			
Subtotaal	**27**			
Verdeel deur	**3**			
Algehele korrektheid	**9**			
Akkuraatheid	**4**			
Lynwerk	**3**			
Gebalanseerde uitleg en netheid	**1**			
TOTAAL:	**17**			

[17]

VRAAG 3

VRAAG 3.1

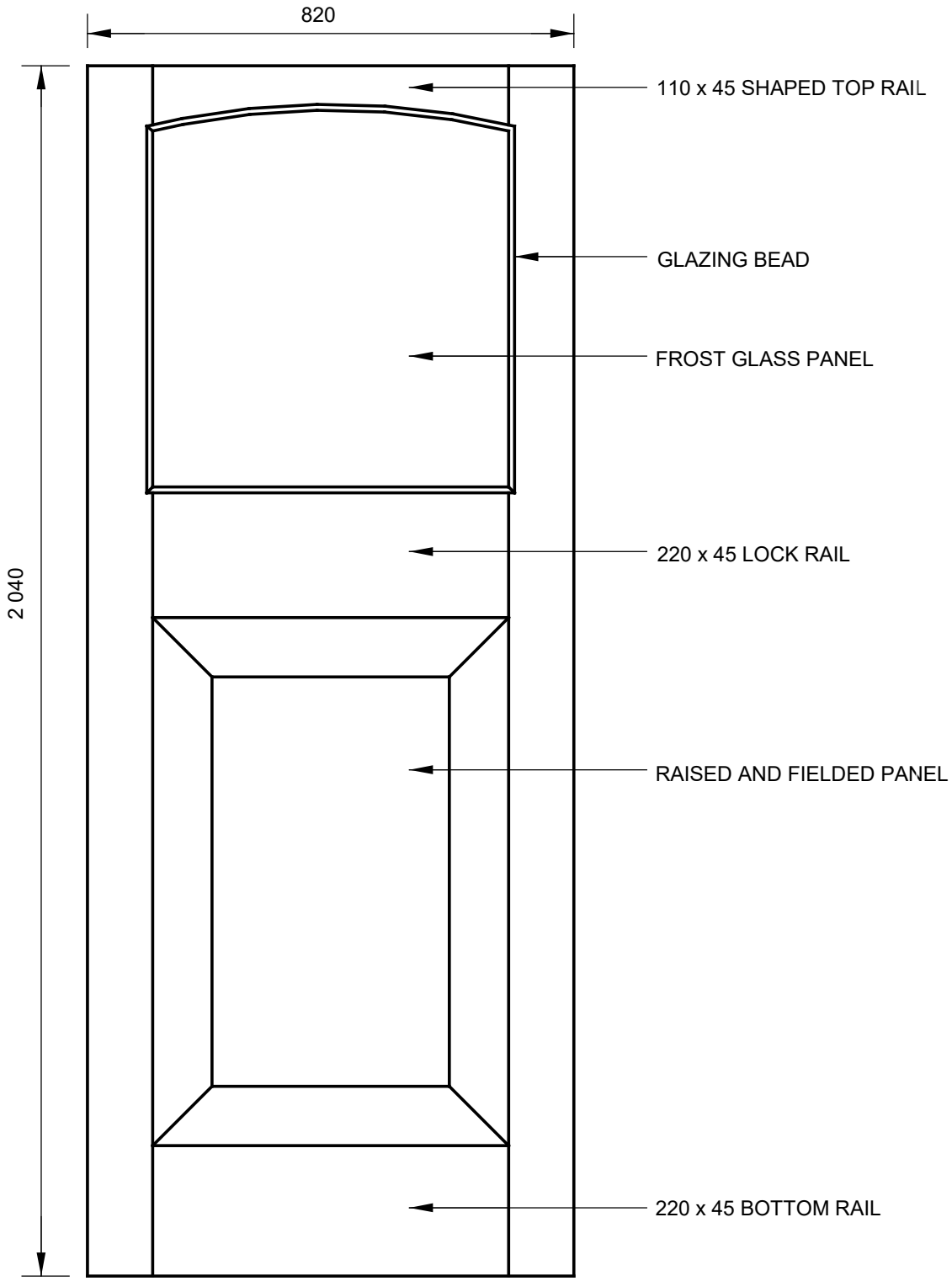

OUTSIDE VIEW OF DOOR

SCALE 1:10

VRAAG 3.1

SIEN TEKENINGE VIR MODELBEANTWOORD

RUBRIEK VIR TEKENING VRAAG 3.1			
DEEL VAN DIE TEKENING	**NASIENKRITERIA**	**MOONTLIKE PUNT**	**OPMERKINGS**
Bodorpel	Korrekte posisie	2	1 vir vorm
	Benoeming	1	
Styl	Korrekte posisie	2	
	Benoeming	1	
Slotdorpel	Korrekte posisie	1	
	Benoeming	1	
Onderdorpel	Korrekte posisie	1	
	Benoeming	1	
Ruitkraallys	Korrekte posisie	1	
	Benoeming	1	
Matglaspaneel	Korrekte posisie	1	
	Benoeming	1	
Verhewe kussingpaneel	Korrekte posisie	1	
	Benoeming	1	
	Afmetings	2	
	Subtotaal	**18**	
	Verdeel deur	**3**	
	Algehele korrektheid	**6**	
	Akkuraatheid	**3**	
	Lynwerk	**2**	
Gebalanseerde uitleg en netheid		**1**	
	SUBTOTAAL	**12**	

OPMERKING: Geen punte moet toegeken word vir enige deel van die tekening wat in die verkeerde posisie is nie, maar punte moet vir die arsering van hierdie komponente toegeken word.

OPSOMMING VRAAG 3.1

Nasienkriteria	Moontlike punt	Nasiener	Interne moderator	Eksterne moderator
Korrekte posisie	9			
Benoeming	7			
Afmetings	2			
Subtotaal	**18**			
Verdeel deur	**3**			
Algehele korrektheid	**6**			
Akkuraatheid	**3**			
Lynwerk	**2**			
Gebalanseerde uitleg en netheid	**1**			
SUBTOTAAL	**12**			

(12)

VRAAG 3.2

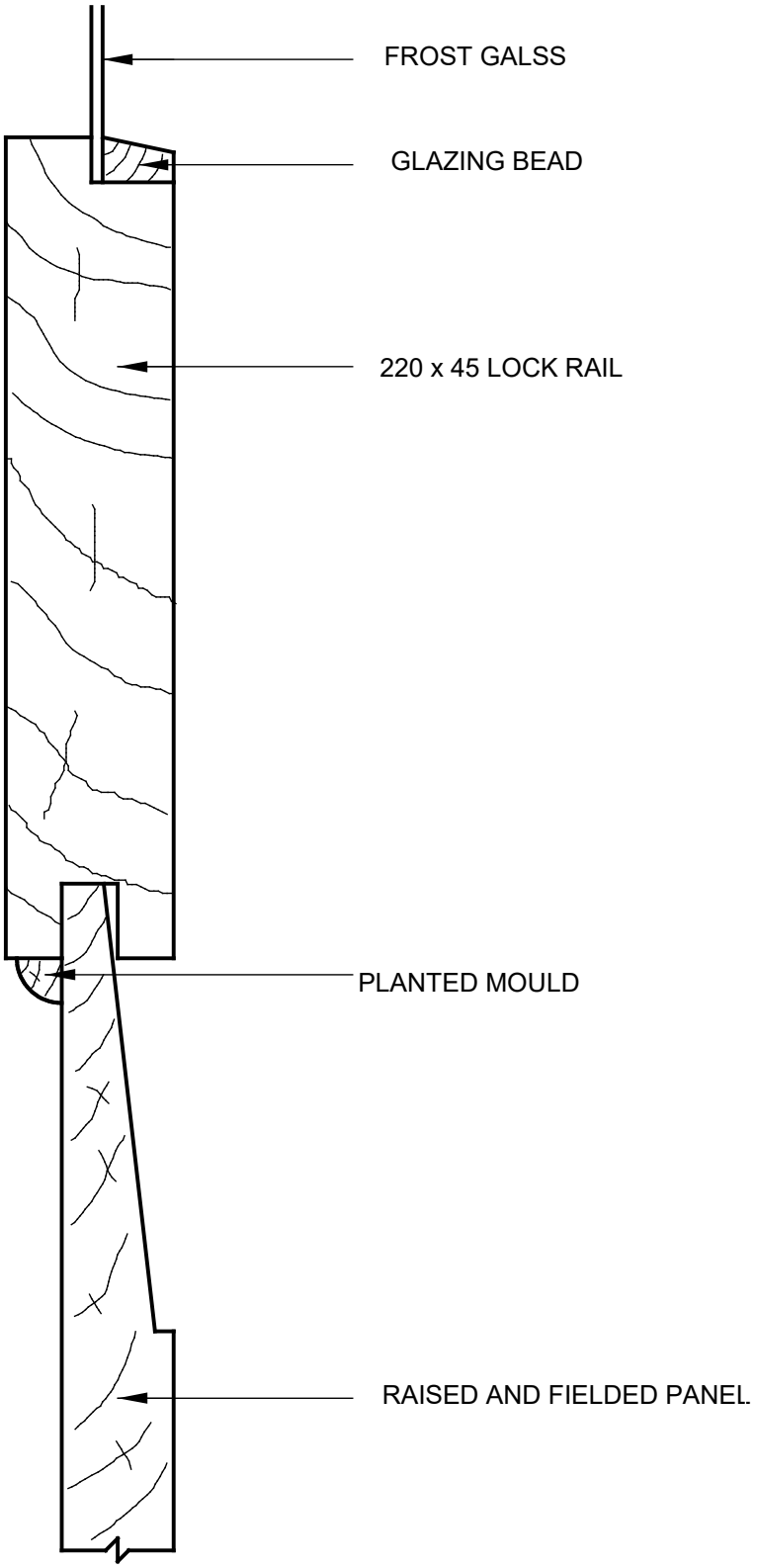

VERTICAL SECTION THROUGH LOCK RAIL
SCALE 1;2

VRAAG 3.2

SIEN TEKENINGE VIR MODELBEANTWOORD

RUBRIEK VIR TEKENING VRAAG 3.2			
DEEL VAN DIE TEKENING	**NASIENKRITERIA**	**MOONTLIKE PUNT**	**OPMERKINGS**
Slotdorpel	Korrekte posisie	1	
	Arsering	1	
	Benoeming	1	
Ruitkraallys	Korrekte posisie	1	
	Arsering	1	
	Benoeming	1	
Verhewe kussingpaneel	Korrekte posisie	1	
	Arsering	1	
	Benoeming	1	
Matglas	Korrekte posisie	2	Korrekte vorm ingesluit
	Benoeming	1	
Oplêlys	Korrekte posisie	1	
	Arsering	1	
	Benoeming	1	
	Subtotaal	**15**	
	Verdeel deur	**3**	
	Algehele korrektheid	**5**	
	Akkuraatheid	**2**	
	Lynwerk	**1**	
Gebalanseerde uitleg en netheid		**1**	
	SUBTOTAAL	**9**	

OPMERKING: Geen punte moet toegeken word vir enige deel van die tekening wat in die verkeerde posisie is nie, maar punte moet vir die arsering van hierdie komponente toegeken word.

.

Kopiereg voorbehou

OPSOMMING VRAAG 3.2

Nasienkriteria	Moontlike punt	Nasiener	Interne moderator	Eksterne moderator
Korrekte posisie	6			
Arsering	4			
Benoeming	5			
Subtotaal	**15**			
Verdeel deur	**3**			
Algehele korrektheid	**5**			
Akkuraatheid	**2**			
Lynwerk	**1**			
Gebalanseerde uitleg en netheid	**1**			
SUBTOTAAL	**9**			

OPSOMMING VRAAG 3

Nasienkriteria	Moontlike punt	Nasiener	Interne moderator	Eksterne moderator
VRAAG 3.1	12			
VRAAG 3.2	9			
SUBTOTAAL	**21**			

(9)
[21]

VRAAG 4

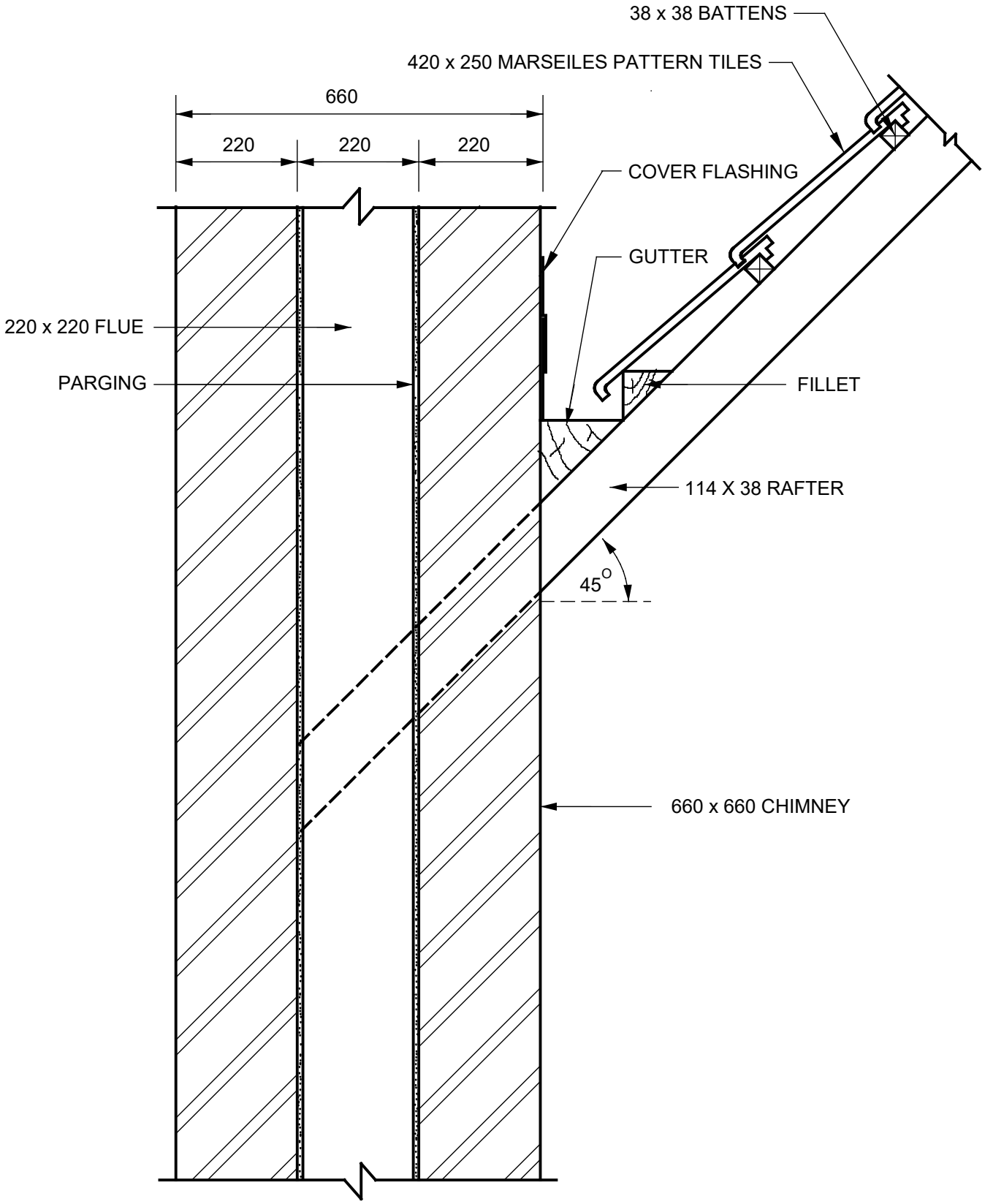

VERTICAL SECTION THROUGH A CHIMNEY

SCALE 1:10

VRAAG 4

RUBRIEK VIR TEKENING VRAAG 4			
DEEL VAN DIE TEKENING	**NASIENKRITERIA**	**MOONTLIKE PUNT**	**OPMERKINGS**
Skoorsteen, rookgang, sierlaag	Korrekte posisie	3	
	Arsering	2	
	Benoeming	3	
Dakspar, latte, skeilys	Korrekte posisie	3	
	Arsering	2	
	Benoeming	3	
Marseilles-teëls, geut, dekvoegskort, voegskort	Korrekte posisie	5	
	Benoeming	5	
	Afmetings	4	
	Subtotaal	**30**	
	Verdeel deur	**3**	
	Algehele korrektheid	**10**	
	Akkuraatheid	**4**	
	Lynwerk	**3**	
Gebalanseerde uitleg en netheid		**1**	
	TOTAAL:	**18**	

OPMERKING: Geen punte moet toegeken word vir enige deel van die tekening wat in die verkeerde posisie is nie, maar punte moet vir die arsering van hierdie komponente toegeken word.

.

OPSOMMING VRAAG 4

Nasienkriteria	Moontlike punt	Nasiener	Interne moderator	Eksterne moderator
Korrekte posisie	11			
Arsering	4			
Benoeming	11			
Afmetings	4			
Subtotaal	**30**			
Verdeel deur	**3**			
Algehele korrektheid	**10**			
Akkuraatheid	**4**			
Lynwerk	**3**			
Gebalanseerde uitleg en netheid	**1**			
TOTAAL:	**18**			

[18]

VRAAG 5

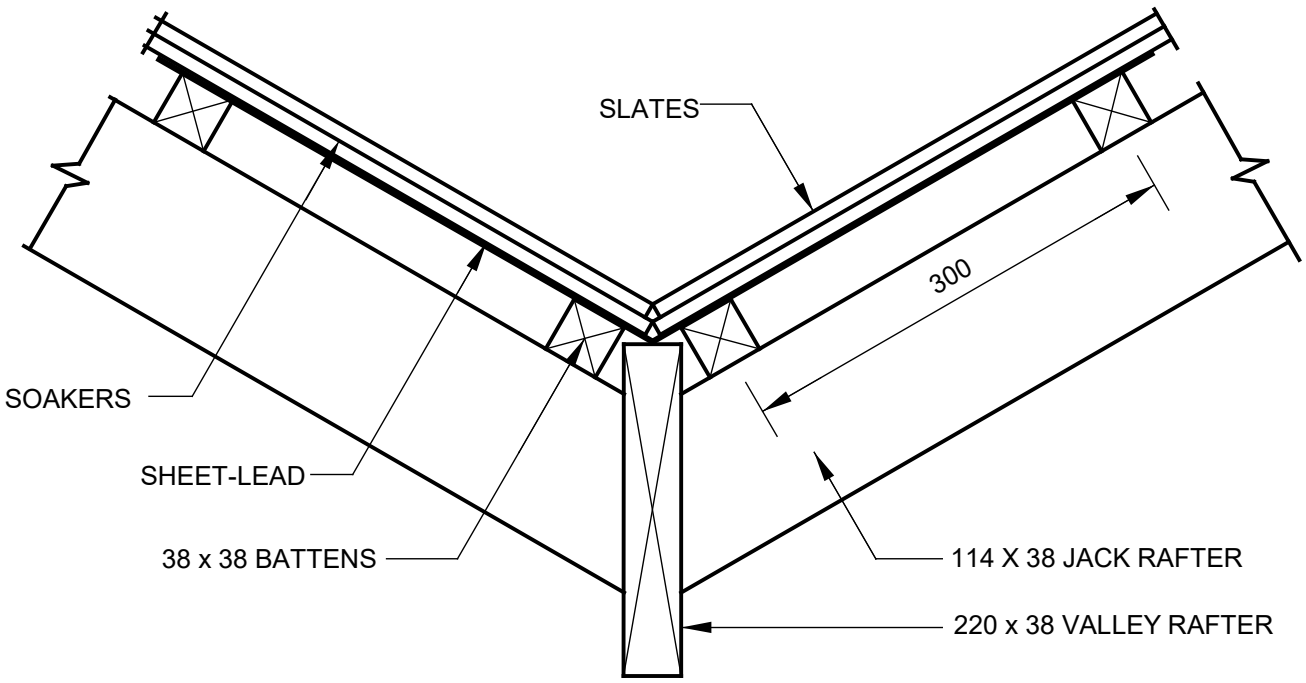

SECTION THROUGH CLOSED VALLEY

SCALE 1:5

VRAAG 5

RUBRIEK VIR TEKENING VRAAG 5			
DEEL VAN DIE TEKENING	**NASIENKRITERIA**	**MOONTLIKE PUNT**	**OPMERKINGS**
Kortspar	Korrekte posisie	2	
	Benoeming	1	
Kielspar	Korrekte posisie	1	
	Arsering	1	
	Benoeming	1	
Latte	Korrekte posisie	2	
	Arsering	4	
	Benoeming	1	
Leiklip	Korrekte posisie	1	
	Benoeming	1	
Drenkers	Korrekte posisie	2	
	Benoeming	1	
Plaatlood	Korrekte posisie	1	
	Benoeming	1	
	Afmetings	1	
	Subtotaal	**21**	
	Verdeel deur	**3**	
	Algehele korrektheid	**7**	
	Akkuraatheid	**3**	
	Lynwerk	**2**	
Gebalanseerde uitleg en netheid		**1**	
	TOTAAL:	**13**	

OPMERKING: Geen punte moet toegeken word vir enige deel van die tekening wat in die verkeerde posisie is nie, maar punte moet vir die arsering van hierdie komponente toegeken word.

Kopiereg voorbehou

OPSOMMING VRAAG 5

Nasienkriteria	Moontlike punt	Nasiener	Interne moderator	Eksterne moderator
Korrekte posisie	9			
Arsering	5			
Benoeming	6			
Afmetings	1			
Subtotaal	**21**			
Verdeel deur	**3**			
Algehele korrektheid	**7**			
Akkuraatheid	**3**			
Lynwerk	**2**			
Gebalanseerde uitleg en netheid	**1**			
TOTAAL:	**13**			

[13]

VRAAG 6

6.1 20–25 MPA of 1:2:4

6.2 15 MPA of 1:3:6

6.3 1:3 of 1:4

6.4 1:2

(4 × 2) **[8]**

TOTAAL: 100

Kopiereg voorbehou