higher education & training

Department:
Higher Education and Training
REPUBLIC OF SOUTH AFRICA

NASIENRIGLYN

NASIONALE SERTIFIKAAT

BOUTEKENE N2

6 April 2021

Hierdie nasienriglyn bestaan uit 19 bladsye.

Kopiereg voorbehou

VRAAG 1: FONDAMENTE EN VLOERE

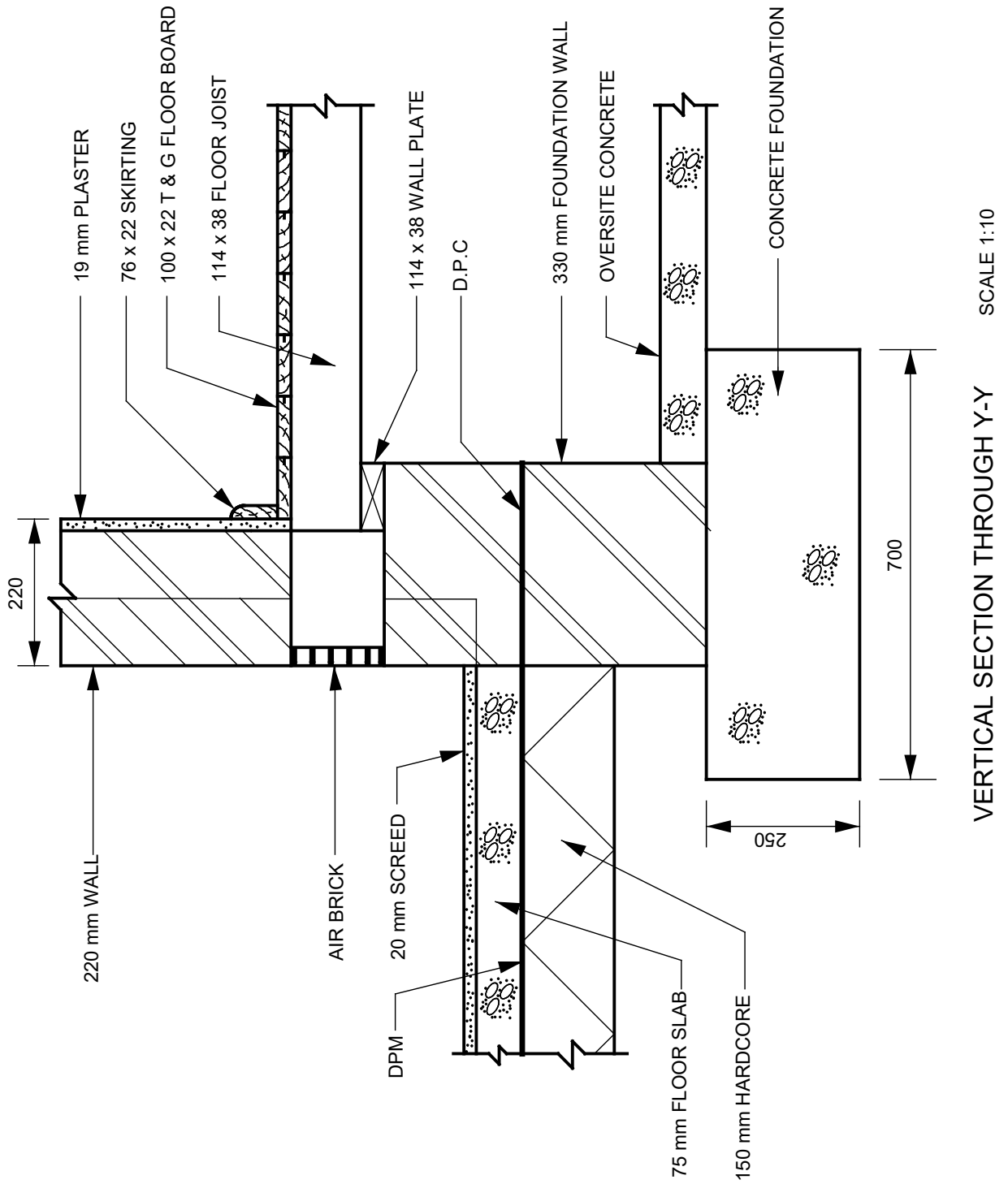

KYK TEKENING VIR MODELANTWOORD

RUBRIEK VIR VRAAG 1			
DEEL VAN TEKENING	**NASIENKRITERIA**	**MOONTLIKE PUNT**	**OPMERKINGS**
Betonfondament, 330 muur, 'oversite' beton, harde puin, betonvloer, DPC,	Korrektheid	7	
	Arsering	5	
	Byskrifte	7	
Betonvloer 220 muur, pleister, gidspleister, lugsteen, DPM	Korrektheid Posisie	4	
	Arsering	3	
	Byskrifte	4	
Hangvloer Muurplaat, vloerbalk, vloerplanke, vloerlys	Korrektheid Posisie	4	
	Arsering	3	
	Byskrifte	4	
	Afmetings	3	
	Subtotaal	**44**	
	Verdeel deur	**4**	
	Algehele korrektheid	**11**	
	Akkuraatheid	**5**	
	Lynwerk	**4**	
Gebalanseerde uitleg en netheid		**2**	
	TOTAAL	**22**	

LET WEL: GEEN punte moet toegeken word vir enige deel van tekening in die verkeerde posisie nie, maar punte moet toegeken word vir die arsering van daardie komponent.

Kopiereg voorbehou

OPSOMMING VRAAG 1			
NASIENKRITERIA	**MOONTLIKE PUNT**	**WERKLIKE PUNT**	**OPMERKINGS**
Korrektheid	15		
Arsering	11		
Byskrifte	15		
Afmetings	3		
Subtotaal	**44**		
Verdeel deur	**4**		
Algehele korrektheid	**11**		
Akkuraatheid	**5**		
Lynwerk	**4**		
Gebalanseerde uitleg en netheid	**2**		
TOTAAL	**22**		

[22]

VRAAG 2: MESSELWERK/STEENWERK

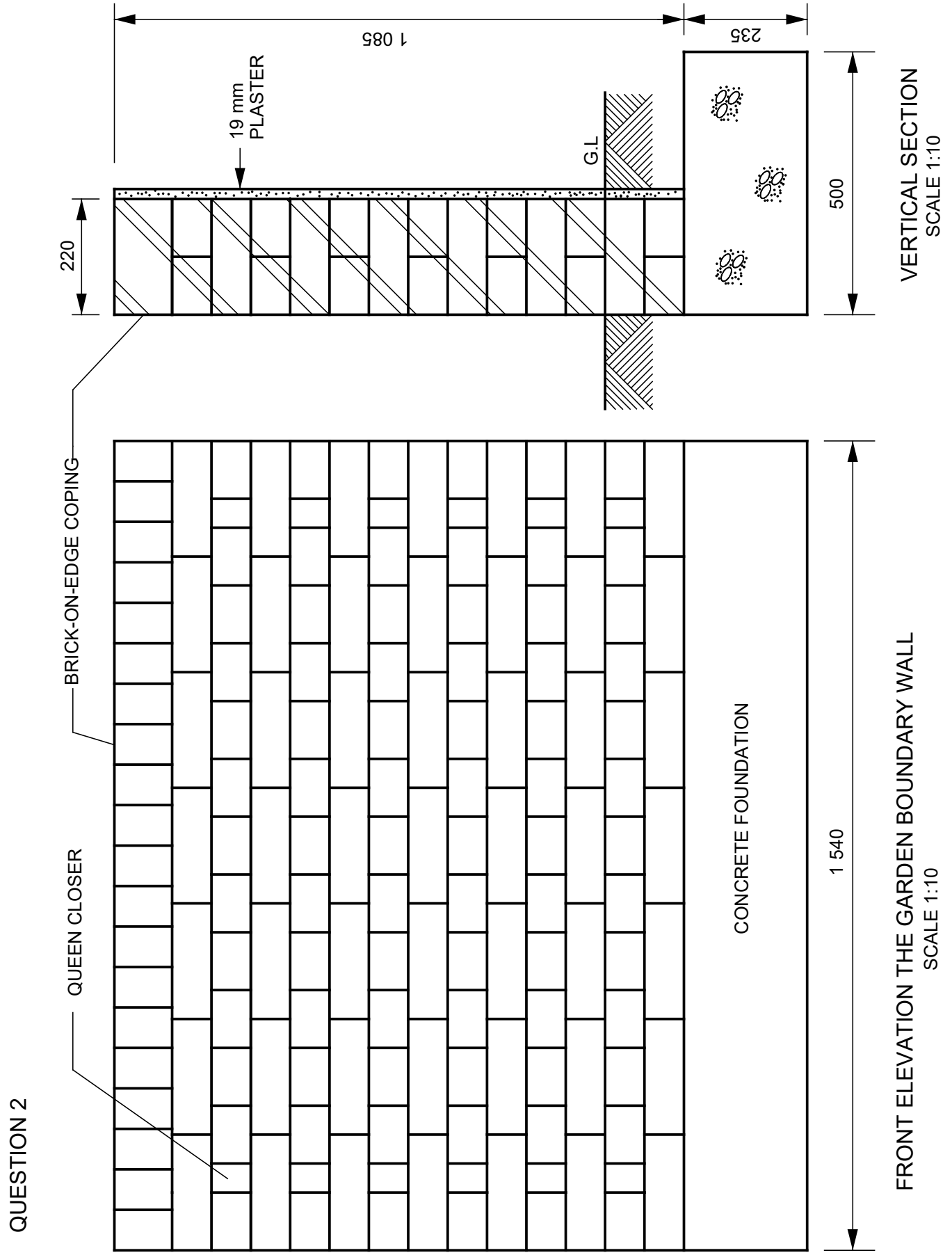

KYK TEKENING VIR MODELANTWOORD

RUBRIEK VIR VRAAG 2			
DEEL VAN TEKENING	**NASIENKRITERIA**	**MOONTLIKE PUNT**	**OPMERKINGS**
Vooraansig	Korrektheid	3	Fondament, muur en sykantsteendeklaag
	Steenverband	2	1 vir strekverband en 1 vir koplaag
	Eindstukke	2	
	Byskrifte	3	Vrousluiter, deklaag en fondament
Deursnit	Korrektheid	5	
	Steenverband	2	1 vir strekverband en 1 vir koplaag
	Arsering	4	
	Byskrifte	1	Pleister
	Afmetings	5	
	Subtotaal	**27**	
	Verdeel deur	**3**	
Algehele korrektheid		**9**	
	Akkuraatheid	**4**	
	Lynwerk	**3**	
	Gebalanseerde uitleg en netheid	**2**	
	TOTAAL	**18**	

LET WEL: Algehele korrektheid. Geen punte moet toegeken word vir enige deel van tekening in die verkeerde posisie nie, maar punte moet toegeken word vir die arsering van daardie komponent.

Al is die tekening heeltemal verkeerd, moet punte toegeken word vir netheid en korrekte skaal.

Kopiereg voorbehou

OPSOMMING VRAAG 2			
NASIENKRITERIA	**MOONTLIKE PUNT**	**ACTUAL MARK**	**OPMERKINGS**
Korrektheid	8		
Steenverband	4		
Eindstukke	2		
Arsering	4		
Byskrifte	4		
Afmetings	5		
Subtotaal	**27**		
Verdeel deur	**3**		
Algehele korrektheid	**9**		
Akkuraatheid	**4**		
Lynwerk	**3**		
Gebalanseerde uitleg en netheid	**2**		
TOTAAL	**18**		

[18]

VRAAG 3: VENSTERS

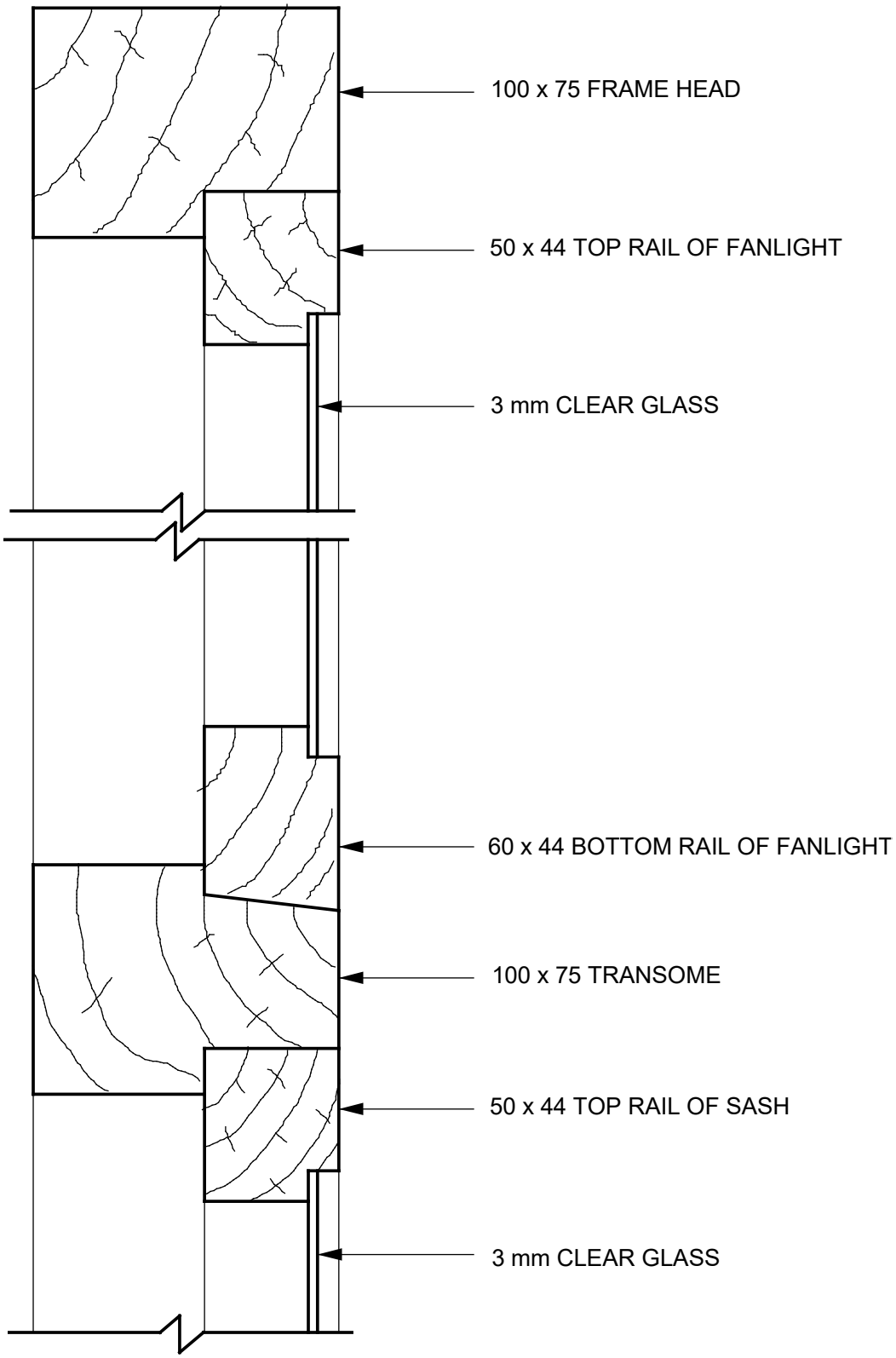

VERTICAL SECTION THROUGH N-N SCALE 1:2

KYK TEKENINGE VIR MODELANTWOORD

RUBRIEK VIR VRAAG 3			
DEEL VAN TEKENING	**NASIENKRITERIA**	**MOONTLIKE PUNT**	**OPMERKINGS**
Bokant van raam, boreling van bolig, glas	Korrektheid	3	
	Arsering	2	
	Byskrifte	3	
Onderreling van bolig, kalf, boreling van vensterraam, glas	Korrektheid	4	
	Arsering	3	
	Byskrifte	4	
	Subtotaal	**19**	
	Verdeel deur	**3,8**	
Algehele korrektheid		**5**	
Akkuraatheid		**2**	
Lynwerk		**2**	
Gebalanseerde uitleg en netheid		**1**	
TOTAAL		**10**	

LET WEL: Algehele korrektheid. Geen punte moet toegeken word vir enige deel van tekening in die verkeerde posisie nie, maar punte moet toegeken word vir die arsering van daardie komponent.

Al is die tekening heeltemal verkeerd, moet punte toegeken word vir netheid en korrekte skaal.

VRAAG 3: VENSTERS

OPSOMMING VRAAG 3			
NASIENKRITERIA	**MOONTLIKE PUNT**	**ACTUAL MARK**	**OPMERKINGS**
Korrektheid	7		
Arsering	5		
Byskrifte	7		
Subtotaal	**19**		
Verdeel deur	**3,8**		
Algehele korrektheid	**5**		
Akkuraatheid	**2**		
Lynwerk	**2**		
Gebalanseerde uitleg en netheid	**1**		
TOTAAL	**10**		

[10]

VRAAG 4: VLOERE

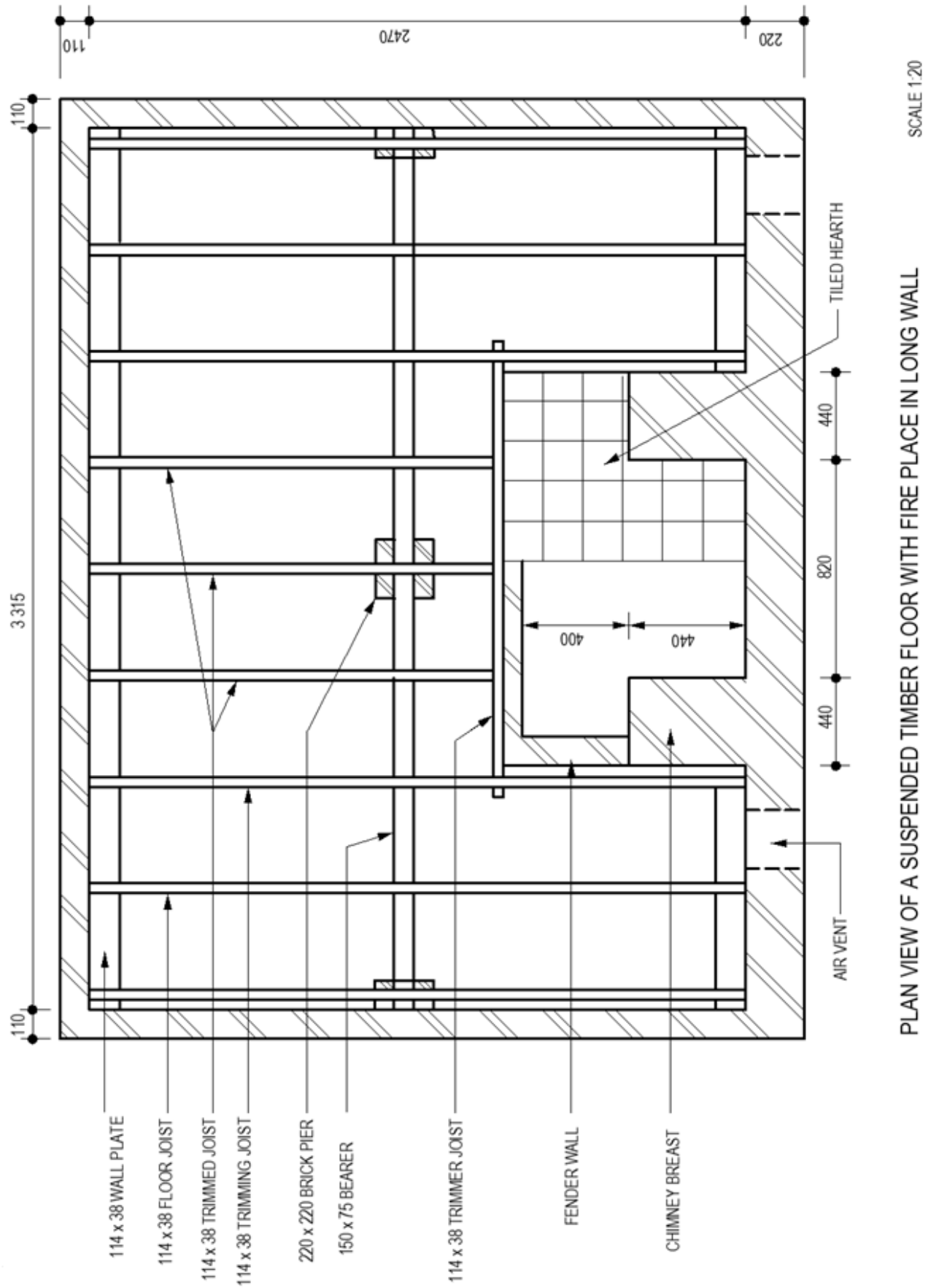

`

KYK TEKENING VIR MODELANTWOORD OP VRAAG 4			
DEEL VAN TEKENING	**NASIEN-KRITERIA**	**MOONTLIKE PUNT**	**OPMERKINGS**
Buitemuur, binnemuur, baksteenpyler, herdskutmuur	Korrektheid	4	
	Byskrifte	4	
Vloerbalk, 'trimmer', 'trimming', 'trimmed', muurplaat, draer	Korrektheid	6	Vloerbalke moet loodreg op die kaggel wees
	Byskrifte	6	
Skoorsteenbors, geteëlde kaggel, luggat	Korrektheid	3	
	Byskrifte	3	
	Afmetings	9	
	Subtotaal	**35**	
	Verdeel deur	**3,5**	
Algehele korrektheid		**10**	
Akkuraatheid		**4**	
Lynwerk		**4**	
Gebalanseerde uitleg en netheid		**2**	
	TOTAAL	**20**	

LET WEL: Algehele korrektheid. Geen punte moet toegeken word vir enige deel van tekening in die verkeerde posisie nie, maar punte moet toegeken word vir die arsering van daardie komponent.

Al is die tekening heeltemal verkeerd, moet punte toegeken word vir netheid en korrekte skaal.

Kopiereg voorbehou

OPSOMMING VRAAG 4			
NASIENKRITERIA	**MOONTLIKE PUNT**	**WERKLIKE PUNT**	**OPMERKINGS**
Korrektheid	13		
Byskrifte	13		
Afmetings	9		
Subtotaal	**35**		
Verdeel deur	**3,5**		
Algehele korrektheid	**10**		
Akkuraatheid	**4**		
Lynwerk	**4**		
Gebalanseerde uitleg en netheid	**2**		
TOTAAL	**20**		

[20]

VRAAG 5: DEURE

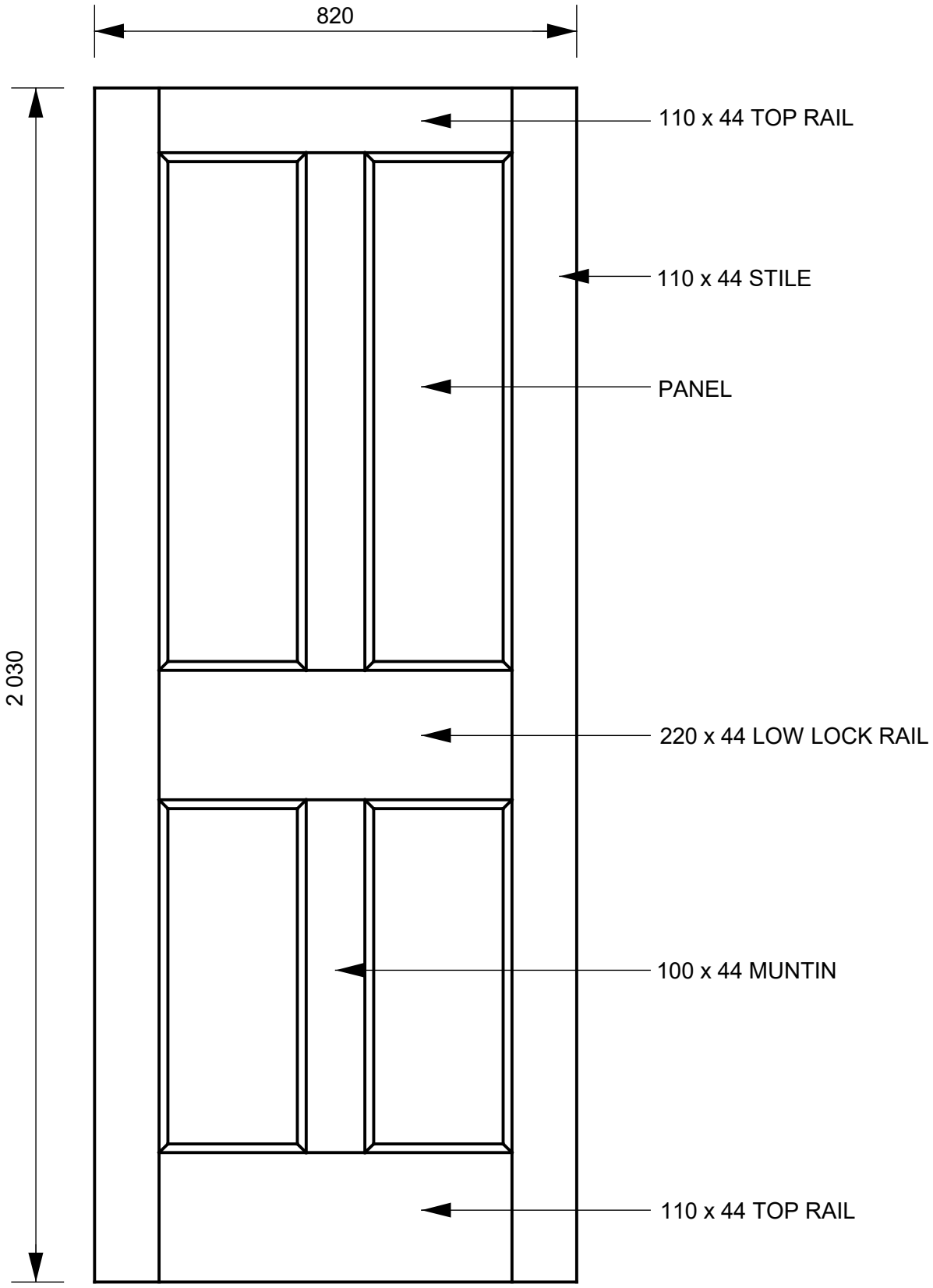

FRONT VIEW OF A FOUR PANEL DOOR WITH A LOW LOCK RAIL
SCALE 1:10

KYK TEKENINGE VIR MODELANTWOORD

RUBRIEK VIR VRAAG 5			
DEEL VAN TEKENING	**NASIENKRITERIA**	**MOONTLIKE PUNT**	**OPMERKINGS**
Boreling	Korrektheid	1	
	Byskrifte	1	
Onderreling	Korrektheid	1	
	Byskrifte	1	
Slot	Korrektheid	1	
	Byskrifte	1	
Styl	Korrektheid	2	
	Byskrifte	1	
Tussenstyl	Korrektheid	2	
	Byskrifte	1	
Panele	Korrektheid	4	
	Byskrifte	1	
	Afmetings	2	
	Subtotaal	**19**	
	Verdeel deur	**3,8**	
	Algehele korrektheid	**5**	
	Akkuraatheid	**2**	
	Lynwerk	**2**	
Gebalanseerde uitleg en netheid		**1**	
	TOTAAL	**10**	

LET WEL: Algehele korrektheid. Geen punte moet toegeken word vir enige deel van tekening in die verkeerde posisie nie, maar punte moet toegeken word vir die arsering van daardie komponent.

Al is die tekening heeltemal verkeerd, moet punte toegeken word vir netheid en korrekte skaal.

Kopiereg voorbehou

OPSOMMING VRAAG 5			
NASIENKRITERIA	**MOONTLIKE PUNT**	**ACTUAL MARK**	**OPMERKINGS**
Korrektheid	11		
Byskrifte	6		
Afmetings	2		
Subtotaal	**19**		
Verdeel deur	**3,8**		
Algehele korrektheid	**5**		
Akkuraatheid	**2**		
Lynwerk	**2**		
Gebalanseerde uitleg en netheid	**1**		
TOTAAL	**10**		

[10]

VRAAG 6: DAKKE, DAKBEDEKKING EN LOODGIETERSWERK

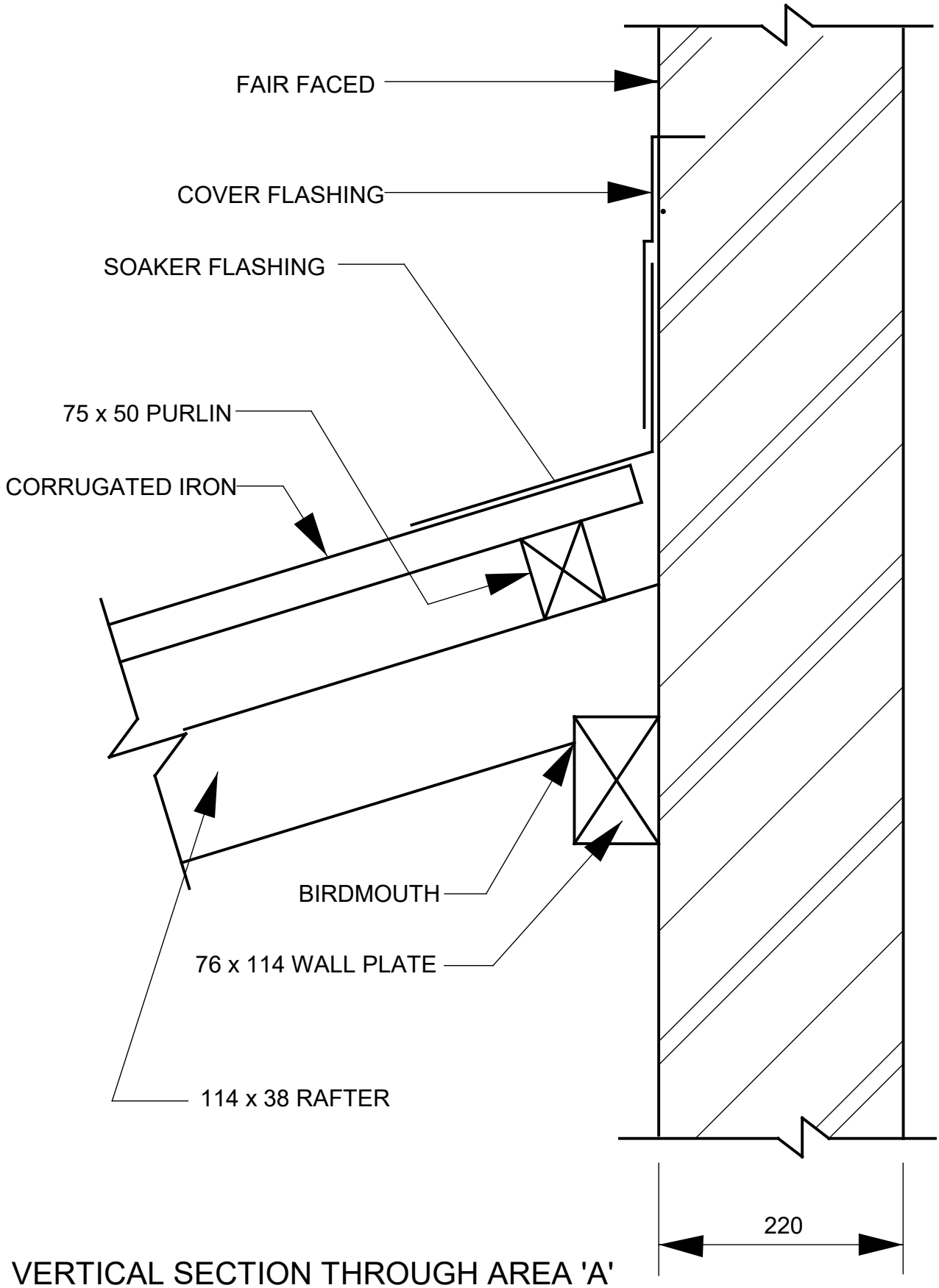

VERTICAL SECTION THROUGH AREA 'A'
SCALE 1:10

KYK TEKENINGE VIR MODELANTWOORD

RUBRIEK VIR VRAAG 6			
DEEL VAN TEKENING	**NASIEN-KRITERIA**	**MOONTLIKE PUNT**	**OPMERKINGS**
Muur, pleister	Korrektheid	2	
	Arsering	2	
	Byskrifte	2	
Dakspar, kaplat, muur plate, dakbedekking, DPC	Korrektheid	5	
	Arsering	2	
	Byskrifte	5	
Dekvoegskorte ('cover flashing', 'apron flashing')	Korrektheid	2	
	Byskrifte	2	
	Afmetings	1	
	Subtotaal	**23**	
	Verdeel deur	**4,6**	
	Algehele korrektheid	**5**	
	Akkuraatheid	**2**	
	Lynwerk	**2**	
Gebalanseerde uitleg en netheid		**1**	
	TOTAAL	**10**	

LET WEL: Algehele korrektheid. Geen punte moet toegeken word vir enige deel van tekening in die verkeerde posisie nie, maar punte moet toegeken word vir die arsering van daardie komponent.

Al is die tekening heeltemal verkeerd, moet punte toegeken word vir netheid en korrekte skaal.

Kopiereg voorbehou

OPSOMMING VRAAG 6			
NASIENKRITERIA	**MOONTLIKE PUNT**	**WERKLIKE PUNT**	**OPMERKINGS**
Korrektheid	9		
Arsering	4		
Byskrifte	9		
Afmetings	1		
Subtotaal	**23**		
Verdeel deur	**4,6**		
Algehele korrektheid	**5**		
Akkuraatheid	**2**		
Lynwerk	**2**		
Gebalanseerde uitleg en netheid	**1**		
TOTAAL	**10**		

Al is die tekening heeltemal verkeerd, moet punte toegeken word vir netheid en korrekte skaal.

[10]

VRAAG 7: MATERIAAL EN TOEBEHORE

7.1 OPLêSLOT

7.2 RHINO-BORD

7.3 INSTEEKSLOT

7.4 DEURSKARNIER

7.5 TROEBELGLAS

7.6 PANIEKGRENDEL

7.7 OVAAL SPYKERS

7.8 T-SKARNIER

7.9 GIPSPLEISTER

7.10 KURWESAAG

(10 x 1) **[10]**

TOTAAL: 100

Kopiereg voorbehou