higher education & training

Department:
Higher Education and Training
REPUBLIC OF SOUTH AFRICA

NASIENRIGLYN

NASIONALE SERTIFIKAAT

BOUTEKENE N2

22 MAART 2018

Hierdie nasienriglyn bestaan uit 19 bladsye.

Kopiereg voorbehou

VRAAG 1: BAKSTEENWERK

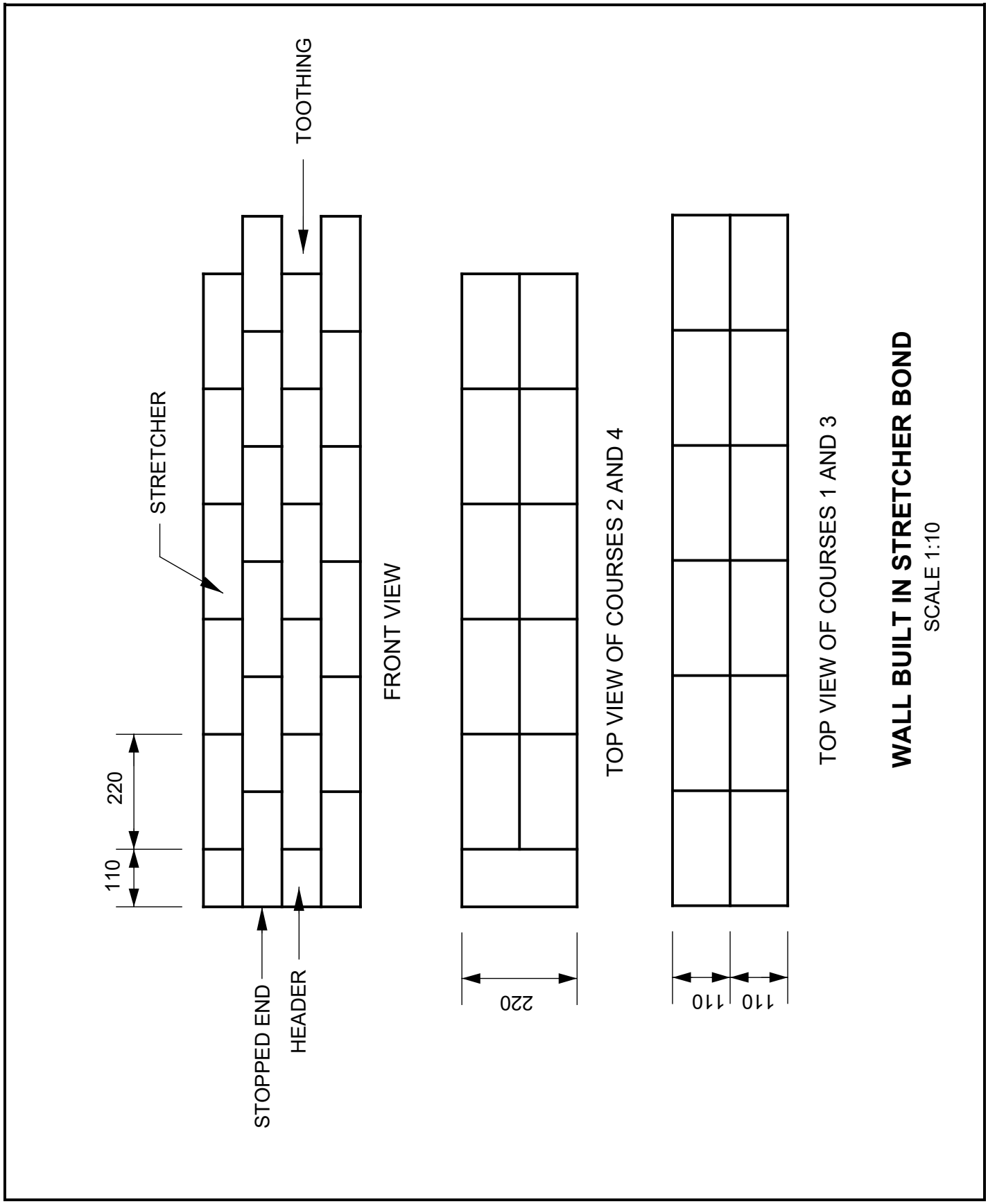

VRAAG 1

GEDEELTE VAN DIE TEKENING	NASIENKRITERIA	MOONTLIKE PUNT	OPMERKINGS
Vooraansig	Korrek	2	Hoogte en verband
	Vertanding	2	
	Doodloopent	1	
	Benoeming	4	
	Afmetings	2	
Laag 1 en 3	Korrek	1	Verband
	Afmeting	2	
Laag 2 en 4	Korrek	1	
	Afmeting	1	
	Subtotaal	**16**	
	Verdeel deur	**2**	
	Algemene korrektheid	**8**	
	Lynwerk	**3**	
	Akkuraatheid	**3**	
Gebalanseerde uitleg en netheid		**2**	
	TOTAAL	**16**	

LET WEL: GEEN punte moet toegeken word vir enige deel van die tekening in die verkeerde posisie nie, maar punte moet toegeken word vir die arsering van daardie komponent. **[16]**

OPSOMMING: VRAAG 1

NASIENKRITERIA	MOONTLIK	NASIENER	INTERNE MODERATOR	EKSTERNE MODERATOR
Korrek	4			
Vertanding	2			
Doodloopent	1			
Benoeming	4			
Afmetings	5			
Subtotaal	**16**			
Verdeel deur	**2**			
Algemene korrektheid	**8**			
Lynwerk	**3**			
Akkuraat	**3**			
Gebalanseerde uitleg en netheid	**2**			
TOTAAL	**16**			

VRAAG 2: FONDAMENTE EN VLOERE

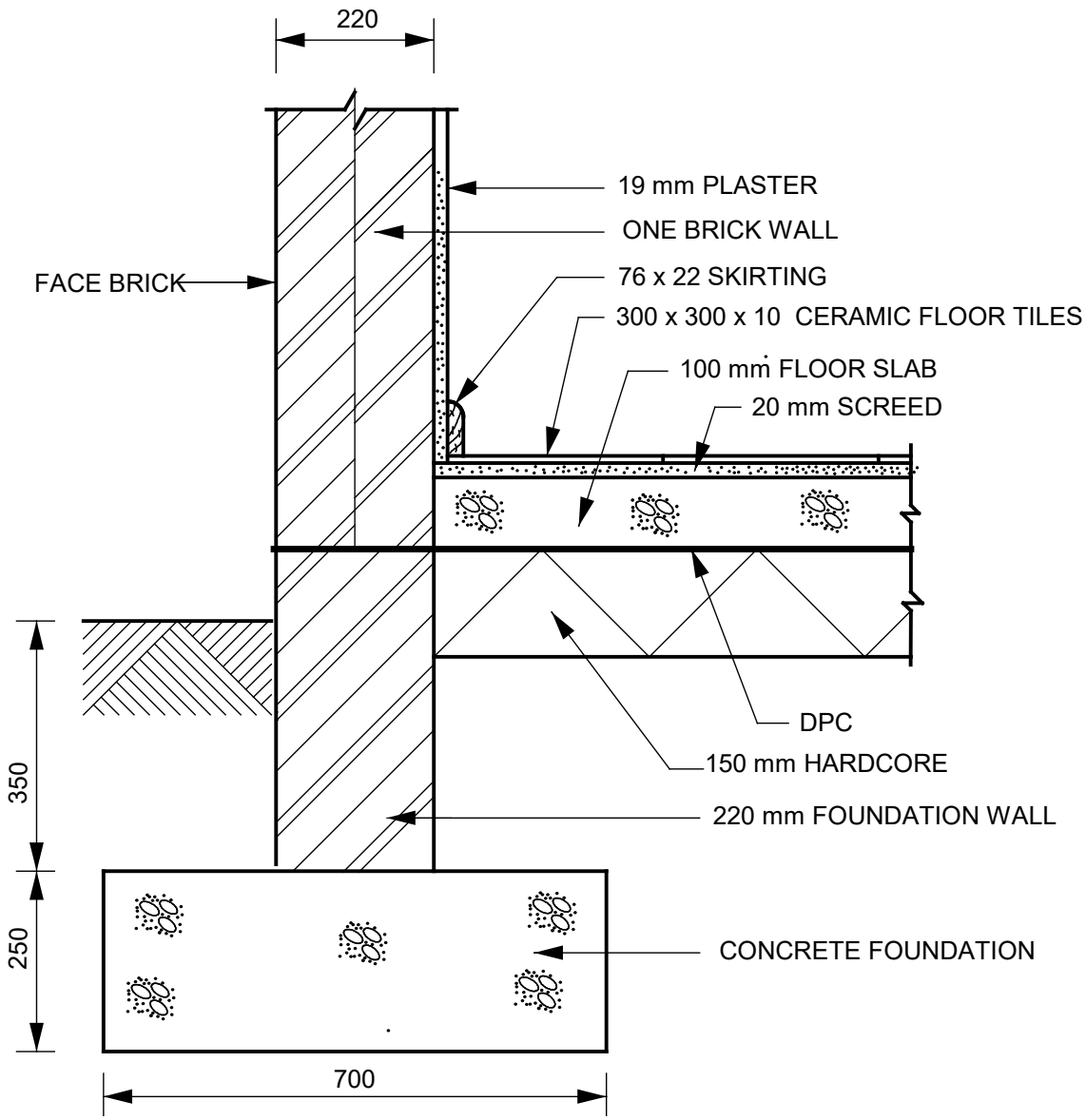

VERTICAL SECTION THROUGH EXTERNAL WALL

SCALE 1:10

VRAAG 2

GEDEELTE VAN DIE TEKENING	NASIENKRITERIA	MOONTLIKE PUNT	OPMERKINGS
Betonfondament, fondamentmuur, harde puin	Korrekte posisie	3	
	Benoeming	3	
	Arsering	3	
Teël, vlaklaag, vloerblad, vloerlys	Korrekte posisie	4	
	Arsering	3	
	Benoeming	4	
Eksterne muur, pleister	Korrekte posisie	2	
	Arsering	3	Eksterne muur × 2
	Benoeming	2	
Voglaag en grondvlak	Korrekte posisie	2	
	Arsering	1	
	Benoeming	2	
	Afmetings	4	
	Subtotaal	**36**	
	Verdeel deur	**3**	
	Algemene korrektheid	**12**	
	Lynwerk	**4**	
	Akkuraatheid	**4**	
Gebalanseerde uitleg en netheid		**2**	
	TOTAAL	**22**	

LET WEL: GEEN punte moet toegeken word vir enige deel van die tekening in die verkeerde posisie nie, maar punte moet toegeken word vir die arsering van daardie komponent. **[22]**

Kopiereg voorbehou

OPSOMMING: VRAAG 2

NASIENRIGLYN	MOONTLIK	NASIENER	INTERNE MODERATOR	EKSTERNE MODERATOR
Korrekte posisie	11			
Arsering	10			
Benoeming	11			
Afmetings	4			
Subtotaal	**36**			
Verdeel deur	**3**			
Algemene korrektheid	**12**			
Lynwerk	**4**			
Akkuraatheid	**4**			
Gebalanseerde uitleg en netheid	**2**			
TOTAAL	**22**			

VRAAG 3: DEURKOSYN

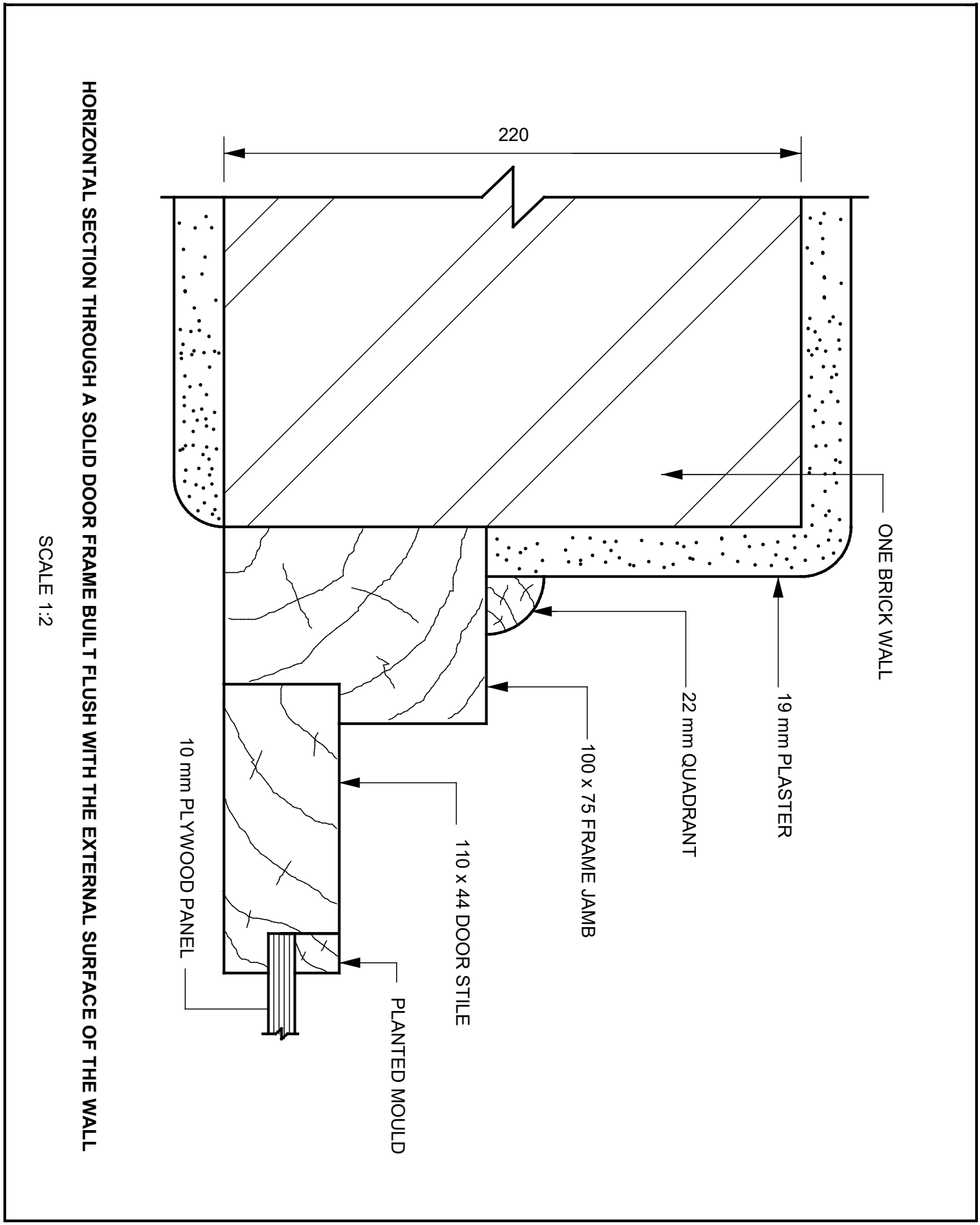

VRAAG 3

GEDEELTE VAN DIE TEKENING	NASIENKRITERIA	MOONTLIKE PUNT	OPMERKINGS
Muur	Korrekte posisie	1	
	Arsering	1	
	Benoeming	1	
	Afmeting	1	
Pleister	Korrek	2	
	Arsering	1	
	Benoeming	1	
Binnedeurkosyn, deurstyl, paneel, kwadrant, opgelegde lys	Korrekte posisie	5	
	Arsering	5	
	Benoeming	3	
	Subtotaal	**21**	
	Verdeel deur	**3**	
	Algemene korrektheid	**7**	
	Lynwerk	**4**	
	Akkuraatheid	**3**	
Gebalanseerde uitleg en netheid		**1**	
	TOTAAL	**15**	

LET WEL: GEEN punte moet toegeken word vir enige deel van die tekening in die verkeerde posisie nie, maar punte moet toegeken word vir die arsering van daardie komponent. **[15]**

OPSOMMING: VRAAG 3

NASIENKRITERIA	MOONTLIK	NASIENER	INTERNE MODERATOR	EKSTERNE MODERATOR
Korrekte posisie	8			
Arsering	7			
Benoeming	5			
Afmetings	1			
Subtotaal	**21**			
Verdeel deur	**3**			
Algemene korrektheid	**7**			
Lynwerk	**4**			
Akkuraatheid	**3**			
Gebalanseerde uitleg en netheid	**1**			
TOTAAL	**15**			

VRAAG 4: SKRYNWERK

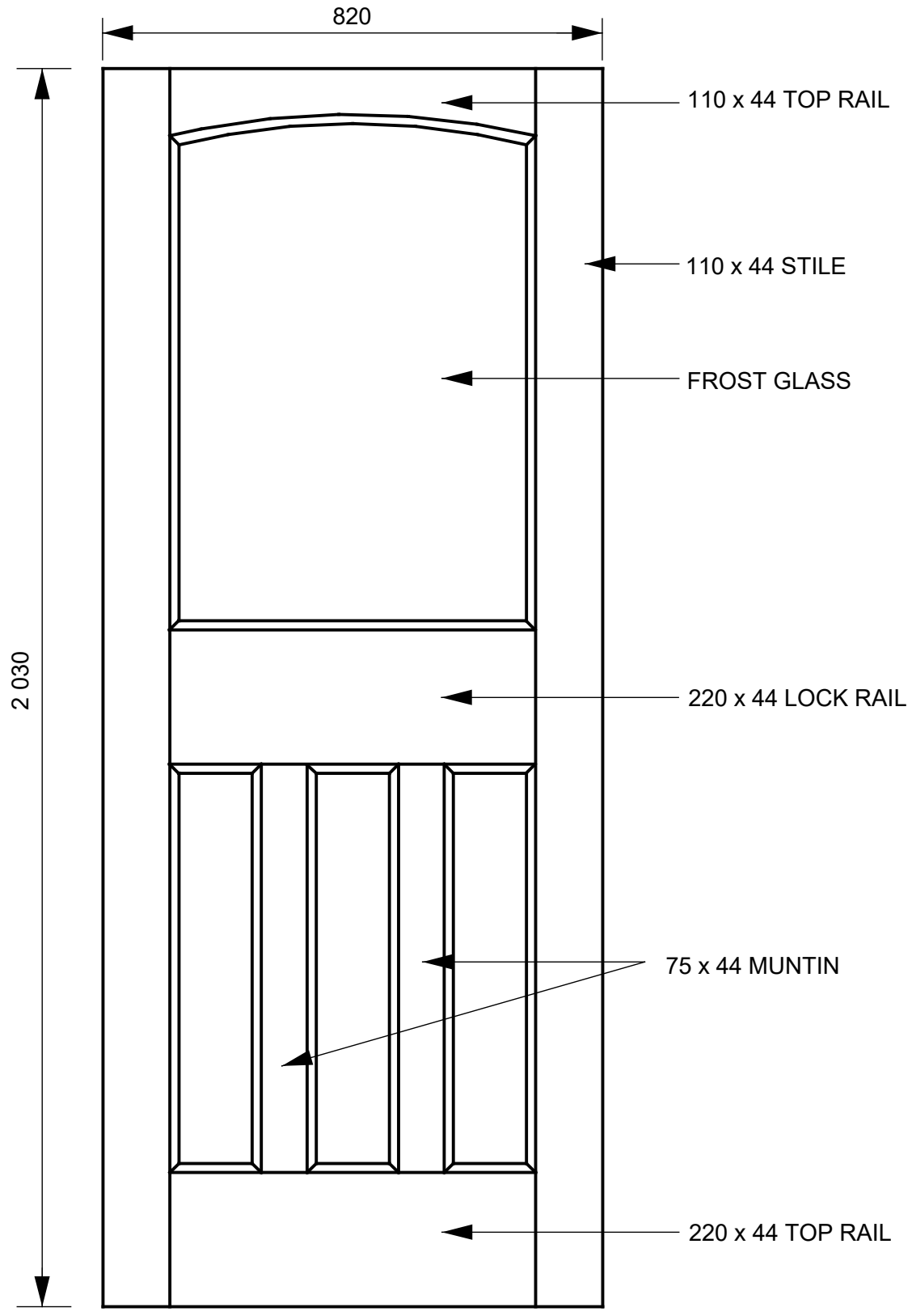

FRONT ELEVATION OF A HALF-GLASS DOOR
SCALE 1:10

VRAAG 4

GEDEELTE VAN DIE TEKENING	NASIENKRITERIA	MOONTLIKE PUNT	OPMERKINGS
Styl	Korrekte posisie	1	
	Benoeming	1	
Slotreling	Korrekte posisie	1	
	Benoeming	1	
Onderreling	Korrekte posisie	1	
	Benoeming	1	
Tussenstyl, glas, panele	Korrekte posisie	3	
	Benoeming	3	
	Afmetings	2	
	Subtotaal	**14**	
	Verdeel deur	**2**	
	Algemene korrektheid	**7**	
	Lynwerk	**3**	
	Akkuraatheid	**3**	
Gebalanseerde uitleg en netheid		**1**	
	TOTAAL	**14**	

LET WEL: GEEN punte moet toegeken word vir enige deel van die tekening in die verkeerde posisie nie, maar punte moet toegeken word vir die arsering van daardie komponent. **[14]**

OPSOMMING: VRAAG 4

NASIENKRITERIA	MOONTLIK	NASIENER	INTERNE MODERATOR	EKSTERNE MODERATOR
Korrekte posisie	6			
Benoeming	6			
Afmetings	2			
Subtotaal	**14**			
Verdeel deur	**2**			
Algemene korrektheid	**7**			
Lynwerk	**3**			
Akkuraatheid	**3**			
Gebalanseerde uitleg en netheid	**1**			
TOTAAL	**14**			

VRAAG 5: DAKKE

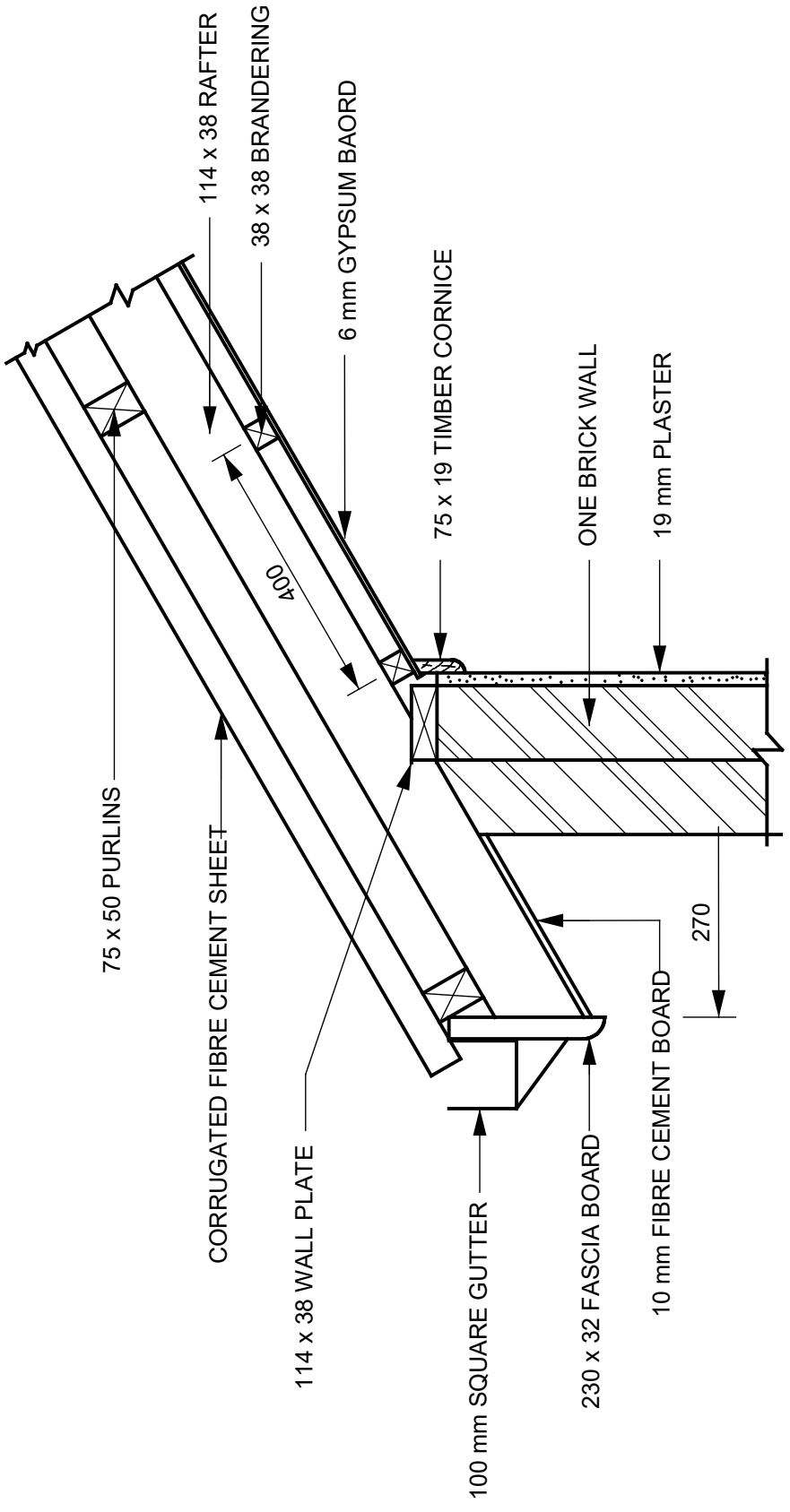

VERTICAL SECTION THROUGH THE EAVES

SCALE 1:10

VRAAG 5

GEDEELTE VAN DIE TEKENING	NASIENKRITERIA	MOONTLIKE PUNT	OPMERKINGS
Muur, pleister	Korrekte posisie	2	
	Arsering	3	Muur × 2
	Benoeming	2	
Muurplaat, dakspar, kaplat, bedekking	Korrekte posisie	4	
	Arsering	2	
	Benoeming	4	
Latwerk, plafonbord, kroonlys	Korrekte posisie	3	
	Arsering	1	
	Benoeming	3	
Geut	Korrekte posisie	1	
	Benoeming	2	
	Afmeting	2	
	Subtotaal	**29**	
	Verdeel deur	**2,417**	
	Algemene korrektheid	**12**	
	Lynwerk	**5**	
	Akkuraatheid	**4**	
Gebalanseerde uitleg en netheid		**2**	
	TOTAAL	**23**	

LET WEL: GEEN punte moet toegeken word vir enige deel van die tekening in die verkeerde posisie nie, maar punte moet toegeken word vir die arsering van daardie komponent. **[23]**

OPSOMMING: VRAAG 5

NASIENKRITERIA	MOONTLIK	NASIENER	INTERNE MODERATOR	EKSTERNE MODERATOR
Korrekte posisie	10			
Arsering	6			
Benoeming	11			
Afmetings	2			
Subtotaal	**29**			
Verdeel deur	**2,417**			
Algemene korrektheid	**12**			
Lynwerk	**5**			
Akkuraatheid	**4**			
Gebalanseerde uitleg en netheid	**2**			
TOTAAL	**23**			

VRAAG 6: KLIPMESSELWERK

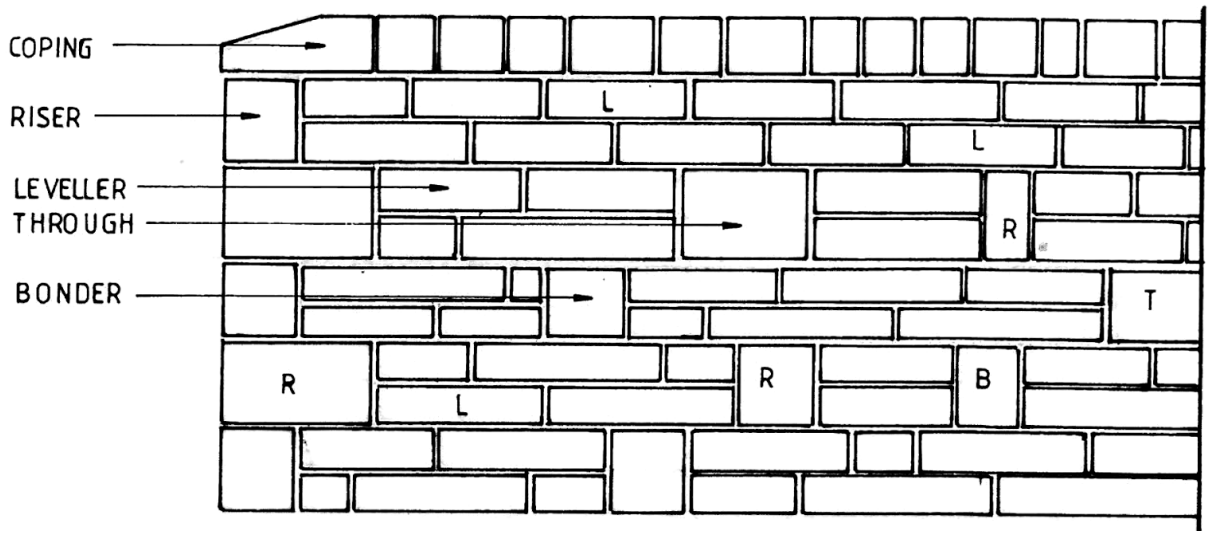

SQUARED-RUBBLE BUILT TO COURSE

VRAAG 6

GEDEELTE VAN DIE TEKENING	NASIENKRITERIA	MOONTLIKE PUNT	OPMERKINGS
Verband	Korrek	2	
Klimmer	Korrekte posisie	1	
	Benoeming	1	Slegs voet (‘footing’)
Verbandklip	Korrekte posisie	1	
	Benoeming	1	Insluitend saksmering (‘bagging’)
Afdekking	Korrekte posisie	1	
	Benoeming	1	
Deurstrekker	Korrekte posisie	1	
	Benoeming	1	
	Subtotaal	**10**	
	Verdeel deur	**2**	
	Algemene korrektheid	**5**	
	Lynwerk	**3**	
Gebalanseerde uitleg en netheid		**2**	
	TOTAAL	**10**	

LET WEL: GEEN punte moet toegeken word vir enige deel van die tekening in die verkeerde posisie nie, maar punte moet toegeken word vir die arsering van daardie komponent. **[10]**

TOTAAL: 100

Kopiereg voorbehou

OPSOMMING: VRAAG 6

NASIENKRITERIA	MOONTLIK	NASIENER	INTERNE MODERATOR	EKSTERNE MODERATOR
Korrekte verband	2			
Korrekte posisie	4			
Benoeming	4			
Subtotaal	**10**			
Verdeel deur	**2**			
Algemene korrektheid	**5**			
Lynwerk	**3**			
Gebalanseerde uitleg en netheid	**2**			
TOTAAL	**10**			

Kopiereg voorbehou