higher education & training

Department:
Higher Education and Training
REPUBLIC OF SOUTH AFRICA

NASIENRIGLYN

NASIONALE SERTIFIKAAT

BOUTEKENE N1

30 Julie 2021

Hierdie nasienriglyn bestaan uit 12 bladsye.

Kopiereg voorbehou

VRAAG 1

1.1

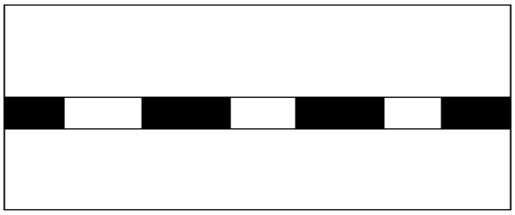

SHEET MEMBRANE

1.2

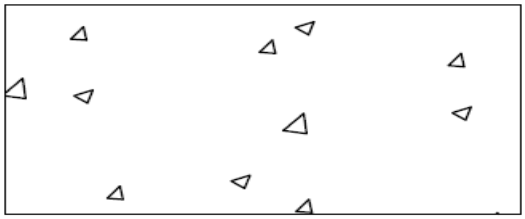

CONCRETE

1.3

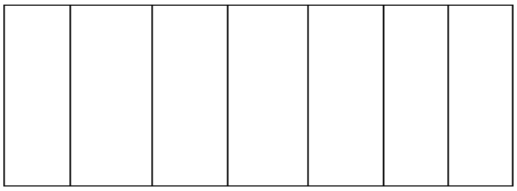

FIBRE BOARD

1.4

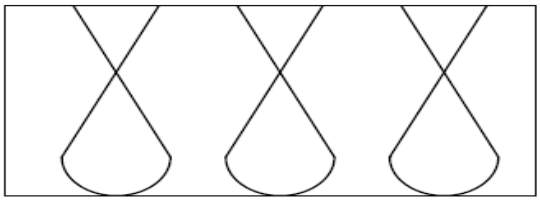

INSULATION

(4 × 4) **[16]**

RUBRIEK: VRAAG 1				
NASIEN-KRITERIA	**MOONTLIKE PUNT**	**NASIENER**	**INTERNE MODERATOR**	**EKSTERNE MODERATOR**
Plaatmembraan	4			
Beton	4			
Veselbord	4			
Isolering	4			
TOTAAL	**16**			

LET WEL: Moet geen punte toeken vir enige komponent wat nie in die regte posisie geteken is nie, buiten punte vir arsering van daardie komponent indien van toepassing.

Kopiereg voorbehou

VRAAG 2

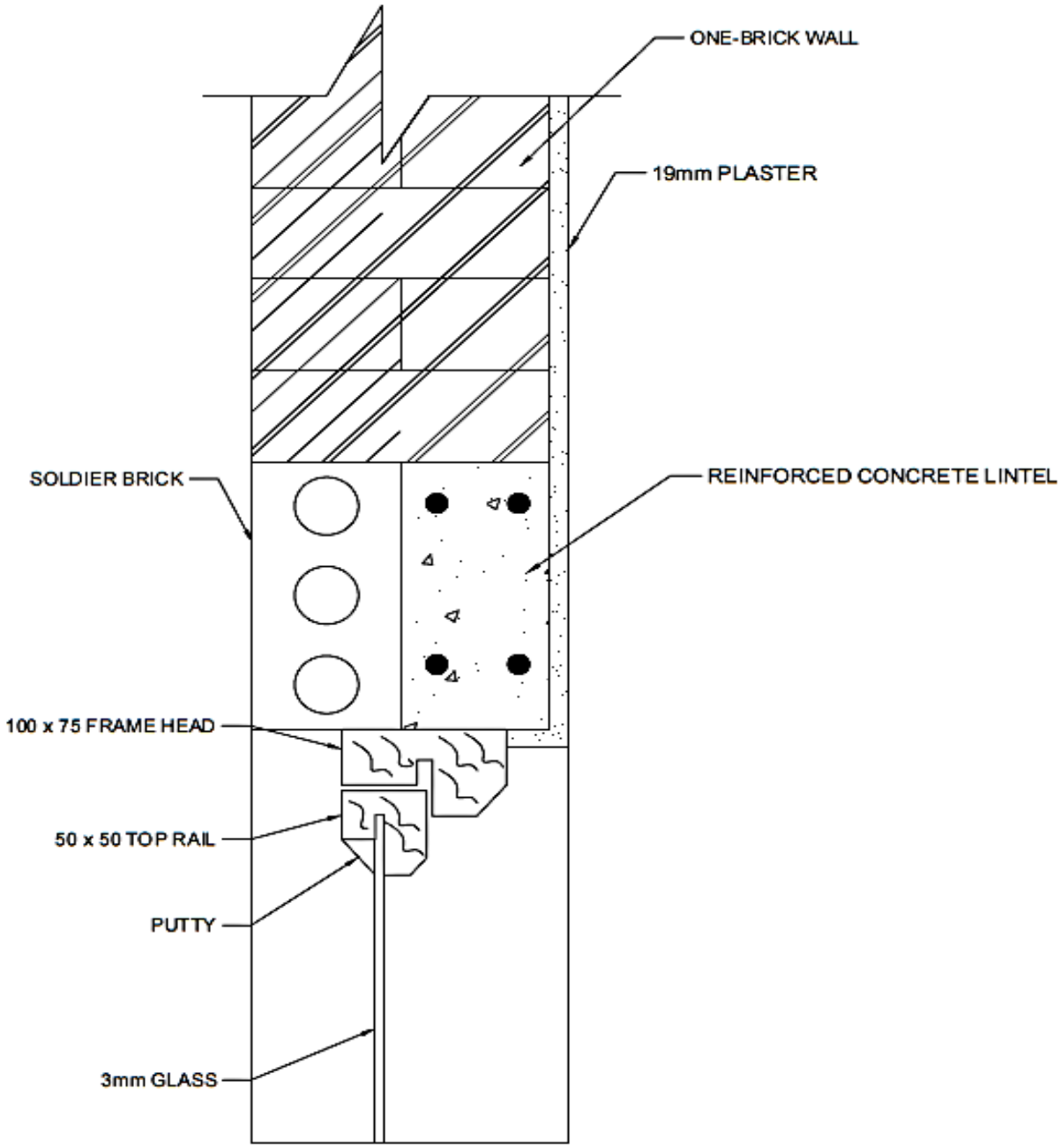

VERTIKALE DEURSNIT DEUR VENSTEROPENING
SKAAL 1:5 **[20]**

RUBRIEK: VRAAG 2					
DEEL VAN TEKENING	**NASIEN-KRITERIA**	**MOONTLIKE PUNT**	**NASIENER**	**INTERNE MODERATOR**	**EKSTERNE MODERATOR**
Staansteen, gewapende latei, muur, pleister	Korrekte posisie	4			
	Korrekte grootte	4			
	Arsering	4			
	Byskrifte	4			
Raamkop, boreling, stopverf, glas	Korrekte posisie	4			
	Korrekte grootte	3			
	Arsering	2 raamkoppe & borelings			
	Byskrifte	4			
Subtotaal		29			
Verdeel deur		**2,63**			
Algehele korrektheid		**11**			
Lynwerk		**3**			
Akkuraatheid		**2**			
Gebalanseerde uitleg en netheid		**2**			
Titel & skaal		**2**			
Totaal		**20**			

LET WEL: Moet geen punte toeken vir enige komponent wat nie in die regte posisie geteken is nie, buiten punte vir arsering van daardie komponent indien van toepassing.

Kopiereg voorbehou

VRAAG 3

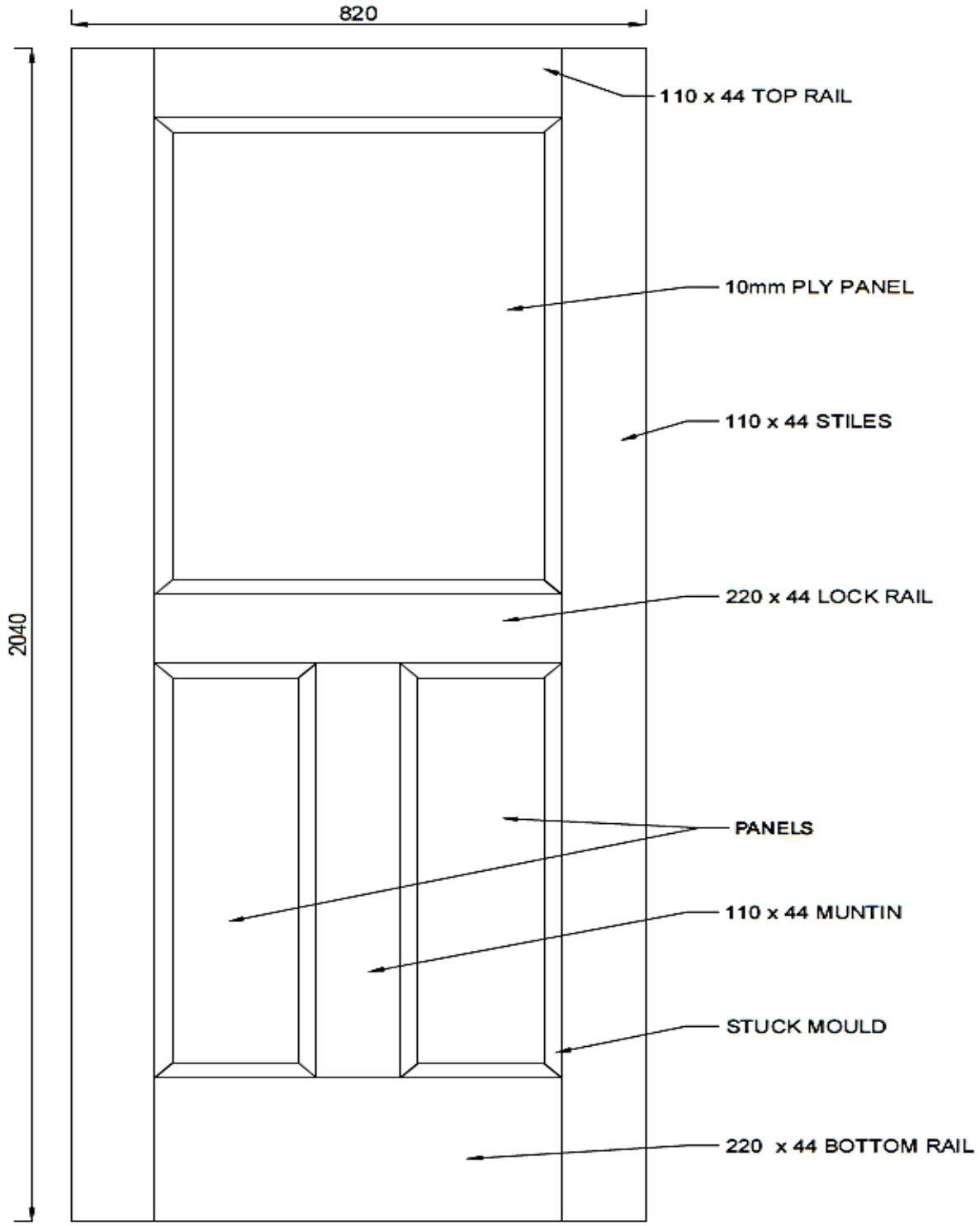

VOORAANSIG VAN 'N DEUR MET DRIE PANELE
SKAAL 1:10 **[20]**

RUBRIEK: VRAAG 3					
DEEL VAN TEKENING	**NASIEN-KRITERIA**	**MOONTLIKE PUNT**	**NASIENER**	**INTERNE MODERATOR**	**EKSTERNE MODERATOR**
Style, boreling, onderreling, slotreling	Korrekte posisie	5			
	Korrekte grootte	5			
	Byskrifte	4			
Drie panele, tussenstyl, vaste lys	Korrekte posisie	6			
	Korrekte grootte	4			
	Byskrifte	3			
	Afmetings	2			
Subtotaal		29			
Verdeel deur		**2,41**			
Algehele korrektheid		**12**			
Lynwerk		**2**			
Akkuraatheid		**2**			
Gebalanseerde uitleg en netheid		**2**			
Titel & skaal		**2**			
TOTAAL		**20**			

LET WEL: Moet geen punte toeken vir enige komponent wat nie in die regte posisie geteken is nie, buiten punte vir arsering van daardie komponent indien van toepassing.

Kopiereg voorbehou

VRAAG 4

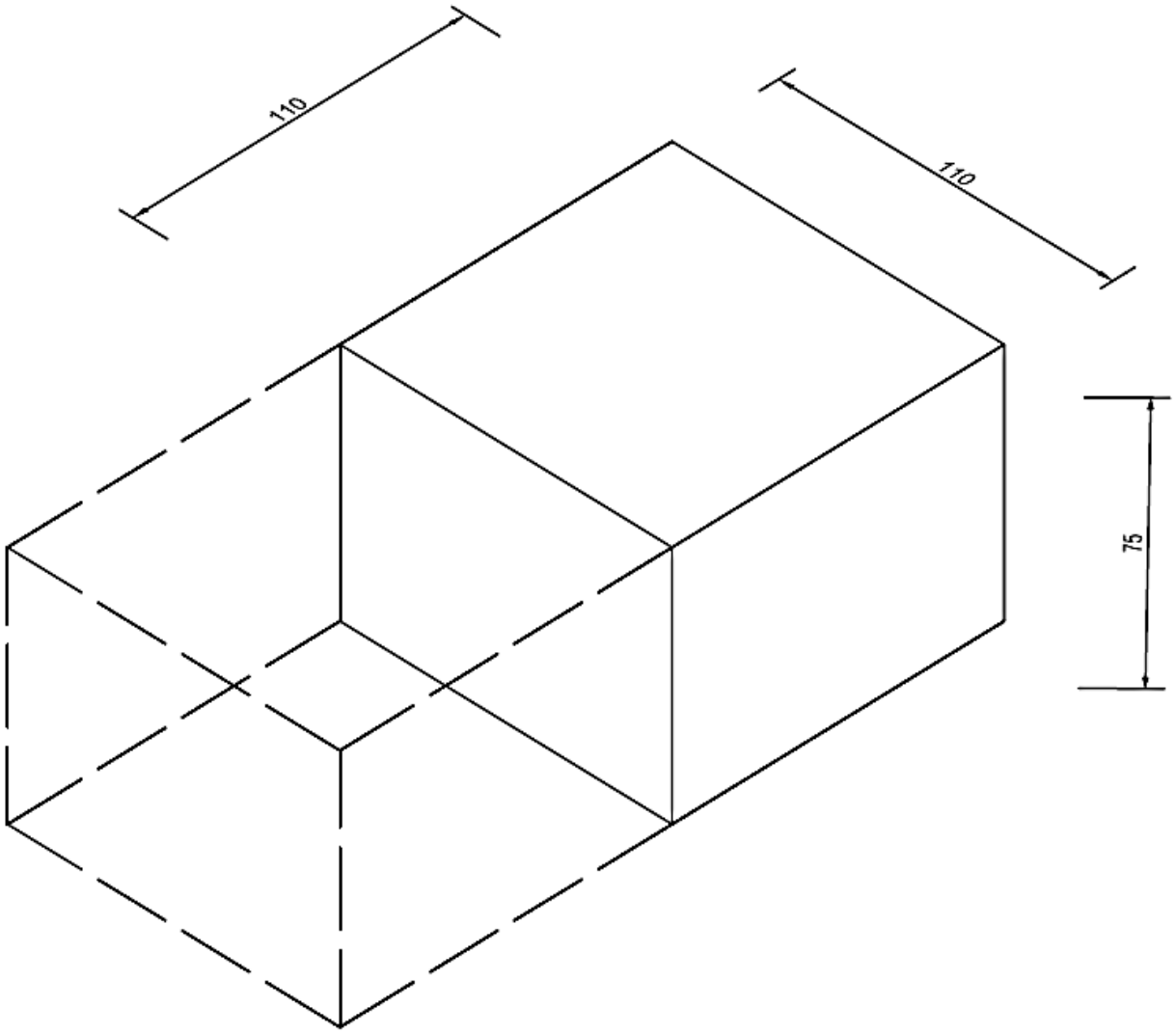

ISOMETRIESE AANSIG VAN 'N HALWE PASSTEEN
SKAAL 1:2 **[10]**

RUBRIEK: VRAAG 4				
NASIEN-KRITERIA	**MOONTLIKE PUNT**	**NASIENER**	**INTERNE MODERATOR**	**EKSTERNE MODERATOR**
As	1			
Korrektheid	3			
Korrekte grootte	4			
Afmetings	3			
Verborge detail	4			
Subtotaal	**15**			
Verdeel deur	**2,5**			
Algehele korrektheid	**6**			
Lynwerk	**1**			
Gebalanseerde uitleg en netheid	**1**			
Titel & skaal	**2**			
TOTAAL	**10**			

LET WEL: Moet geen punte toeken vir enige komponent wat nie in die regte posisie geteken is nie, buiten punte vir arsering van daardie komponent indien van toepassing.

Kopiereg voorbehou

VRAAG 5

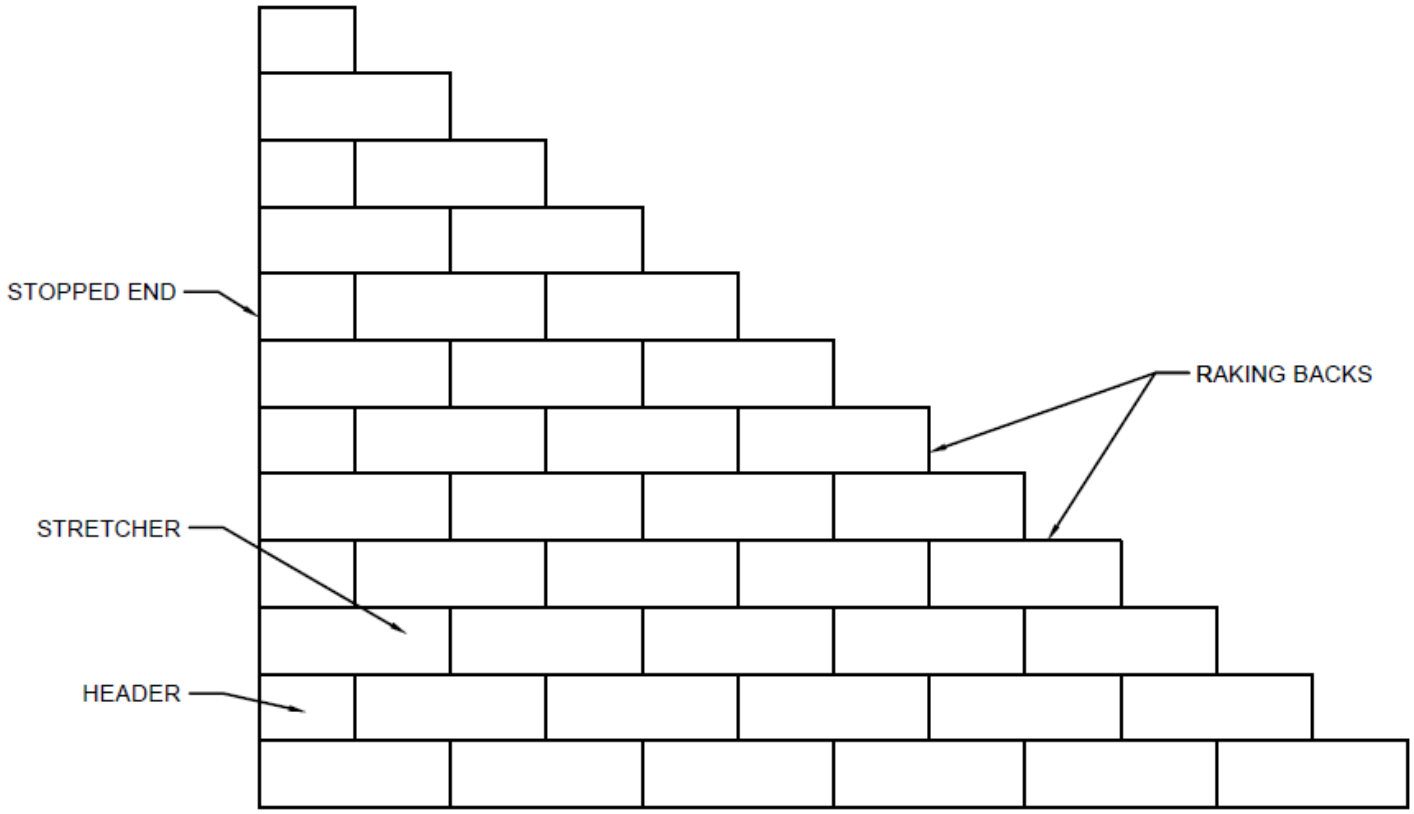

VOORAANSIG VAN 'n ENKELMUUR IN STRYKVERBAND
SKAAL 1:10

[14]

RUBRIEK: VRAAG 5					
DEEL VAN TEKENING	**NASIEN-KRITERIA**	**MOONTLIKE PUNT**	**NASIENER**	**INTERNE MODERATOR**	**EKSTERNE MODERATOR**
Vooraansig	Korrektheid	2 hoogte & lengte			
	Verband	2			
	Skuins helling	11			
	Doodloopent	1			
	Byskrifte	4			
Subtotaal		20			
Verdeel deur		**2,22**			
Algehele korrektheid		**9**			
Lynwerk		**2**			
Gebalanseerde uitleg en netheid		**1**			
Titel & skaal		**2**			
TOTAAL		**14**			

LET WEL: Moet geen punte toeken vir enige komponent wat nie in die regte posisie geteken is nie, buiten punte vir arsering van daardie komponent indien van toepassing.

VRAAG 6

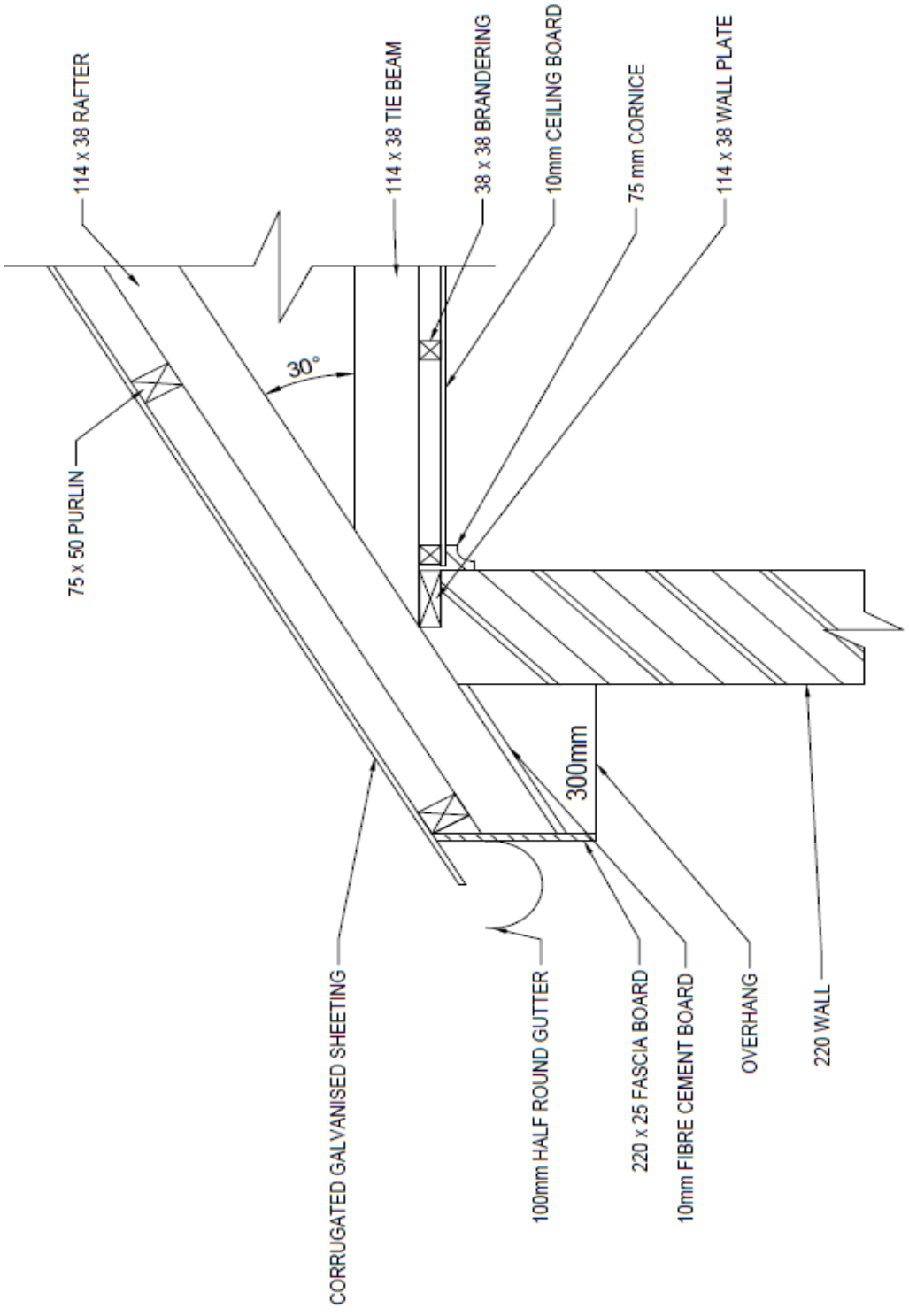

THE VERTICAL SECTION THROUGH ROOF AND EAVES

SCALE 1:10

[20]

RUBRIEK: VRAAG 6					
DEEL VAN TEKENING	**NASIEN-KRITERIA**	**MOONTLIKE PUNT**	**NASIENER**	**INTERNE MODERATOR**	**EKSTERNE MODERATOR**
Muurplaat, kroonlys, plafon, latwerk	Korrekte posisie	4			
	Korrekte grootte	4			
	Arsering	3			
	Spasiëring	2			
	Byskrifte	4			
Dakspar, bindbalk, veselbord, muur	Korrekte posisie	4			
	Korrekte grootte	4			
	Arsering	1			
	Byskrifte	4			
Fassieplank, kaplat, dakbedekking, geut	Korrekte posisie	4			
	Korrekte grootte	4			
	Arsering	2			
	Spasiëring	1			
	Byskrifte	4			
	Afmetings	2			
Subtotaal		**47**			
Verdeel deur		**4,27**			
Algehele korrektheid		**11**			
Lynwerk		**3**			
Akkuraatheid		**2**			
Gebalanseerde uitleg en netheid		**2**			
Titel & skaal		**2**			
Totaal		**20**			

LET WEL: Moet geen punte toeken vir enige komponent wat nie in die regte posisie geteken is nie, buiten punte vir arsering van daardie komponent indien van toepassing.

TOTAAL: 100

Kopiereg voorbehou