higher education & training

Department:
Higher Education and Training
REPUBLIC OF SOUTH AFRICA

NASIENRIGLYN

NASIONALE SERTIFIKAAT

BOUTEKENE N1

1 AUGUSTUS 2019

Hierdie nasienriglyn bestaan uit 7 bladsye.

Kopiereg voorbehou

VRAAG 1

1.1 H
1.2 F
1.3 A
1.4 G
1.5 J
1.6 C
1.7 E
1.8 D
1.9 B
1.10 I

(10 × 1) **[10]**

VRAAG 2

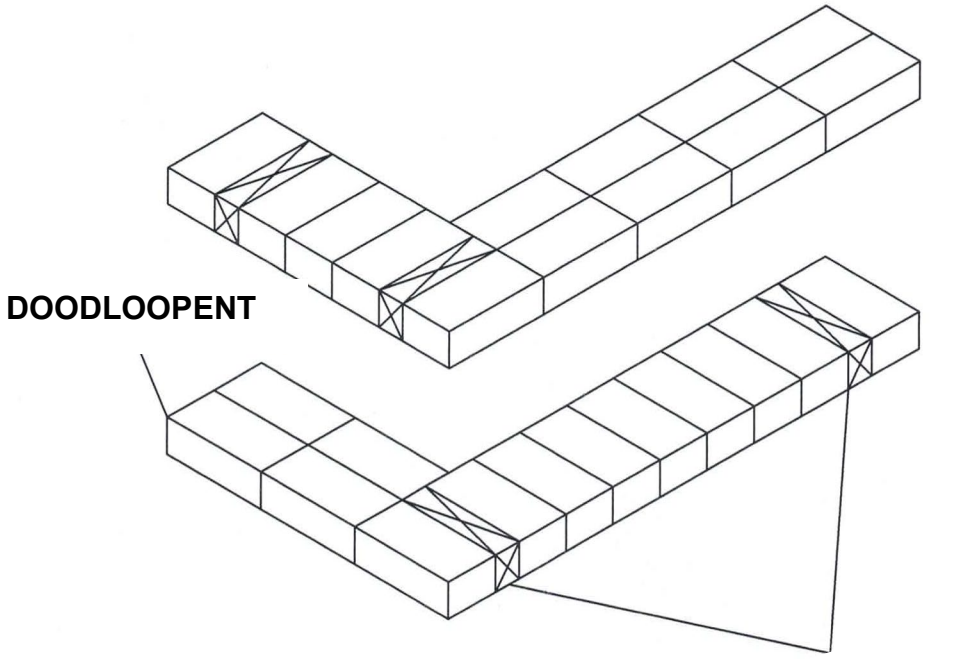

ISOMETRIESE AANSIG VAN 'N EENSTEENHOEK WAT IN ENGELSE VERBAND GEBOU IS
SKAAL 1:10 **[20]**

VRAAG 3

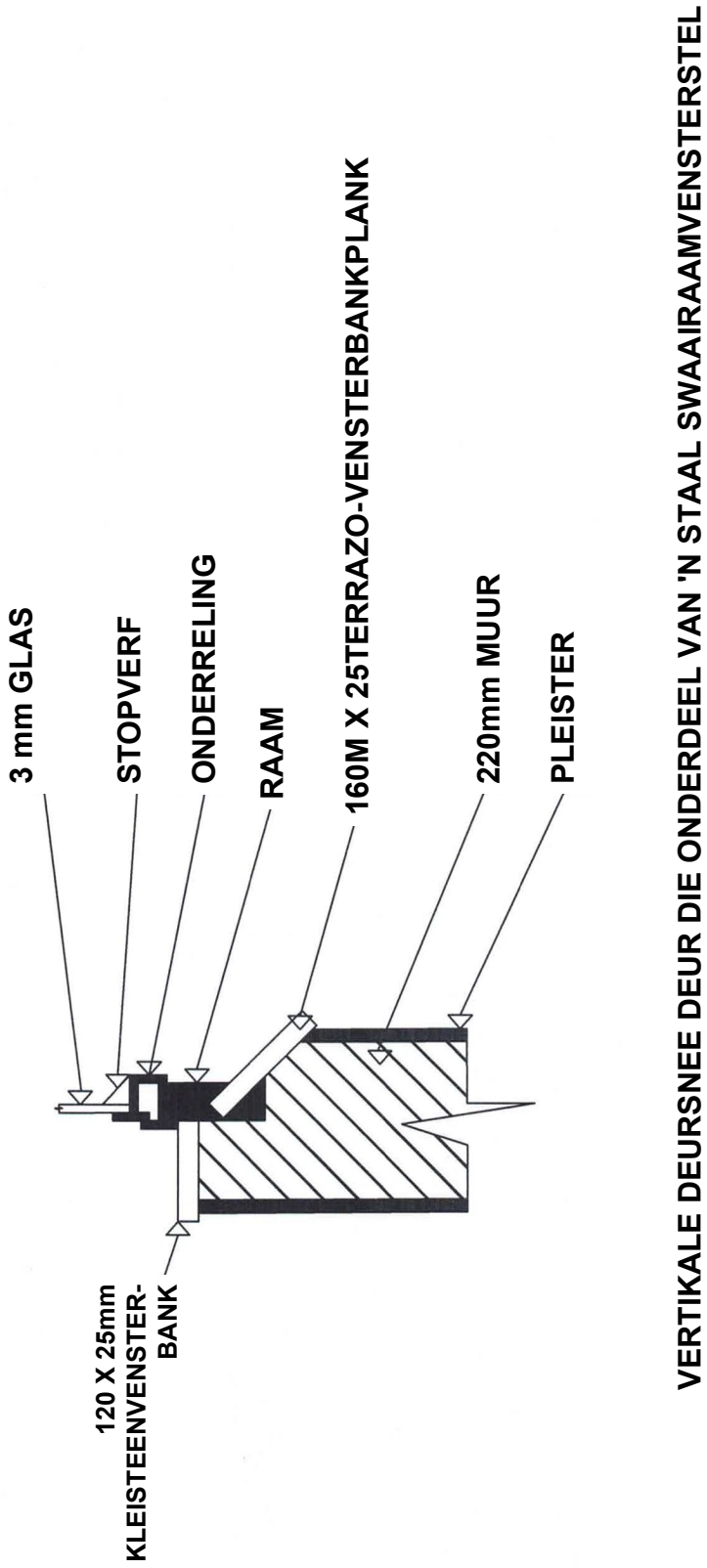

VERTIKALE DEURSNEE DEUR DIE ONDERDEEL VAN 'N STAAL SWAAIRAAMVENSTERSTEL
SKAAL 1:2

[20]

VRAAG 4

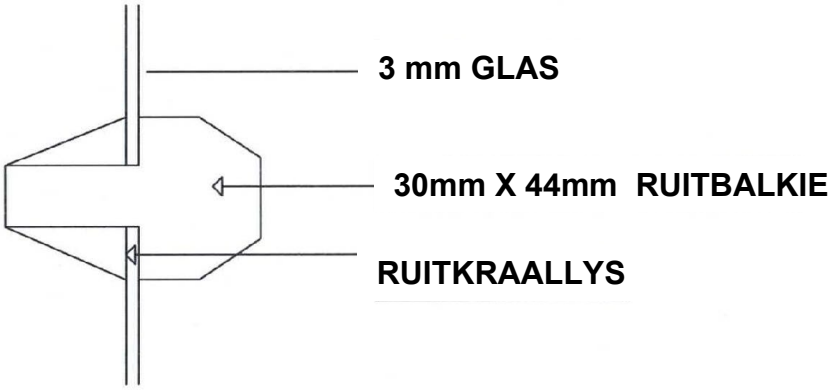

HORISONTALE DEURSNEE VAN DIE RUITKRAALLYS EN RUITBALKIE
SKAAL 1:2 **[10]**

VRAAG 5

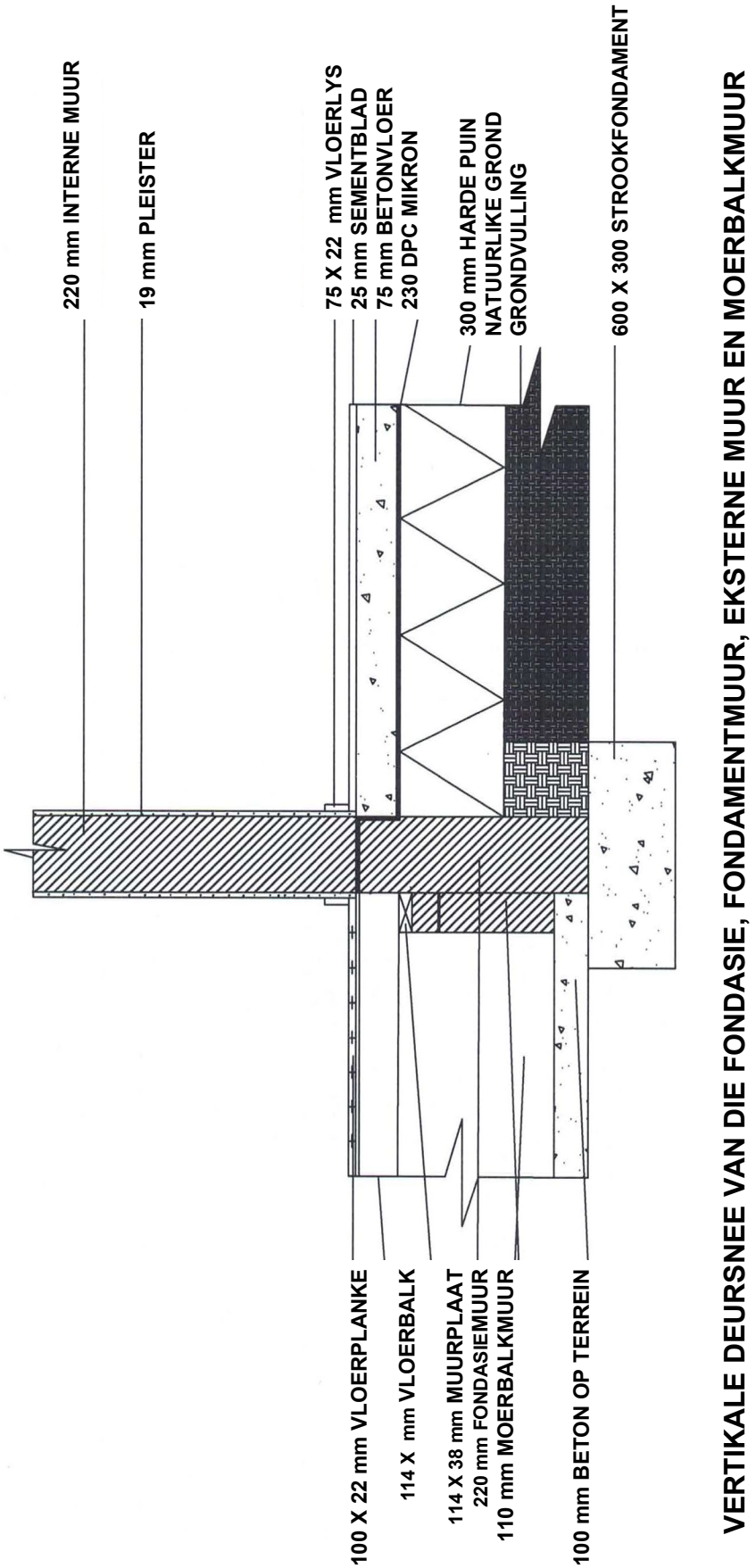

VERTIKALE DEURSNEE VAN DIE FONDASIE, FONDAMENTMUUR, EKSTERNE MUUR EN MOERBALKMUUR
SKAAL 1:10

[20]

VRAAG 6

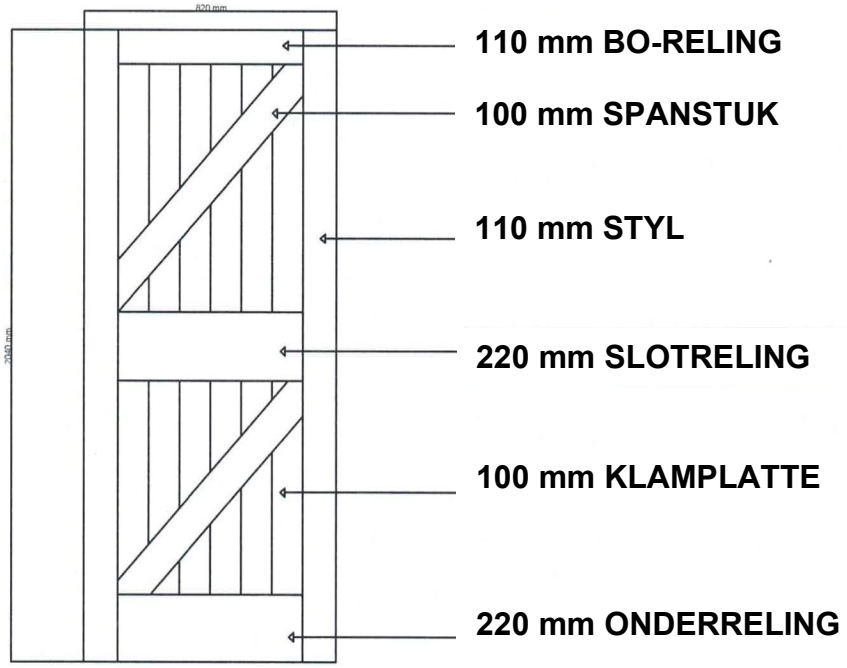

VOORAANSIG VAN 'N GERAAMDE Z-PLANKDEUR
SKAAL 1:10 **[20]**

TOTAAL: 100

Kopiereg voorbehou