higher education & training

Department:
Higher Education and Training
REPUBLIC OF SOUTH AFRICA

NASIENRIGLYN

NASIONALE SERTIFIKAAT

BOUTEKENE N1

20 JULIE 2018

Hierdie nasienriglyn bestaan uit 11 bladsye.

Kopiereg voorbehou

VRAAG 1

1.1 A
1.2 B
1.3 C
1.4 B
1.5 B
1.6 B
1.7 B
1.8 A
1.9 A
1.10 B

(10 × 1) **[10]**

VRAAG 2

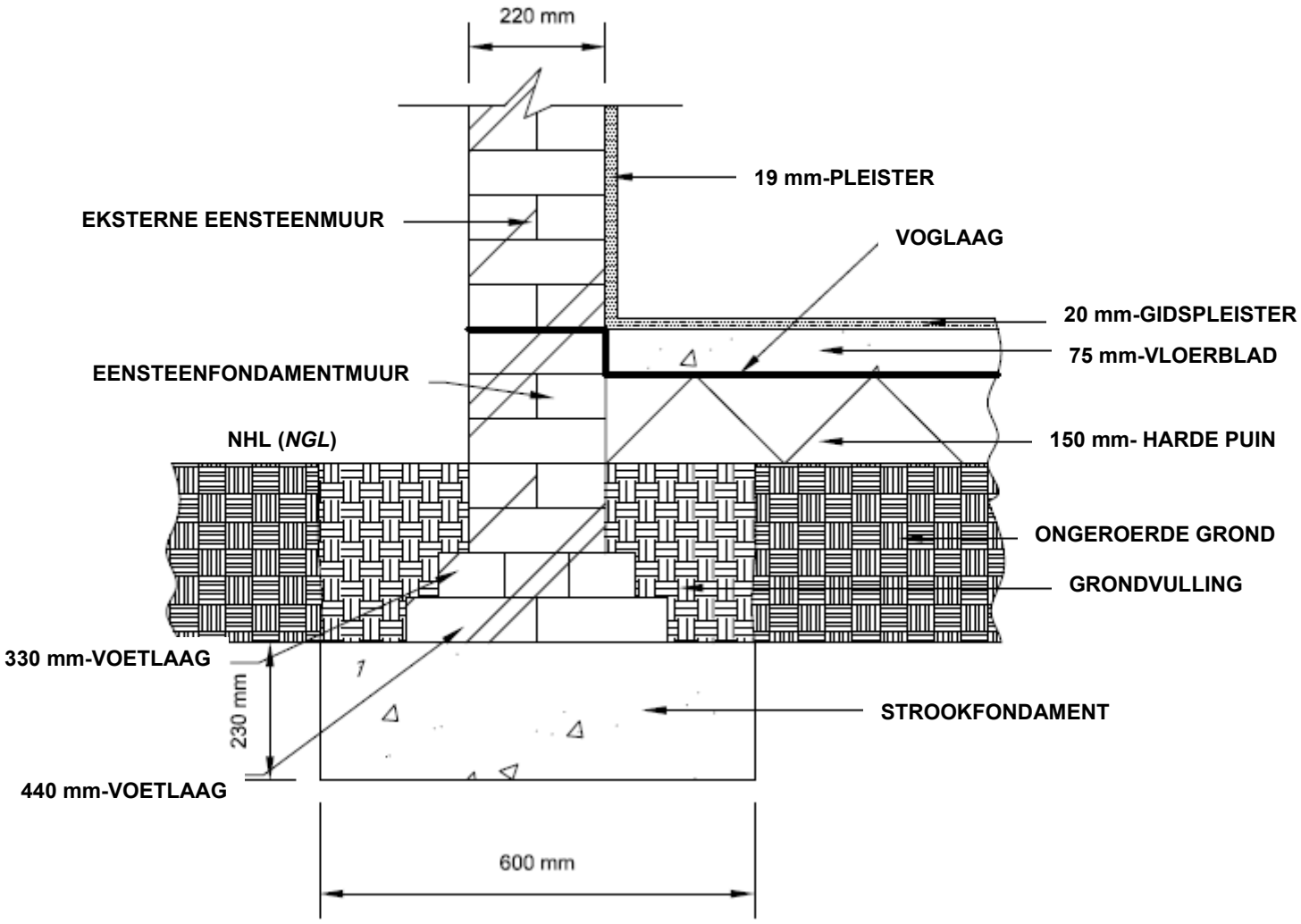

'N VERTIKALE DEURSNEE DEUR DIE EKSTERNE MUUR VAN 'N HUIS
SKAAL 1 : 10

DEEL VAN TEKENING	NASIENKRITERIA	MOONTLIKE PUNT	NASIE-NER	INTERNE MODE-REERDER
Strookfondament, 440 mm-voetlaag en 330 mm-voetlaag	Korrekte posisie Korrekte grootte Arsering Byskrifte Netheid			
Muur, fondamentmuur en harde puin	Korrekte posisie Korrekte grootte Arsering Byskrifte Netheid			
Pleister, gidspleister en vloerblad	Korrekte posisie Korrekte grootte Arsering Byskrifte Netheid			
Grondhoogte	Korrekte posisie Korrekte grootte Arsering Byskrifte Netheid	 4 (grondvulling × 2 ongeroerde grond × 2) 3 (grondvulling, ongeroerde grond en NHL) 4 (grondvulling × 2 ongeroerde grond × 2)		
Voglaag	Korrekte posisie Byskrifte			
	TOTAAL **Deel totaal deur 4,57** **Titel** **Skaal** **GROOTTOTAAL**			

VRAAG 3

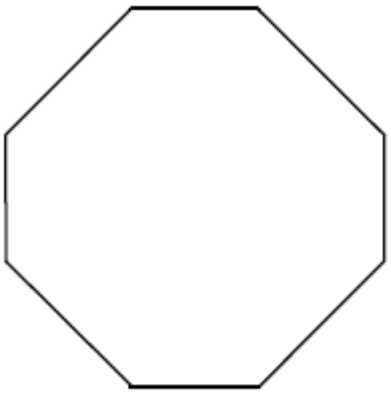

'N AGTHOEKVEELHOEK MET AGT GELYKE SYE
SKAAL 1 : 1

RUBRIEK VIR VRAAG 3: AGTHOEK				
DEEL VAN TEKENING	**NASIENKRITERIA**	**MOONTLIKE PUNT**	**NASIENER**	**INTERNE MODEREERDER**
Agthoek	Korrektheid 8 sye Korrekte grootte Netheid	4 8 8 2		
	Totaal Deel totaal deur 3,66 Gebalanseerde uitleg en akkuraatheid Titel Skaal **Groottotaal**	**22** 6 2 1 1 **10**		

VRAAG 4

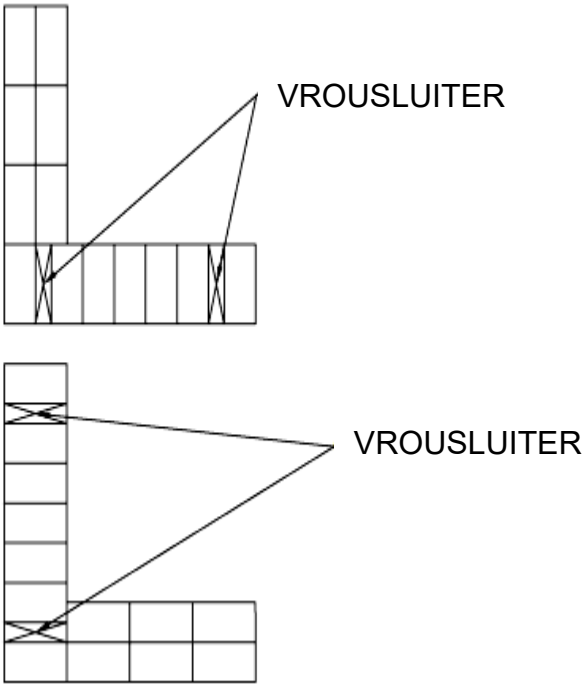

TWEE ALTERNATIEWE PLANLAE VIR 'N EENSTEENHOEK IN ENGELSE VERBAND GEBOU
SKAAL 1 : 10

RUBRIEK VIR VRAAG 4: HOEK IN ENGELSE VERBAND GEBOU				
DEEL VAN TEKENING	**NASIENKRITERIA**	**MOONTLIKE PUNT**	**NASIENER**	**INTERNE MODEREERDER**
Laag 1	Korrekte grootte van tekening	6		
	Korrekte steenpatroon	6		
	Korrekte hoek	2		
	Korrekte afsluitente	4		
	Korrekte steengroottes	6		
	Byskrifte	2		
Laag 2	Korrekte grootte van tekening	6		
	Korrekte steenpatroon	6		
	Korrekte hoek	2		
	Korrekte afsluitente	4		
	Korrekte steengroottes	6		
	Byskrifte	2		
	Aansigte onder mekaar	2		
	Subtotaal	**54**		
	Deel totaal deur 3,37	16		
	Gebalanseerde uitleg en netheid	2		
	Titel	1		
	Skaal	1		
	Groottotaal	**20**		

VRAAG 5

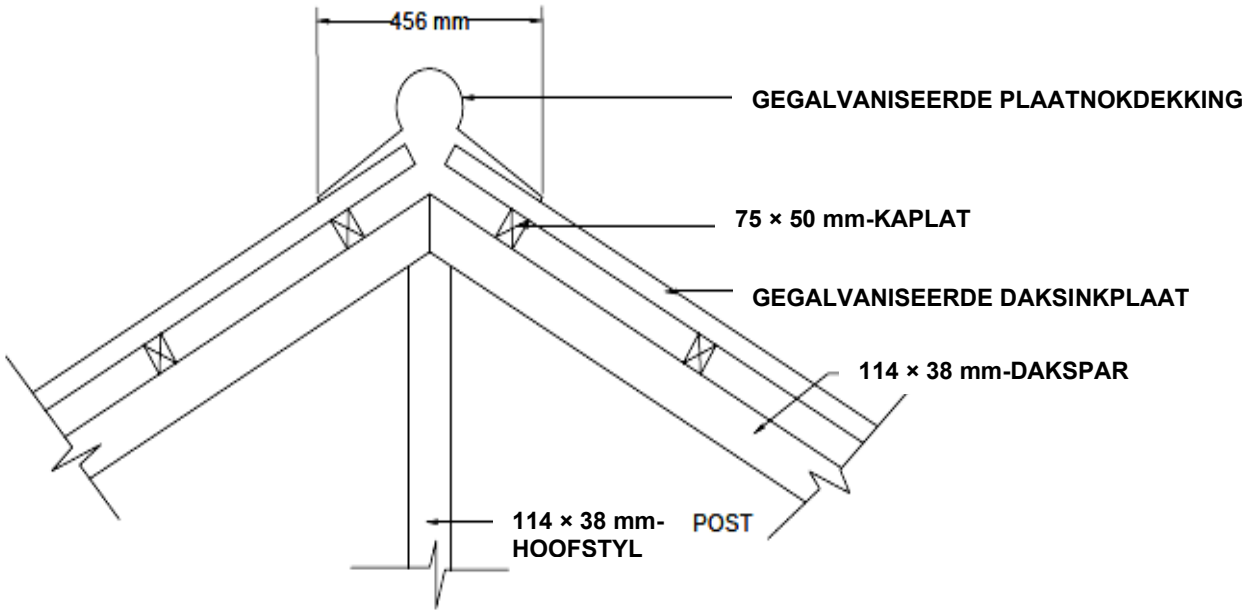

'N VERTIKALE DEURSNEE DEUR 'N NOKDEKKING VAN 'N DAK
SKAAL 1 : 10

RUBRIEK VIR VRAAG 5: VERTIKALE DEURSNEE DEUR 'N NOKDEKKING				
DEEL VAN TEKENING	**NASIENKRITERIA**	**MOONTLIKE PUNT**	**NASIENER**	**INTERNE MODERATOR**
Daksparre, hoofstyl	Korrekte posisie Korrekte grootte Byskrifte Netheid	3 (daksparre × 2) 3 (daksparre × 2) 2 3 (daksparre × 2)		
Nokdekking, dakbedekking	Korrekte posisie Korrekte grootte Byskrifte Netheid	3 (dakbedekking × 2) 3 (dakbedekking × 2) 2 3 (dakbedekking × 2)		
Daklatte	Korrekte posisie Korrekte grootte Arsering Spasiëring Byskrifte Netheid	4 4 4 4 1 4		
Dakhelling en 456 mm-metode	Korrektheid	3 (dakhelling × 2)		
	Totaal Deel totaal deur 3,53 Gebalanseerde uitleg en akkuraatheid Titel Skaal **Groottotaal**	**46** 13 5 1 1 **20**		

VRAAG 6

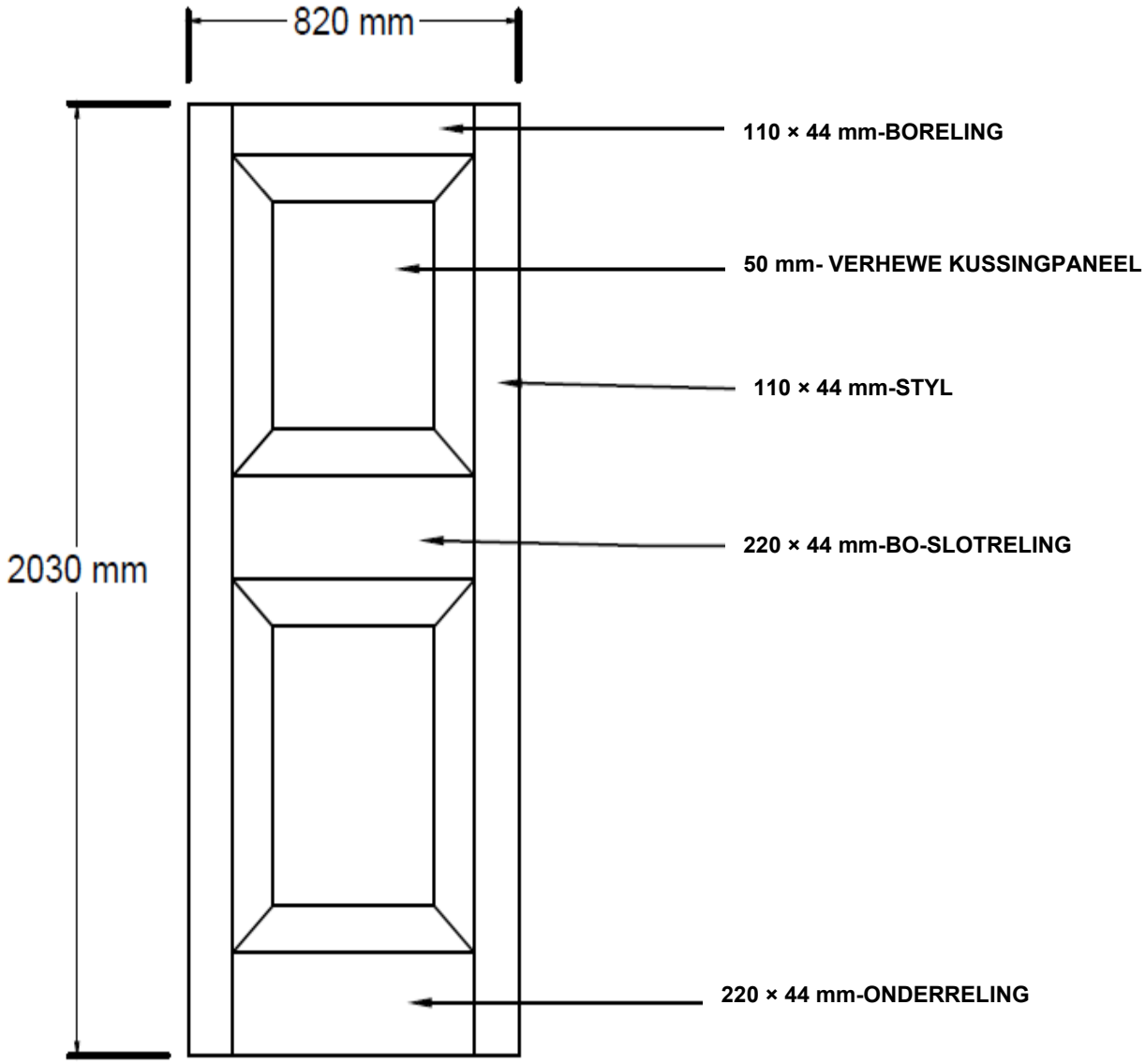

DIE BUITE-AANSIG VAN DIE EKSTERNE DEUR
SKAAL 1 : 10

RUBRIEK VIR VRAAG 6: EKSTERNE DEUR				
DEEL VAN TEKENING	**NASIENKRITERIA**	**MOONTLIKE PUNT**	**NASIENER**	**INTERNE MODEREERDER**
Boreling en onderreling	Korrekte posisie Korrekte grootte Byskrifte Netheid	2 2 2 2		
Styl en bo-slotreling	Korrekte posisie Korrekte grootte Byskrifte Netheid	2 2 2 2		
Verhewe kussingpanele	Korrekte posisie Korrekte grootte Byskrifte Netheid	2 2 1 2		
Dimensies	Korrektheid	2		
	Totaal Deel totaal deur 1,31 Gebalanseerde uitleg en akkuraatheid Titel Skaal **Groottotaal**	**17** 13 5 1 1 **20**		

TOTAAL: 100

Kopiereg voorbehou