higher education & training

Department:
Higher Education and Training
REPUBLIC OF SOUTH AFRICA

NASIENRIGLYN

NASIONALE SERTIFIKAAT

BOUTEKENE N1

23 MAART 2018

Hierdie nasienriglyn bestaan uit 12 bladsye.

Kopiereg voorbehou

VRAAG 1

1.1

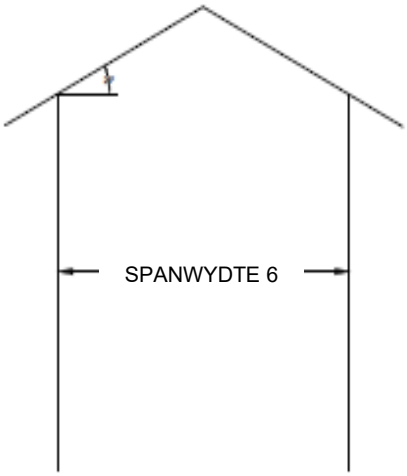

HANSKAP

1.2

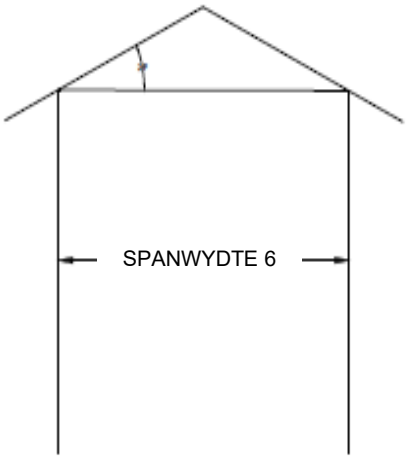

HANEBALKKAP **[10]**

RUBRIEK VIR VRAAG 1				
DEEL VAN DIE TEKENING	**NASIENKRITERIA**	**MOONTLIKE PUNT**	**NASIENER**	**INTERNE MODERATOR**
1.1 Hanskap	Korrektheid	4		
	Spanwydte	1		
	Helling	1		
	Netheid	2		
1.2 Hanebalk-kap	Korrektheid	4		
	Spanwydte	1		
	Helling	1		
	Netheid	2		
	Subtotaal	**16**		
	Verdeel deur 2,66	6		
	Gebalanseerde uitleg en netheid	2		
	Titel	1		
	Skaal	1		
	TOTAAL:	**10**		

VRAAG 2

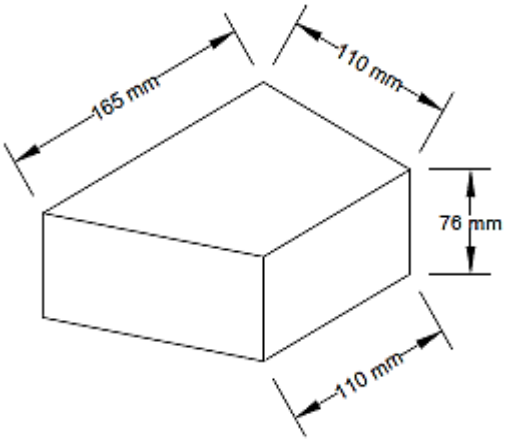

AFGESKUINSTE PASSTEEN (BAT-LARGE)
SKAAL 1 : 2 **[10]**

RUBRIEK VIR VRAAG 2				
DEEL VAN DIE TEKENING	**NASIENKRITERIA**	**MOONTLIKE PUNT**	**NASIENER**	**INTERNE MODERATOR**
Afgeskuinsste sluitsteen	Korrektheid	4		
	Korrekte grootte	9		
	Afmetinglyne	4		
	Netheid	2		
	Subtotaal	**19**		
	Verdeel deur 3,16	6		
	Gebalanseerde uitleg en netheid	2		
	Titel	1		
	Skaal	1		
	TOTAAL:	**10**		

VRAAG 3

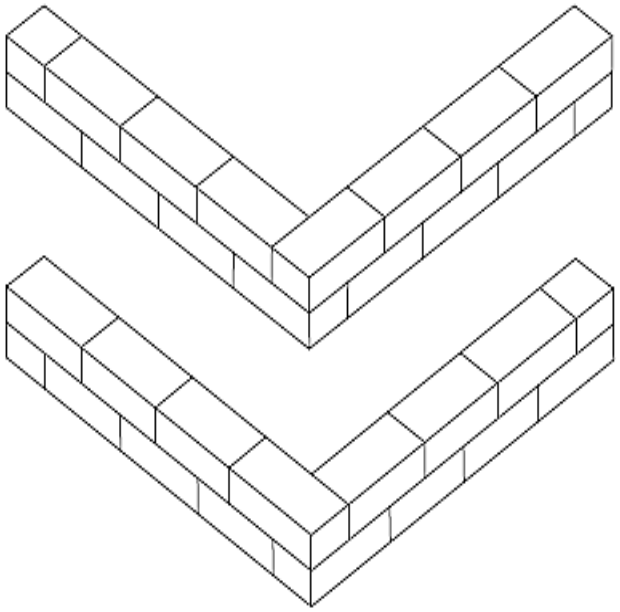

TWEE ISOMETRIESE PLANLAE VAN 'N HALFSTEENBINNEMUUR IN STRYKVERBAND
SKAAL 1 : 10 **[20]**

RUBRIEK VIR VRAAG 3				
DEEL VAN DIE TEKENING	**NASIENKRITERIA**	**MOONTLIKE PUNT**	**NASIENER**	**INTERNE MODERATOR**
Isometriese aansig	Korrekte as	2		
	Belyning	1		
Laag 1	Tekening korrekte grootte	8		
	Baksteenpatroon korrek	6		
	Hoek korrek	2		
	Doodloopente korrek	4		
	Baksteengrootte korrek	6		
Laag 2	Baksteenpatroon korrek	6		
	Hoek korrek	2		
	Doodloopente korrek	4		
	Baksteengrootte korrek	6		
	Aansigte onder mekaar	2		
	Subtotaal	**49**		
	Verdeel deur 3,5	14		
	Gebalanseerde uitleg en netheid	4		
	Titel	1		
	Skaal	1		
	TOTAAL:	**20**		

VRAAG 4

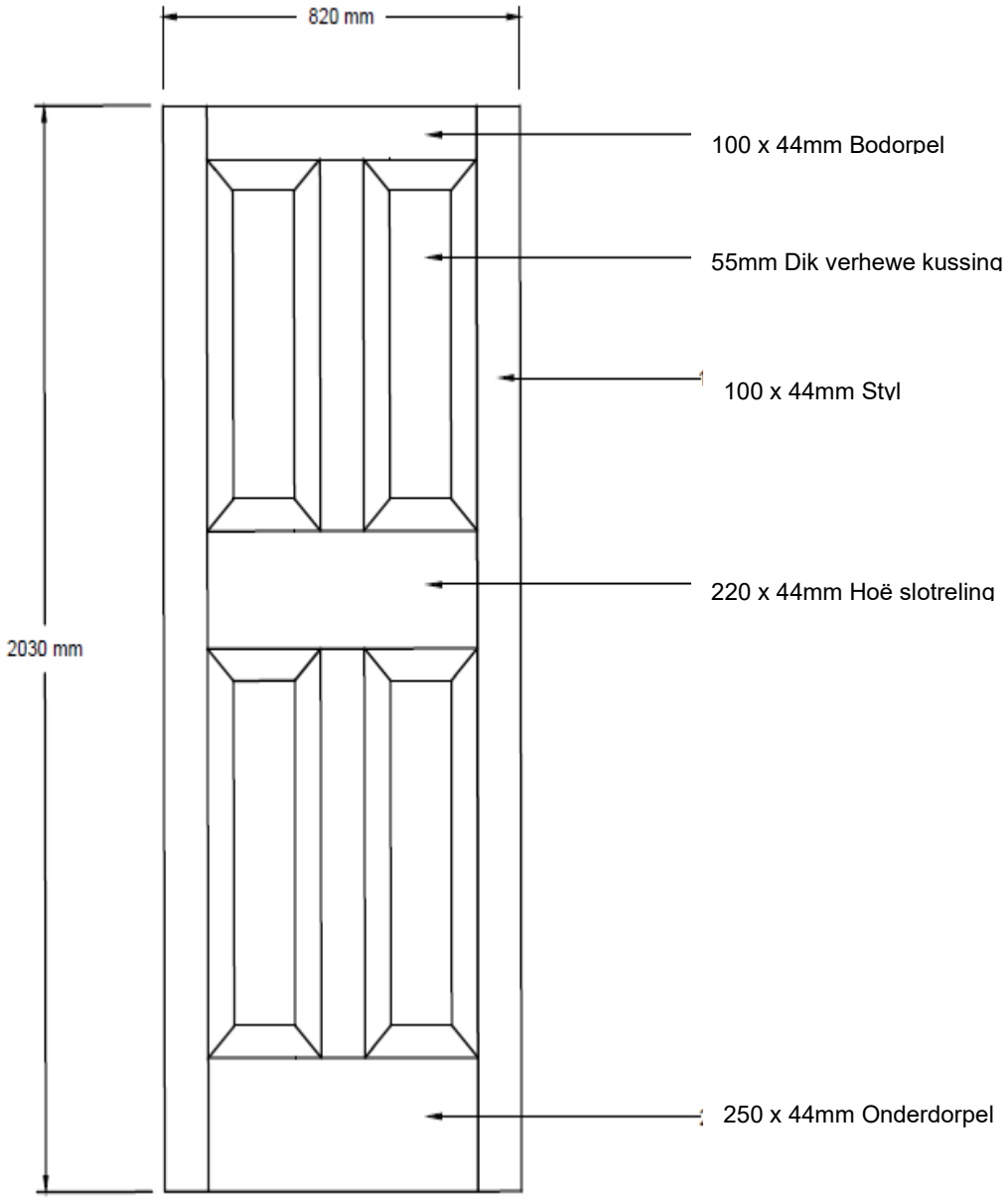

BUITEAANSIG VAN DIE BUITEDEUR
SKAAL 1 : 10 **[20]**

RUBRIEK VIR VRAAG 4				
DEEL VAN DIE TEKENING	**NASIENKRITERIA**	**MOONTLIKE PUNT**	**NASIENER**	**INTERNE MODERATOR**
Bodorpel, boonste sluitdorpel, onderdorpel	Korrekte posisie	3		
	Grootte korrek	3		
	Etikettering	3		
	Netheid	3		
Style en tussenstyl	Korrekte posisie	4 (tussenstyl × 2 style × 2)		
	Grootte korrek	4 (tussenstyl × 2 style × 2)		
	Etikettering	2		
	Netheid	4 (tussenstyl × 2 style × 2)		
Verhewe kussingpanele	Korrekte posisie	4		
	Grootte korrek	4		
	Etikettering	1		
	Netheid	4		
Afmetings	Korrektheid	2		
	Subtotaal	**41**		
	Verdeel deur 3,41	12		
	Gebalanseerde uitleg en akkuraatheid	6		
	Titel	1		
	Skaal	1		
	TOTAAL:	**20**		

VRAAG 5

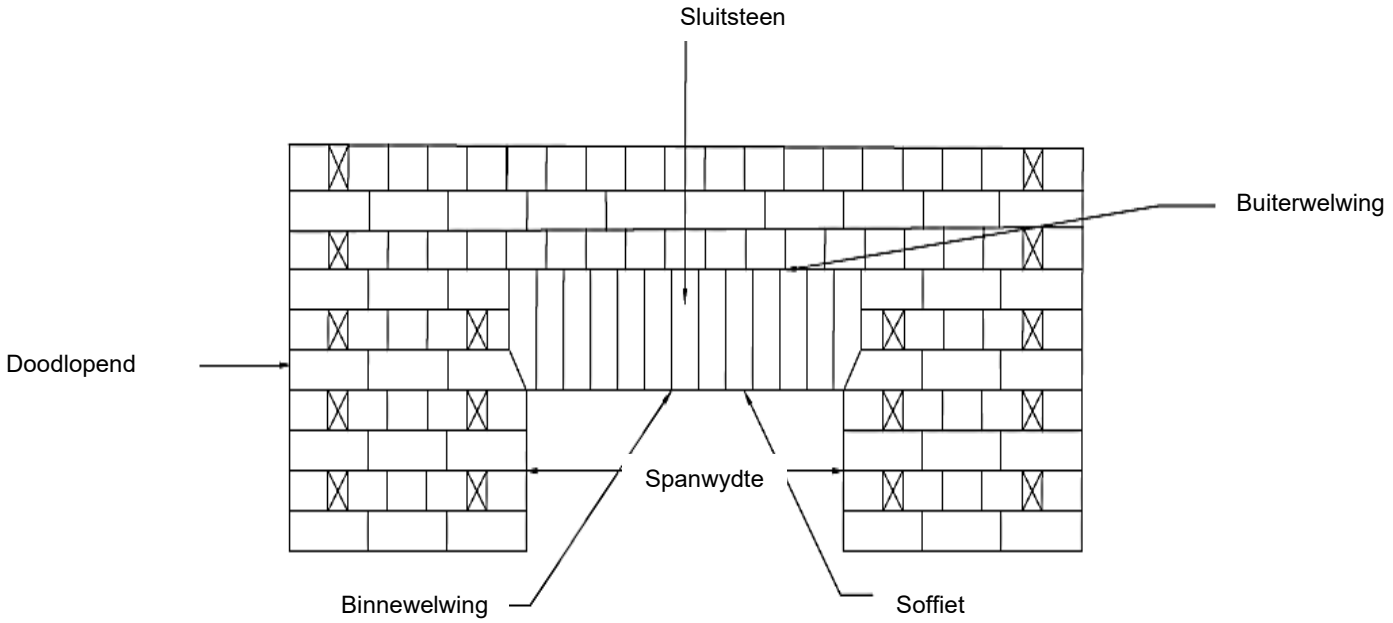

VOORAANSIG VAN STAANSTEENLATEI
SKAAL 1 : 10

[20]

RUBRIEK VIR VRAAG 5				
DEEL VAN DIE TEKENING	**NASIENKRITERIA**	**MOONTLIKE PUNT**	**NASIENER**	**INTERNE MODERATOR**
Boog	Korrekte patroon	3		
	Baksteengrootte korrek	13		
	Spanwydte korrek	1		
	Pylhoogte korrek	1		
	Etikettering	1		
	Netheid	2		
Omliggende baksteenwerk	Baksteenpatroon korrek	6		
	660 mm aan albei kante	2		
	Baksteengroottes korrek	6		
	Doodloopent	2		
	Netheid	6		
Etikettering	Korrektheid	6		
	Afmetinglyn	1		
	Subtotaal	**50**		
	Verdeel deur 4,16	12		
	Gebalanseerde uitleg en akkuraatheid	6		
	Titel	1		
	Skaal	1		
	TOTAAL:	**20**		

VRAAG 6

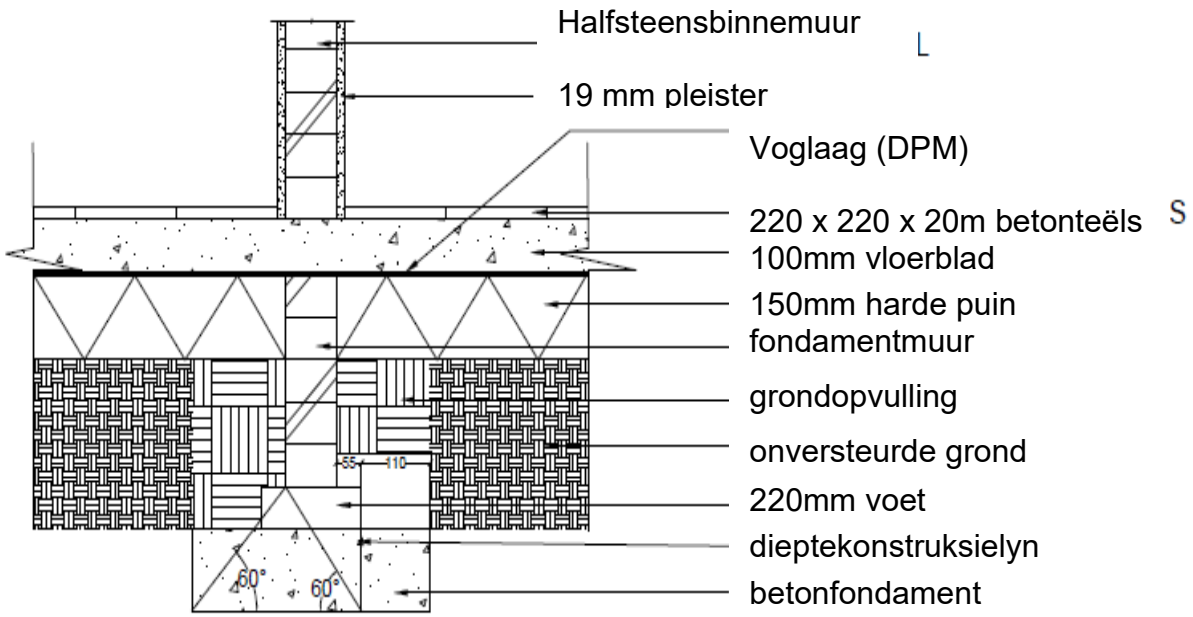

VERTIKALE DEURSNEE DEUR FONDAMENTMUUR EN VOET
SKAAL 1 : 10 **[20]**

RUBRIEK VIR VRAAG 6				
DEEL VAN DIE TEKENING	**NASIENKRITERIA**	**MOONTLIKE PUNT**	**NASIENER**	**INTERNE MODERA-TOR**
Betonfondament fondamentmuur en voet	Korrekte posisie	3		
	Grootte korrek	3		
	Arsering	3		
	Etikettering	3		
	Netheid	3		
Binnemuur en pleister	Korrekte posisie	3 (pleister × 2)		
	Grootte korrek	3 (pleister × 2)		
	Arsering	3 (pleister × 2)		
	Etikettering	2		
	Netheid	3 (pleister × 2)		
Harde puin, vloer en beton	Korrekte posisie	3		
	Grootte korrek	3		
	Arsering	2		
	Etikettering	3		
	Netheid	3		
Grondvlak, voglaag en diepte-konstruksielyn	Korrektheid	2		
	Grootte korrek	3 (GL × 2)		
	Arsering	4 (grondvulling × 2)		
	Etikettering	4		
	Netheid	4 (GL × 2)		
	Subtotaal	**60**		
	Verdeel deur 3,61	13		
	Gebalanseerde uitleg en akkuraatheid	5		
	Titel	1		
	Skaal	1		
	TOTAAL:	**20**		

TOTAAL: 100

Kopiereg voorbehou