higher education & training

Department:
Higher Education and Training
REPUBLIC OF SOUTH AFRICA

NASIENRIGLYN

NASIONALE SERTIFIKAAT

INSTANDHOUDINGSBESTUUR: BOERDERY N4

16 NOVEMBER 2018

Hierdie nasienriglyn bestaan uit 5 bladsye.

Kopiereg voorbehou

VRAAG 1

1.1
- Dra altyd beskermende klerasie.
- Geen loshangende klere.
- Geen juweliersware.
- Moenie teen bewegende masjiene leun nie.
- Moenie masjiene wat aan is, sonder toesig laat nie. (Enige gepaste 5 × 1) (5)

1.2
1.2.1 D
1.2.2 A
1.2.3 C
1.2.4 C
1.2.5 D
1.2.6 D
1.2.7 D
1.2.8 C
1.2.9 A
1.2.10 D

(10 × 1) (10)
[15]

VRAAG 2

2.1
- Inlaatklep toe✓
- Uitlaatklep oop✓
- Suier beweeg opwaarts✓
- en stoot dampe ✓ uit in die uitlaat✓

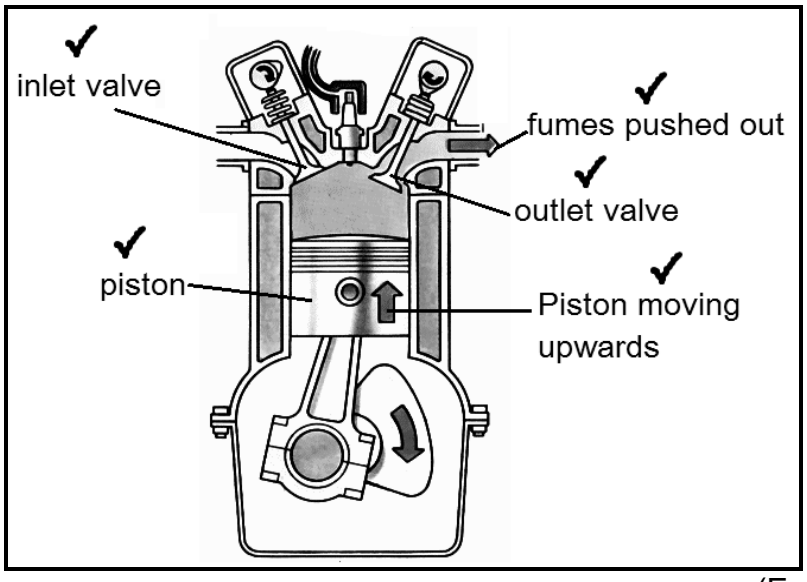

(Enige 10 × 1) (10)

2.2
- Die nok druk op die nokvolger of klepstoter.
- Die nokvolger druk teen die stootstang.
- Die stootstang druk teen die kleptuimelaar.
- Die tuimelaar draai op die tuimelaaras.
- Die kleptuimelaar druk teen die klepstele en maak die klep teen die druk van die klepveer oop.
- Wanneer die nok van die nokvolger wegbeweeg, sluit die klepveer die klep. (Enige gepaste 6 × 1) (6)

2.3

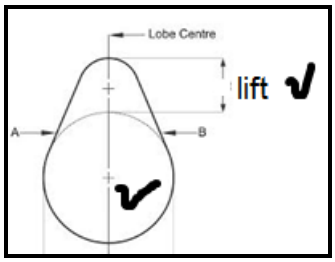

(2)

2.4
A Silinder
B Suier
C Suierpen
D Dryfstang
E Vliegwiel
F Krukas of hoofastap
G Grootkop of stangkop
H Krukas of hoofastap (8)
[26]

VRAAG 3

3.1 3.1.1 Onwaar✓
'n Stortingsterrein moet omhein wees.✓ (2)

3.1.2 Onwaar✓
Dit is die werkgewer se verantwoordelikheid om veiligheidskursusse te organiseer.✓ (2)

3.1.3 Waar✓ (1)

3.1.4 Waar✓ (1)

3.1.5 Waar✓ (1)

3.1.6 Onwaar✓
Persone moenie toegelaat word om in bakke van laaiers te ry nie✓ (2)

3.1.7 Waar✓ (1)
[10]

VRAAG 4

4.1
- hitte
- bestraling (Enige gepaste 2 × 1) (2)

4.2

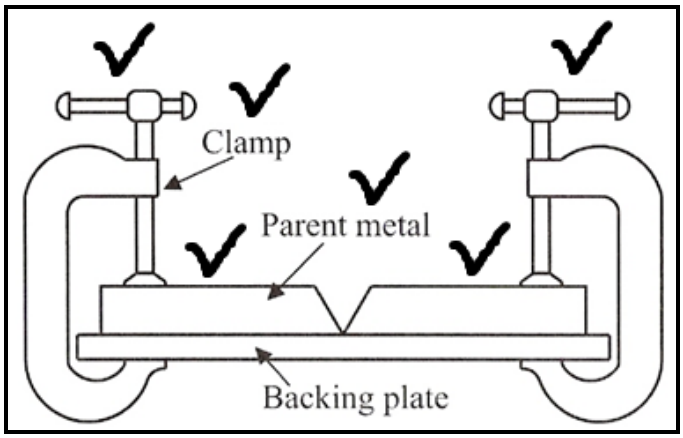

(Enige gepaste 6 × 1) (6)

4.3 Wisselstroom (MS) en direkte stroom (DS) (2)

4.4
- Die werkstuk het verhit.
- Die werkstuk het uitgesit.
- Die werkstuk het afgekoel.
- Die werkstuk het saamgetrek.
- Die werkstuk het krom getrek vanweë interne spanning.

(Enige gepaste 4 × 1) (4)
[14]

VRAAG 5

5.1 5.1.1 $P = V \times I$ ✓
$P = 230 \times 10$
$P = 2300\ Watt$ ✓
$P = 2.3\ kW$ ✓

5.1.2 $3uur \times 30dae = 300\ uur$✓
$300 \times 2.3 = 690k\ W.h$✓
$690 \times R3.00 = R2070$✓

(2 × 3) (6)

5.2 Wanneer ’n stroom ✓ deur die rotor beweeg,✓ wek dit ’n magnetiese veld✓ óm die rotor op. Wanneer hierdie rotor binne ’n magnetiese veld van die veldspoele is,✓ druk die geïnduseerde magnetiese veld in die rotor✓ teen die magnetiese veld óm die stator en veroorsaak die beweging ✓ van die rotor.
(Enige gepaste 6 × 1) (6)

5.3
- Moet nooit die weerstand van 'n komponent meet wanneer krag aan die komponent gekoppel is nie.
- Verwyder minstens een kant van die komponent van die res van die kring.
- Moenie aan die voelpen raak nie aangesien die lesing nie akkuraat sal wees nie.
- Wanneer jy weerstand meet, moet jy ook die meter parallel met die komponent koppel om gemeet te word.
- Werk veilig. (Enige gepaste 3 × 1) (3)

[15]

VRAAG 6

6.1 6.1.1 $50 \times 100 = 5000\ mm$✓
$\frac{5000}{1000}$ = 5 m✓

6.1.2 $6.2 \times 1000 = 6200\ mm$✓
$\frac{6200}{100}$= 62 mm✓

(2 × 2) (4)

6.2 6.2.1 swakker
6.2.2 kleinste hoeveelheid
6.2.3 verleng
6.2.4 moenie
6.2.5 lui-
6.2.6 hol mure
6.2.7 moet
6.2.8 sagte hout

(8 × 1) (8)

6.3 6.3.1 Onwaar
6.3.2 Waar
6.3.3 Onwaar
6.3.4 Onwaar
6.3.5 Onwaar
6.3.6 Waar
6.3.7 Onwaar
6.3.8 Waar

(8 × 1) (8)

[20]

TOTAAL: 100

Kopiereg voorbehou