higher education & training

Department:
Higher Education and Training
REPUBLIC OF SOUTH AFRICA

N990**(A)**(J7)H

NASIONALE SERTIFIKAAT

INSTANDHOUDINGSBESTUUR: BOERDERY N4

(4090524)

7 Junie 2018 (X-Vraestel)
09:00–12:00

Nieprogrammeerbare sakrekenaars mag gebruik word.

Hierdie vraestel bestaan uit 7 bladsye.

Kopiereg voorbehou

DEPARTEMENT VAN HOËR ONDERWYS EN OPLEIDING
REPUBLIEK VAN SUID-AFRIKA

NASIONALE SERTIFIKAAT
INSTANDHOUDINGSBESTUUR: BOERDERY N4
TYD: 3 UUR
PUNTE: 100

INSTRUKSIES EN INLIGTING

1. Beantwoord AL die vrae.
2. Lees AL die vrae aandagtig deur.
3. Nommer die antwoorde volgens die nommeringstelsel wat in hierdie vraestel gebruik is.
4. Doen die sketse en diagramme netjies in potlood, en benoem almal.
5. Skryf netjies en leesbaar.

Kopiereg voorbehou

VRAAG 1

1.1 Bespreek veiligheid in die werkswinkel as deel van die beleid om ongelukke te voorkom en gevare te verminder. (5)

1.2 Kies ‘n beskrywing uit KOLOM B om by ’n prentjie in KOLOM A te pas. Skryf slegs die letter (A–M) langs die vraagnommer (1.2.1–1.2.10) in die ANTWOORDBOEK neer.

KOLOM A	KOLOM B
1.2.1 	A voorsien die wiele van konstante draaibeweging of draaikrag deur die dryfstelsel
	B verbind die krukas en die nokas
	C dien as ’n hefboom om die klep oop te maak
1.2.2 	D laat toe dat die brandstof-lugmengsel die silinder binnegaan
	E word gebruik om ’n rat van die as (‘shaft’) af te haal
	F dit hou die silinders vas
1.2.3 	G word gebruik om die suier in die silinder te sit
	H word gebruik om die motor te stut wanneer ‘n persoon onder die motor werk
1.2.4 	I word gebruik wanneer die motor se wiele afgehaal word
	J word soms gebruik om wielsporingprosedures uit te voer
	K nokas
1.2.5 	L word gebruik om die band (‘tyre’) van die velling (‘rim’) af te haal
	M bevat (‘house’) al die olie

1.2.6



1.2.7



1.2.8



1.2.9



1.2.10



(10 × 1) (10)
[15]

VRAAG 2

2.1 Verduidelik die inlaatslag van ’n vierslag-petrolenjin. (5)

2.2 Maak ’n netjiese, volledig benoemde skets van die inlaatslag van die vierslag-petrolenjin om jou verduideliking in VRAAG 2.1 te staaf. (5)

2.3 Verduidelik die verskil tussen ’n lugverkoelde stelsel en ’n vloeistofverkoelde stelsel. (6)

2.4 Noem TWEE soorte smeerstelsels. (2)

2.5 Bestudeer FIGUUR 1 hier onder en benoem (‘label’) die verskillende komponente van die moderne koppelaarsamestel (‘clutch assembly’). Skryf slegs die antwoord langs die letter (A–H) in die ANTWOORDBOEK neer.

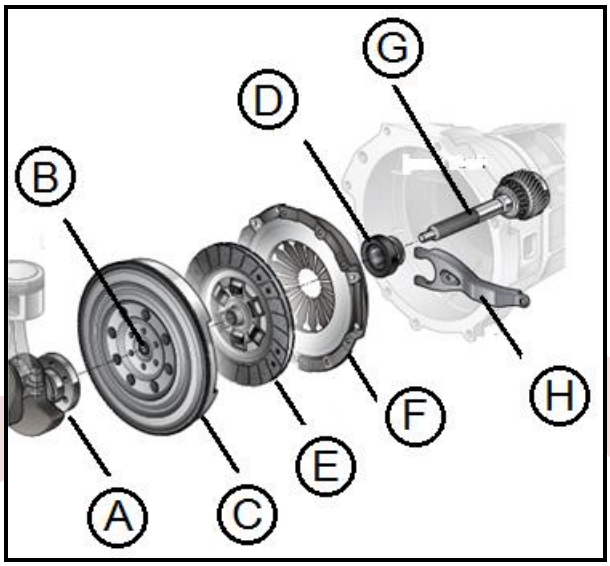

FIGUUR 1

(8)
[26]

VRAAG 3

Dui aan of die volgende stellings WAAR of ONWAAR is. Kies die antwoord en skryf ‘waar’ of ‘onwaar’ langs die vraagnommer (3.1–3.7) in die ANTWOORDBOEK neer. Korrigeer die stelling as dit onwaar is.

3.1 Dit is die verantwoordelikheid van die werknemer om ’n veilige werksomgewing te verskaf.

3.2 Dit is die verantwoordelikheid van die werkgewer om enige onveilige toestand te rapporteer.

3.3 Die Wet op Beroepsgesondheid en Veiligheid van 1993 reguleer veiligheid in die werkplek.

3.4 Die poeiertipe brandblusser verwyder die suurstof uit vuur.

3.5 Vlambare materiale moet geberg word in hulle oorspronklike houers en nie in koeldrankhouers nie.

3.6 Laat elektriese kabels/verlengsnoere onderdeur matte loop om te voorkom dat mense daaroor struikel.

3.7 Daar moet toesighouding wees by die chemiese stoor.

[10]

Kopiereg voorbehou

VRAAG 4

4.1 Noem TWEE metodes om ‘n boog te slaan (‘striking the arc’). (2)

4.2 Maak ’n netjiese, benoemde skets wat die volgende sweisdefekte toon:

- Groef (‘Undercut’)
- Hol sweislas
- Oksidasie/Poreusheid
- Slakinsluiting (‘Slag inclusion’)
- Geen wortelpenetrasie
- Swak versmelting (6 x 1) (6)

4.3 Verduidelik die doel van die E7018-sweiselektrode. (2)

4.4 Gee VIER nadele van ’n lang boog (‘arc’). (4)

[14]

VRAAG 5

5.1 Bestudeer FIGUUR 2 hier onder en bereken die totale weerstand van die kring.

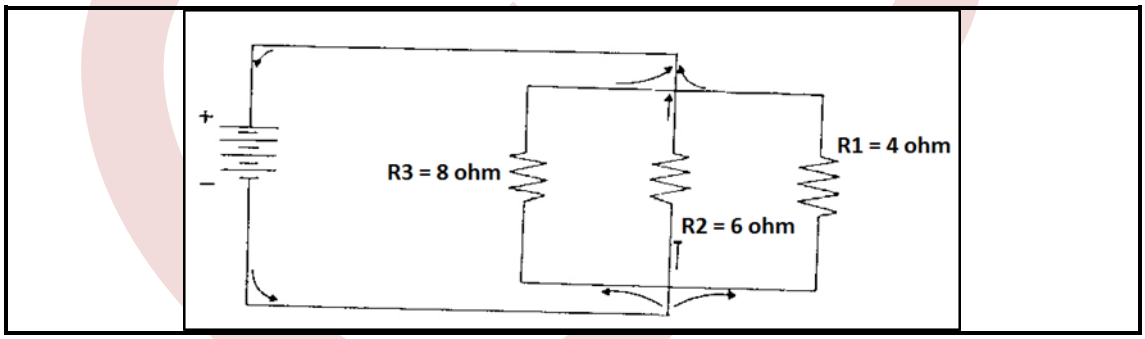

(6)

FIGUUR 2

5.2 Verduidelik Fleming se linkerhandreël met betrekking tot elektromagnetisme in elektriese motors. (6)

5.3 Voltooi die volgende sinne deur die ontbrekende woord of woorde neer te skryf. Skryf slegs die woord of woorde langs die vraagnommer (5.3.1–5.3.3) in die ANTWOORDBOEK neer.

5.3.1 Elektriese stroom word gemeet in …

5.3.2 Potensiaalverskil word gemeet in …

5.3.3 Weerstand word gemeet in …

(3 × 1) (3)

[15]

VRAAG 6

6.1 Onderskei tussen ‘n halfsteenmuur en ‘n eensteenmuur deur middel van TWEE netjiese, benoemde tekeninge. (2 × 3) (6)

6.2 Onderskei tussen *beton, dagha* (‘mortar’) en *pleister*. (3)

6.3 Maak ’n netjiese, benoemde tekening van ’n spoumuur (‘cavity wall’) met ‘n muurbint (‘wall tie’). (4)

6.4 Verduidelik die doel van die holte (‘cavity’) in die spoumuur. (2)

6.5 Verduidelik waarom messelaars boukalk (‘building lime’) met die pleister en dagha kan meng. (2)

6.6 Wat is bouprofiele, en wat is die doel daarvan? (3)
[20]

TOTAAL: 100

Kopiereg voorbehou