higher education & training

Department:
Higher Education and Training
REPUBLIC OF SOUTH AFRICA

NASIENRIGLYN

NASIONALE SERTIFIKAAT

INSTANDHOUDINGSBESTUUR: BOERDERY N5

3 Junie 2021

Hierdie nasienriglyn bestaan uit 6 bladsye.

Kopiereg voorbehou

VRAAG 1

1.1	1.1.1	C
	1.1.2	D
	1.1.3	A
	1.1.4	A
	1.1.5	B
	1.1.6	B
	1.1.7	B
	1.1.8	D
	1.1.9	A
	1.1.10	C

(10 × 1) (10)

1.2	1.2.1	B
	1.2.2	D
	1.2.3	E
	1.2.4	C
	1.2.5	A

(5 × 1) (5)

1.3	1.3.1	D
	1.3.2	E
	1.3.3	B
	1.3.4	A
	1.3.5	C
	1.3.6	G

(6 × 1) (6)

1.4	1.4.1	B
	1.4.2	A
	1.4.3	D
	1.4.4	E

(4 × 1) (4)
[25]

Kopiereg voorbehou

VRAAG 2

2.1
2.1.1 C
2.1.2 E
2.1.3 B
2.1.4 D
2.1.5 A

(5 × 1) (5)

2.2
2.2.1 higroskopies
2.2.2 absorbeer
2.2.3 kook
2.2.4 nie
2.2.5 standaarde

(5 × 1) (5)

2.3

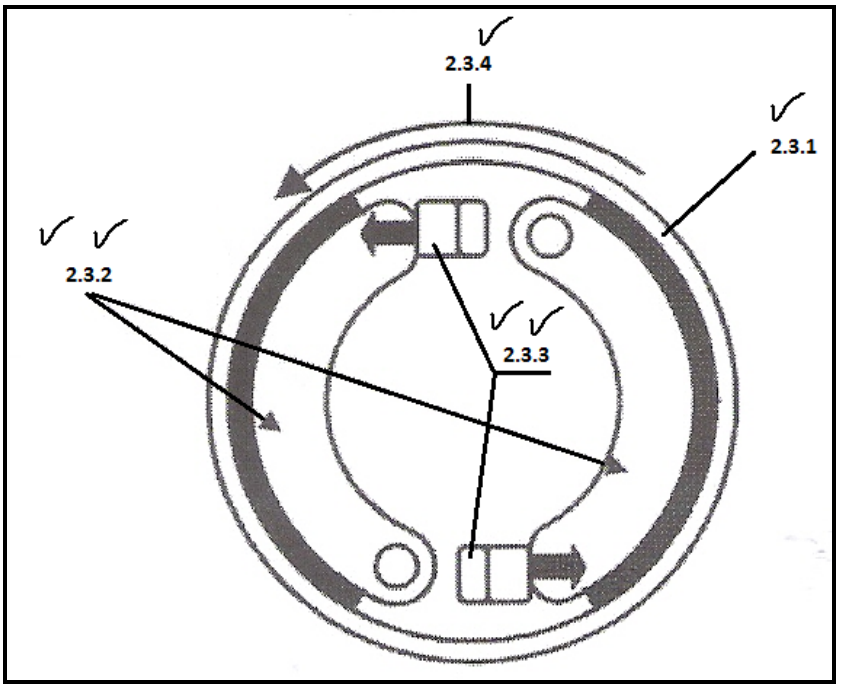

(6)

2.4
2.4.1 C
2.4.2 E
2.4.3 A
2.4.4 B

(4 × 1) (4)

2.5
- Splitvelling
- Blaas op agter 'n sterk hokskutting (Enige toepaslike 2 × 1) (2)

2.6
2.6.1 Waar
2.6.2 Waar
2.6.3 Waar

(3 × 1) (3)

[25]

VRAAG 3

3.1
- Berg silinders in 'n koel, droë plek
- Nie in direkte sonlig nie
- Moenie silinders stamp of laat rondrol nie
- Moenie as rollers gebruik nie
- Bêre vol en leë silinders apart
- Bêre suurstof- en asetileen apart (Enige 5 × 1) (5)

3.2

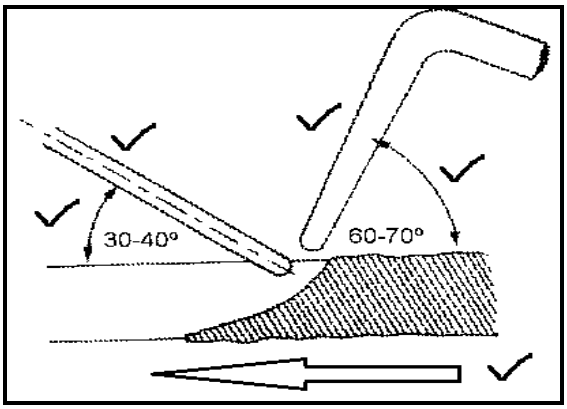

(Die hoeke kan ook tussen die parameters wees, soos in die tekening) (5)

3.3
- Maak eerste die asetileenkontroleklep toe en dan die suurstofverhittingsklep.
- Maak albei silinderkleppe toe.
- Maak elke kontroleklep om die beurt oop om die druk in die slang vry te laat, en maak dit dan weer toe.
- Verslap die drukstelskroewe op albei reëlaars (met ander woorde, draai die reëlskroewe los)
- Die toerusting kan nou uitmekaar gehaal en weggesit word. (5)

[15]

VRAAG 4

4.1 Rt = R1 + R2
Rt = 4 + 6
Rt = 10 Ω✓✓ (2)

4.2 (1 Hp = 750 watt)
kW =(Hp × 750 W)/1 000
kW = (10 × 750)/1 000
kW = (7 500 watt)/1 000✓
kW = 7,5 kW✓✓ (3)

4.3 5 × 300 W = 1 500 W✓
12 ure/r × 1 500 W = 18 000 W✓
18 000 × 30 dae = 540 000 W✓
540 000/1 000 = 540 eenhede✓
540 × R1,50 = <u>R810,00</u>✓ (5)

[10]

VRAAG 5

5.1
A gemakpan (toilet)
B waterbak
C waterseël
D rioolpyp
E ontlugpyp
F inspeksiekamer of drein
G toegangsoog of inspeksieoog (7)

5.2
- Om te keer dat slegte reuke vanaf die riooldreine in die huis kom.
- Keer dat ongewensde insekte/rotte, ens. vanuit die rioolpyp in die huis kom. (2 × 1) (2)

5.3
- Laat rioolgasse ontsnap
- Om te keer dat die waterseël afgesuig word
- Om rioolvloei te bevorder (Enige 2 × 1) (2)

5.4
- Op punte waar die helling verander
- Waar dreinvertakkings bymekaar kom (2 × 1) (2)

5.5
- Die dreinpype moet in 'n reguit lyn gelê word met 'n egalige helling tussen inspeksiekamers.
- Die pyphellings mag nie minder as 1:40 of 2,5%, of meer as 1:6 wees nie.
- Lasse moet volgens die vervaardigers se instruksies gemaak word en waterdig wees.
- Die klokente van pype moet stroomop wys.
- Die binnekant van lasse moet glad en sonder enige obstruksies wees.
- Buigbare konstruksiemetodes word aanbeveel.
- In swelgrond moet die pype met 100 mm-dik sand omhul word.
- Rioolpype moet ten minste 1 meter vanaf mure gelê word, nie naby bome nie.
- Dreinvertakkings moet skerphoekig in die vloeirigting by die hoofdrein aansluit.
- Inspeksiekamers moet geïnstalleer word vir inspeksie- en skoonmaakdoeleindes. (Enige toepaslike 2 × 1) (2)

Kopiereg voorbehou

5.6
- Hang 'n dakkap onderstebo regoor die spanwydte van die gebou aan elke gewelkant op.
- Draai die dakkappe om en stel hulle loodreg in.
- Maak die dakkappe aan die onderkant met ankerstange vas en verspan hulle tydelik vanaf die dakspar na die muurplaat.
- Trek 'n lyn vanaf die een nok na die ander van die dakkappe.
- Hang die ander dakkappe, die een na die ander, onderstebo tussen die mure. Draai elkeen om en stel dit loodreg in volgens die lyn voordat die volgende een gehang word. Verspan hulle tydelik.
- Slaan die kaplatte met spykers vas volgens die dakbedekking (die plate) se afmetings.
- Trek 'n lyn aan die daksparre se onderkant, al langs die gewelente van die dak teen die vereiste oorhangvlak. Sny die punte van die daksparre volgens die lyn af.
- Sny die kaplatte tot die korrekte lengte.
- Bou die gewels.
- Slaan die fassieborde met spykers aan die kaplatte en daksparpunte vas.

(10 × 1) (10)
[25]

TOTAAL: 100

Kopiereg voorbehou