higher education & training

Department:
Higher Education and Training
REPUBLIC OF SOUTH AFRICA

NASIENRIGLYN

NASIONALE SERTIFIKAAT

INSTANDHOUDINGSBESTUUR: BOERDERY N5

13 JUNIE 2018

Hierdie nasienriglyn bestaan uit 7 bladsye.

Kopiereg voorbehou

VRAAG 1

1.1
1.1.1 Waar
1.1.2 Onwaar
1.1.3 Onwaar
1.1.4 Waar
1.1.5 Onwaar
1.1.6 Waar
1.1.7 Waar
1.1.8 Onwaar
1.1.9 Waar
1.1.10 Waar

(10 × 1) (10)

1.2
A – Verdeler
B – Punte/kontakbreker
C – Ontstekingspoel
D – Battery
E – Vonkprop

(5 × 1) (5)

1.3
- Kontroleer die elektrolietvlakke gereeld en voeg gedistilleerde water by indien nodig.
- Plaas die battery elke ses maande op langsame lading.
- Maak die aansluiters elke ses maande skoon en smeer met petroleumjellie.

(Enige toepaslike 2 × 1) (2)

1.4
- Vervang brandstoffilters gereeld
- Maak watersperder gereeld skoon
- Herstel alle diesellekke
- Gebruik skoon diesel
- Vervang reëlketting (‘cam belt’) op die voorgeskrewe tyd
- Kontroleer of inspuiters los is
- Herstel/vervang afgeslyte inspuiters
- Herstel alle luglekke op enjininlaatspruitstukke
- Kalibreer dieselinspuitpompe volgens die vervaardigerspesifikasie
- Luister vir dieselklop (Enige toepaslike 2 × 1) (2)

1.5
- Swak aansit
- Enjin oorverhit
- Enjin kets
- Swak brandstofverbruik
- Oormatige dieselklop
- Swart rook uit uitlaatpyp (Enige EEN) (1)

[20]

Kopiereg voorbehou

VRAAG 2

2.1
- Voorsien 'n permanente neutraal.
- Laat toe dat enjinwringkrag verhoog kan word.
- Voorsien 'n vorentoe en 'n agteruit.
- Laat toe dat padspoed verhoog word.
- Laat toe dat enjinwringkrag verhoog word om 'n voertuig vanuit 'n staanaansit te beweeg. (Enige toepaslike 2 × 1) (2)

2.2

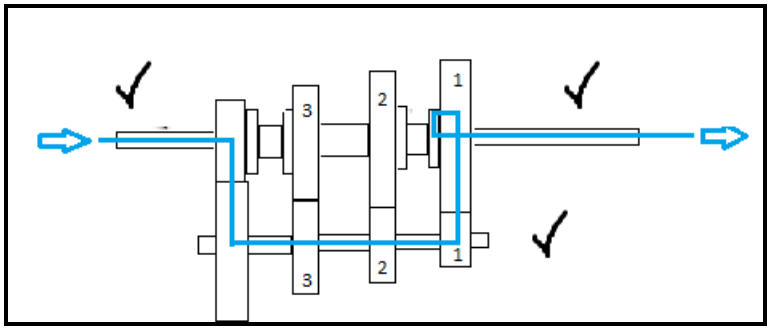

(3)

2.3 A – Hierdie kode dui aan dat dit 'n passasiersband is.
B – Dui die breedte van die band in millimeter aan.
C – Dui die aspekverhouding aan – hoogte van band tot breedte van band uitgedruk as 'n persentasie. (3)

2.4
2.4.1 E
2.4.2 D
2.4.3 B
2.4.4 C
2.4.5 A (5 × 1) (5)

2.5 Vloeistowwe✓ kan nie saamgepers✓ word nie, maar wanneer druk✓ uitgeoefen word op 'n vloeistof binne 'n geslote ruimte✓ word druk in gelyke mate in alle rigtings uitgeoefen.✓ (5)

2.6
- Kontroleer banddruk gereeld. Kom die vervaardiger se spesifikasies na.
- Ondersoek band vir snye en terugtrekking ('budging').
- Kontroleer wielsporing gereeld om oormatige bandslytasie te voorkom.
- Roteer wiele elke 100 000 kilometer om eweredige slytasie op alle bande te verseker.
- Moenie bande in direkte sonlig stoor nie. Dit sal rubber laat verhard.
- Verhoed langdurige blootstelling aan sterk chemikalieë. Dit verswak die rubber.
- Sorg altyd vir 'n stofdop op die lugklep.
- Beperk uitermatige versnelling en harde rem. Hierdie aksies sal bande meer laat slyt.
- Moenie trekkerbande te vol maak nie. Die regte hoeveelheid vloeistof word vereis vir behoorlike trekkrag.
- Ondersoek wielvellings vir diensbaarheid.
- Balanseer wiele wanneer stuurskommeling voorkom.

(Enige toepaslike 2 × 1) (2)
[20]

VRAAG 3

3.1
- Gassweising word teen hoër grade Celsius gedoen as gassweissoldering.
- Gassweising word gedoen met ‘n sagtestaal-sweisstaaf en soldering word gedoen met ‘n bronssweisstaaf.
- Gassweising is ‘n permanente las terwyl gassoldering ‘n halfpermanente las is.
- Gassweising word met ‘n neutrale vlam gedoen, terwyl soldering met ‘n effense gekarburiseerde vlam gedoen word.
- Gassweising het nie ‘n smeltmiddel nodig nie, terwyl sweissoldering ‘n smeltmiddel nodig het.

LET WEL: Om die verskil te verduidelik moet die student die verskil tussen een konsep op ‘n keer verduidelik, en nie slegs die kenmerke van gassweising en gassweissoldering apart noem nie.

(Enige toepaslike 5 × 2) (10)

3.2
A – Groef
B – Poreusheid
C – Swak smelting
D – Geen deurdringing
E – Hol sweislas (5 × 1) (5)

3.3

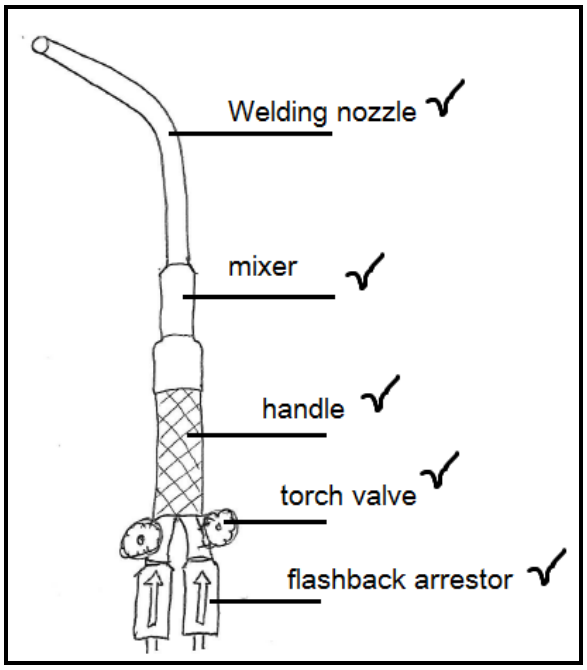

(5)
[20]

VRAAG 4

4.1
- Koppel die positiewe kabel (+ rooi) aan die positiewe pole van beide batterye.
- Koppel eers die negatiewe kabel (- swart) aan die negatiewe pool van die oorbrugbattery.
- Koppel daarna die ander kant van die negatiewe kabel aan die negatiewe pool van die pap battery, die kant waar die kabel op die bak is.
- Daar moenie 'n geleentheid wees vir vonke wat 'n brand kan veroorsaak of 'n battery laat ontplof nie.
- Ontkoppel die kabels die oomblik dat die motor aan die gang kom. (5)

4.2 3 200 × 0,3 = 960 W
9 000 × 0,3 = 900 W
3 000 × 1 = 3 000 W
3 000 × 0,15 = 450 W
3 500 × 0,5 = 1 750 W

Totale las = 960 + 900 + 3 000 + 450 + 1 750 = 7 060 W

$$\frac{7\,060}{1\,000} = 7{,}06\ \text{kW}$$

(7)

4.3 7 060 × 1,10 = R7 766 (1)

4.4 4.4.1 Waar
4.4.2 Waar

(2 × 1) (2)
[15]

VRAAG 5

5.1

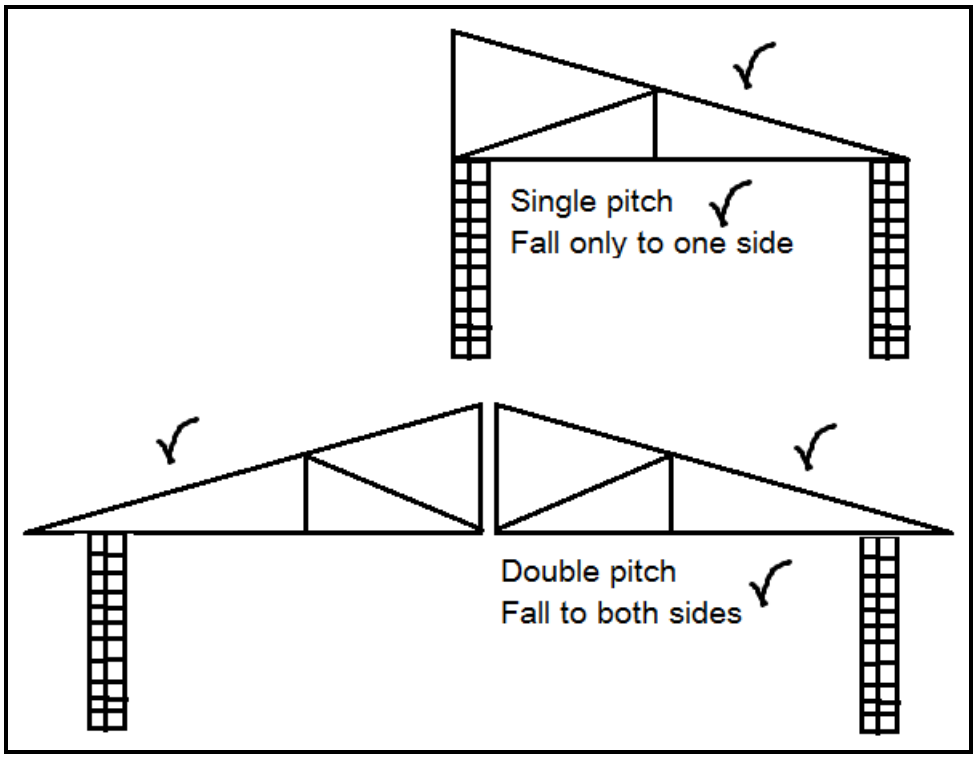

(5)

5.2
- Om die gewig van die dak eweredig oor die lengte van die muur te versprei.
- Om die bindbalke aan die muur te bevestig. (2)

5.3
5.3.1 D
5.3.2 A
5.3.3 B

(3 × 1) (3)

5.4
5.4.1 32 mm
5.4.2 20 mm
5.4.3 25 mm

(3 × 1) (3)

5.5
5.5.1 Waar
5.5.2 Onwaar

(2 × 1) (2)

5.6
A – Watersperder
B – Rioolput (vetsperder)
C – Watersperder
D – Vuilwaterpyp
E – Rioolpyp

(5 × 1) (5)

5.7
- Om ongewenste reuke uit die huis te hou.
- Om te keer dat ongewenste insekte die huis binnekom. (2)

5.8
- Om ghries uit die bak op te vang.
- Om te keer dat voorwerpe die rioolpyp verstop of binnegaan. (2)

5.9 100 mm (1)
[25]

TOTAAL: 100

Kopiereg voorbehou