higher education & training

Department:
Higher Education and Training
REPUBLIC OF SOUTH AFRICA

NASIENRIGLYN

NASIONALE SERTIFIKAAT

PATROONKONSTRUKSIE N4

19 November 2019

Hierdie nasienriglyn bestaan uit 7 bladsye.

Kopiereg voorbehou

AFDELING A

VRAAG 1

1.1 1.1.1 Aanpassing en stilering van die basisblok in enige gepaste styl

1.1.2 Die vorming en insit van pylnate in die synate van ’n kledingstuk om dit by die figuur se middellyf aan te pas

1.1.3 Die deel van die buuste wat die verste uitstaan

1.1.4 Die swaai van die boog vanaf ’n sekere vasgestelde punt

1.1.5 Vertikale en sylyne wat die grondslag vorm vir die ontwerp van ’n basiese blokpatroon

(5 × 2) (10)

1.2 1.2.1 Inruiming (‘ease’)
1.2.2 Klokstuk (‘godet’)
1.2.3 Bopunt/Ombuiging (‘apex’)
1.2.4 Reghoekvorming/Trek van ’n loodlyn (‘squaring’)
1.2.5 Pylnaat
1.2.6 Wig
1.2.7 Mousgat (‘scye’)
1.2.8 Soomtoelating
1.2.9 Inkepies (‘notches’)
1.2.10 Merkers
1.2.11 Parallel
1.2.12 Omgekeer (‘inverted’)
1.2.13 Broekrokke (‘culottes’)
1.2.14 Asimmetries
1.2.15 Finaal

(15 × 1) (15)
[25]

VRAAG 2

2.1 M
2.2 J
2.3 I
2.4 H
2.5 K
2.6 B
2.7 L
2.8 F
2.9 N
2.10 C
2.11 P
2.12 G
2.13 E
2.14 A
2.15 D

(15 × 1) **[15]**

VRAAG 3

3.1 Waar
3.2 Onwaar
3.3 Waar
3.4 Onwaar
3.5 Waar
3.6 Onwaar
3.7 Onwaar
3.8 Onwaar
3.9 Onwaar
3.10 Onwaar

(10 × 1) **[10]**

TOTAAL AFDELING A: 50

AFDELING B

VRAAG 4

KONSTRUKSIE VAN DAMESROMPBLOK, AGTER, GROOTTE 13, VYFDE SKAAL

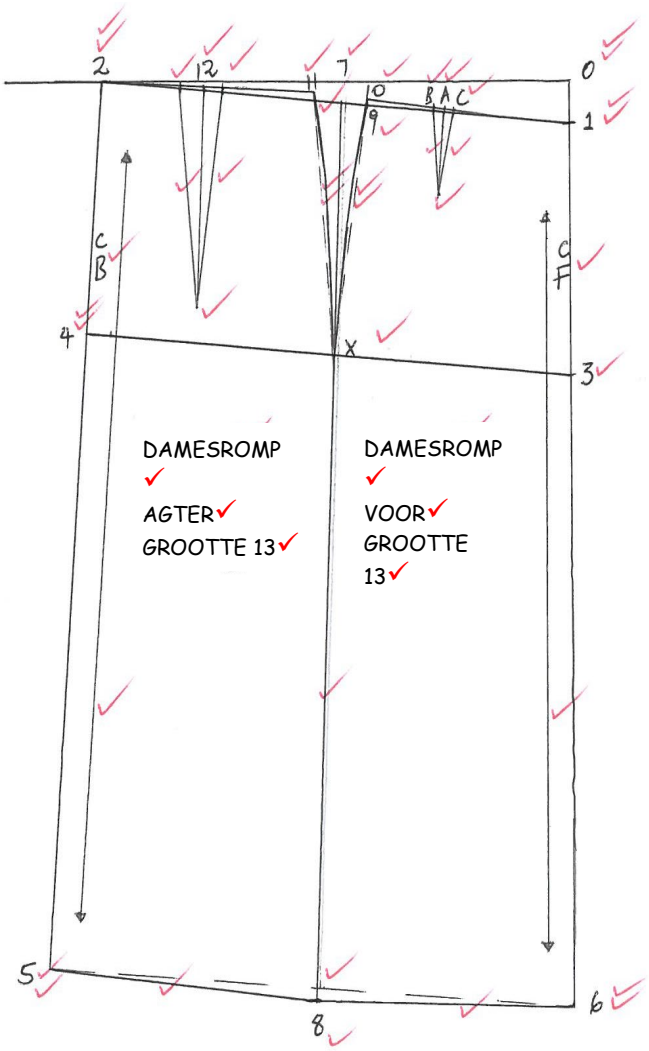

[50]

VRAAG 5

5.1 MANIPULASIE VIR DAMESROMP SE GEVORMDE LYFBAND, GROOTTE 13, VYFDE SKAAL

5.1.1

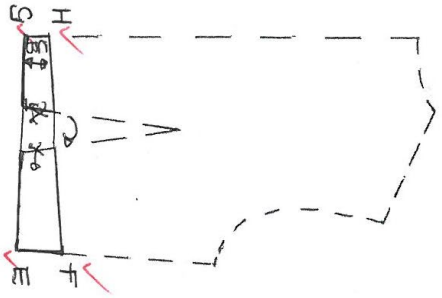

ROMPBAND AGTER ✓
SNY X 4 ✓
GROOTTE 13 ✓

5.1.2

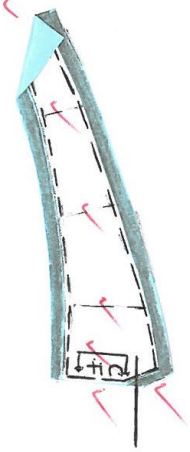

GEFATSOENEERDE ROMPBAND ✓
AGTER EN VOOR
SNY X 2 ✓
GROOTTE 13 ✓ (10)

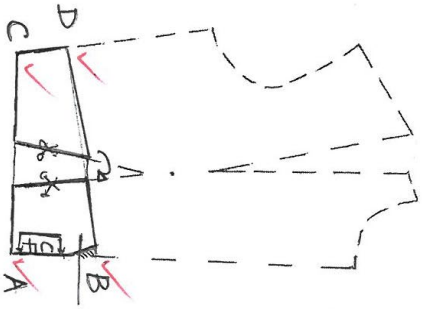

ROMPBAND VOOR
SNY X 2 ✓
GROOTTE 13 (10)

(20)

5.2 MANIPULASIES VIR 'N DAMESBLOES SE DOLMANMOU, GROOTTE 13, VYFDE SKAAL

5.2.3

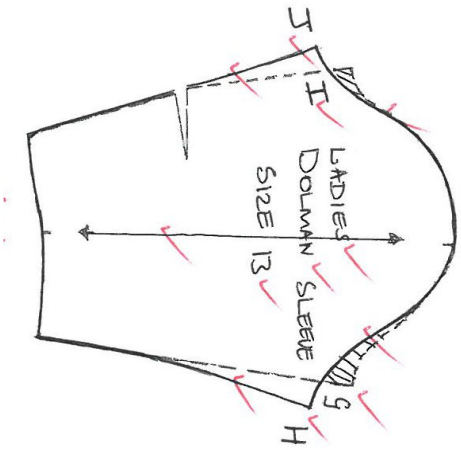

DAMES-✓
DOLMANMOU ✓
GROOTTE 13✓

(12)

5.2.2

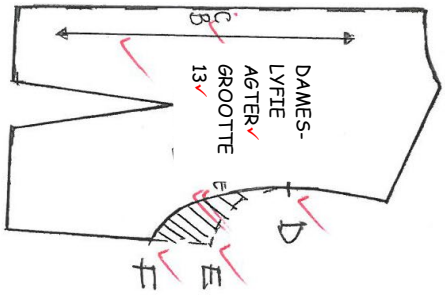

(9)

5.2.1

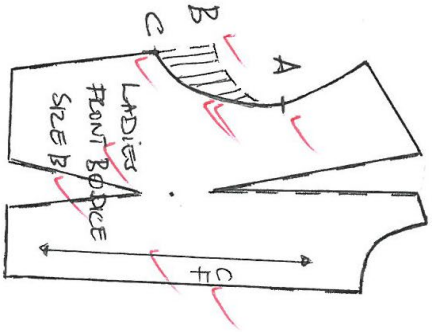

DAMES-
LYFTE
VOOR✓
GROOTTE 13✓

(9)

(30)
[50]

VRAAG 6

MANIPULASIES VIR 'N DAMESBAADJIE, MET AANGEMETE ('TAILORED') KRAAG, GROOTTE 13, OP VYFDE SKAAL

6.1

ONDERKRAAG ✓
SNY X 2 ✓
GROOTTE 13 ✓

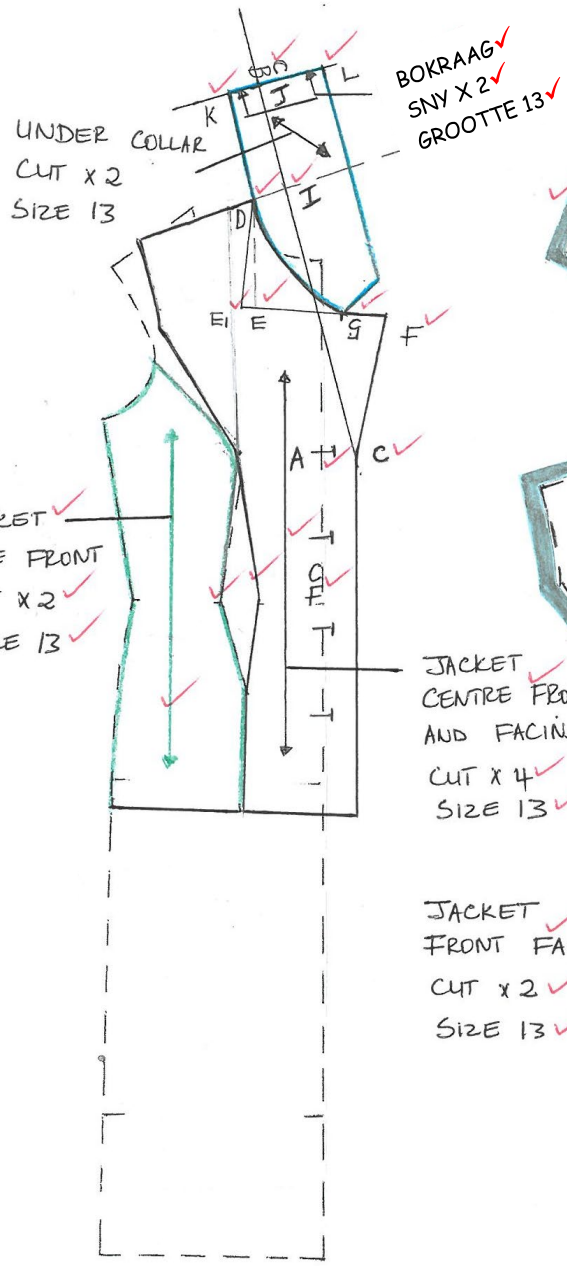

BAADJIE ✓
SYVOOR
SNY X 2 ✓
GROOTTE 13 ✓

(25)

6.3

ONDERKRAAG ✓
SNY X 2 ✓
GROOTTE 13 ✓

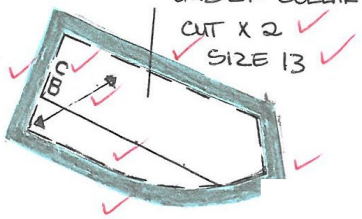

(10)

6.2

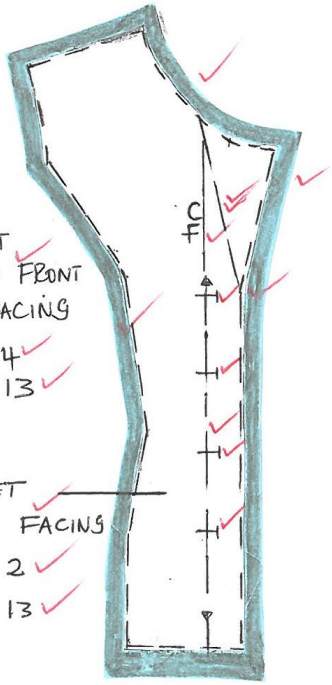

BAADJIE ✓
MIDDELVOOR
EN BELEGSEL
SNY X 4 ✓
GROOTTE 13 ✓

BAADJIE
BELEGSEL VOOR ✓
SNY X 2 ✓
GROOTTE 13 ✓

(15)

[50]

TOTAAL AFDELING B: 150
GROOTTOTAAL: 200

Kopiereg voorbehou