higher education & training

Department:
Higher Education and Training
REPUBLIC OF SOUTH AFRICA

NASIENRIGLYN

NASIONALE SERTIFIKAAT

PATROONKONSTRUKSIE N4

28 Mei 2021

Hierdie nasienriglyn bestaan uit 7 bladsye.

Kopiereg voorbehou

AFDELING A

VRAAG 1

1.1 1.1.1 Buitelyne vir verskillende blokdele soos voor- en agterlyfie

1.1.2 Aanpassing en verandering van basiese lyfieblok na enige verlangde styl/Insyning en uitspreding/Draai van patroondele om oorspronklike vorm te verander

1.1.3 Verdeling van reghoek (90 grade) in twee gelyke dele

1.1.4 Volledige rekord van alle patroondele in patroonstel, insluitend materiaalmonsters en sketse

1.1.5 Reggestelde, volledige patroondele om kledingstuk te voltooi

(5 × 2) (10)

1.2
- Middellyf
- Heup
- Buuste
- Rondom arm
- Rondom nek
- Rondom mouband

(Enige 4 × 2) (8)

1.3
- Peter Pan-kraag
- Matrooskraag

(2 × 2) (4)

1.4
- Buuste
- Middellyf
- Rugbreedte
- Agterlengte

(4 × 2) (8)

[30]

VRAAG 2

2.1 Onwaar
2.2 Waar
2.3 Onwaar
2.4 Waar
2.5 Onwaar
2.6 Waar
2.7 Waar
2.8 Waar
2.9 Onwaar
2.10 Waar

(10 × 1) **[10]**

Kopiereg voorbehou

VRAAG 3

3.1	I
3.2	E
3.3	K
3.4	A
3.5	B
3.6	C
3.7	J
3.8	D
3.9	F
3.10	G

(10 × 1) **[10]**

TOTAAL AFDELING A: 50

AFDELING B

VRAAG 4

4.1 4.1.1

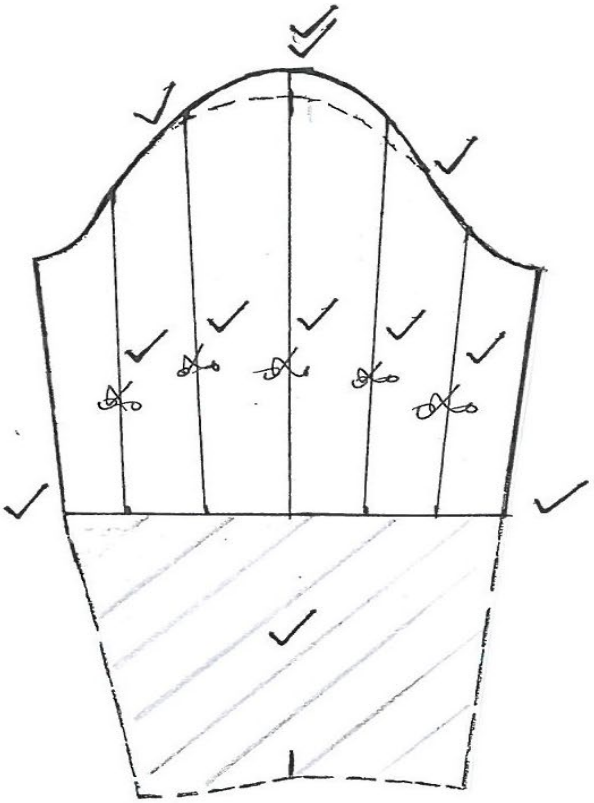

(12)

4.1.2

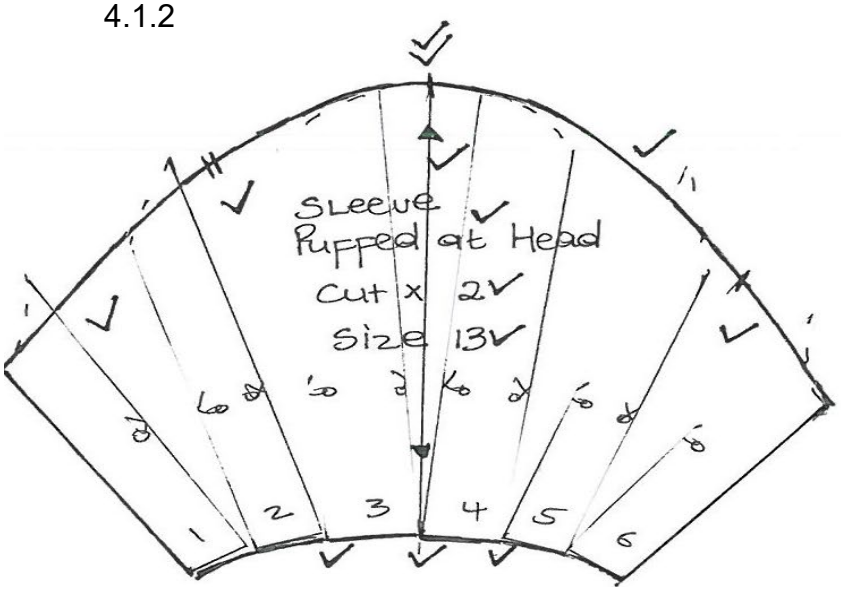

(13)

4.2

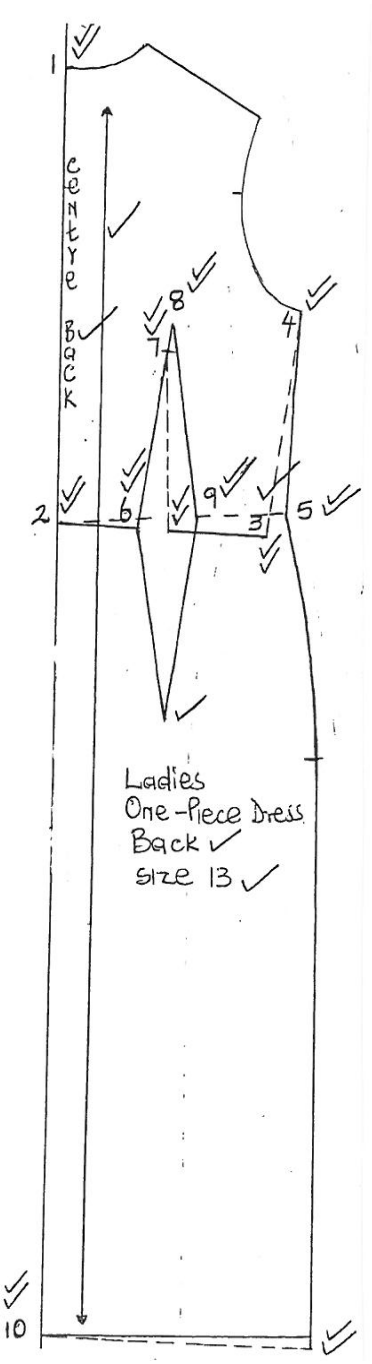

(Enige 25 × 1) (25)
[50]

VRAAG 5

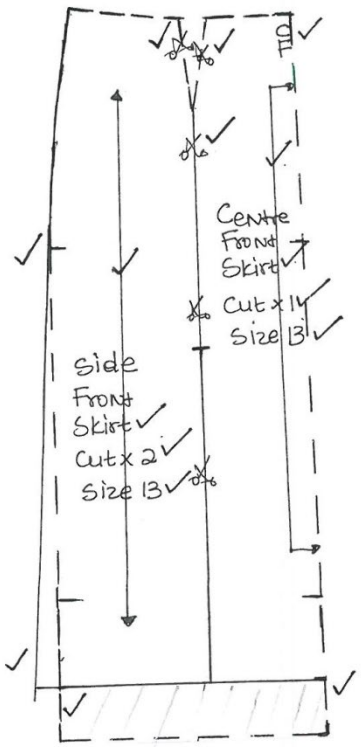

5.1.1 (16)

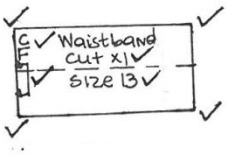

5.1.2 (8)

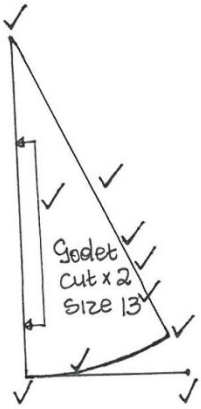

5.2…(10)
Opsie
oop godet

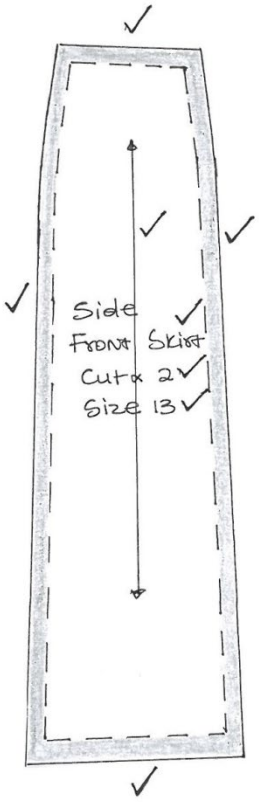

5.4 (8)

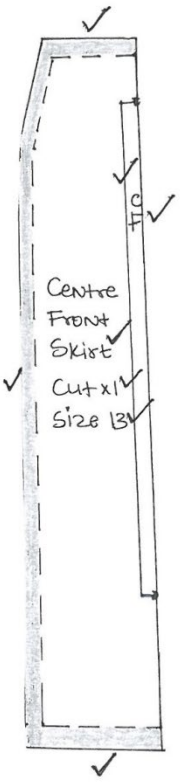

5.3 (8)

[50]

VRAAG 6

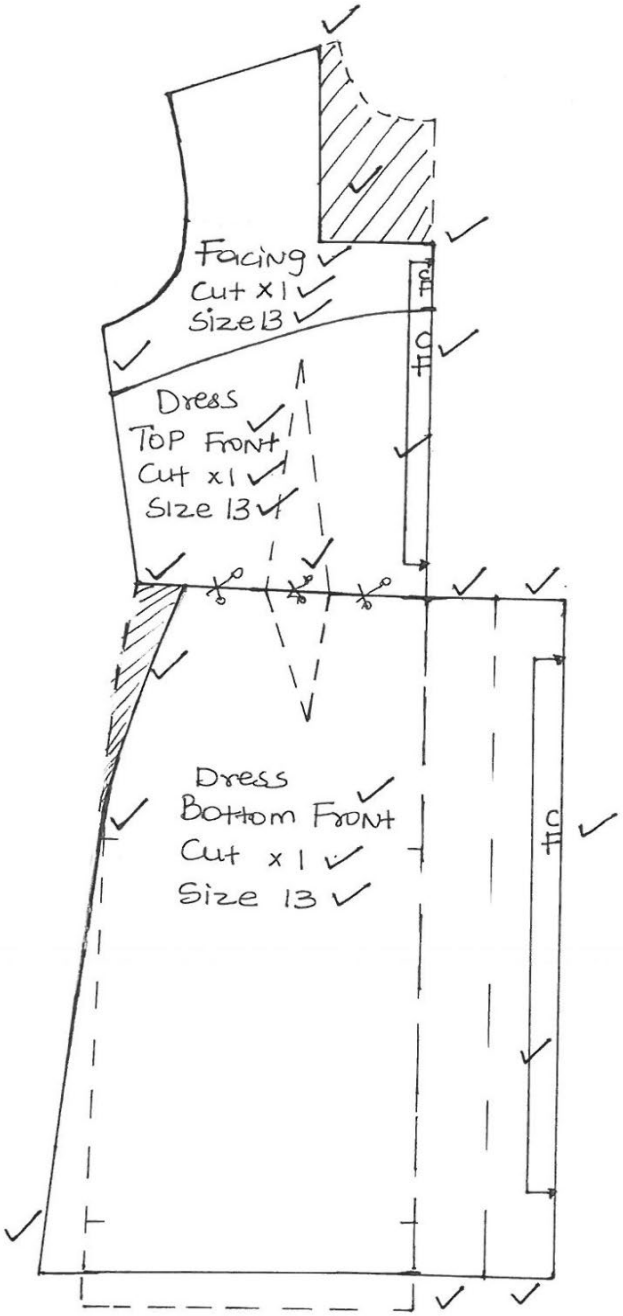

6.1 (26)

6.2 (10)

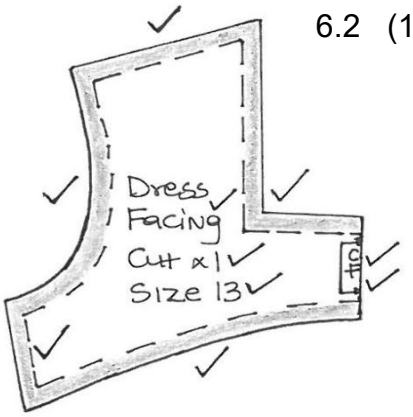

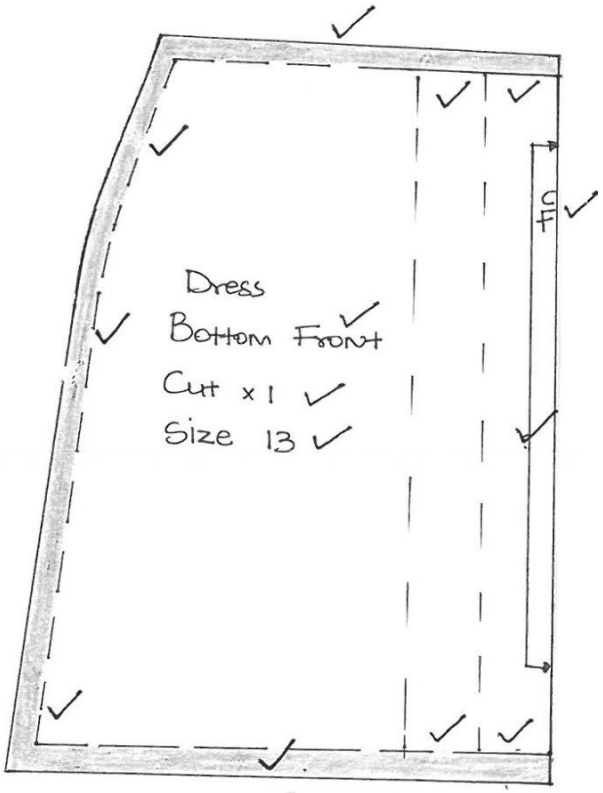

6.3 (14)

[50]

TOTAAL AFDELING B: 150
GROOTTOTAAL: 200

Kopiereg voorbehou