higher education & training

Department:
Higher Education and Training
REPUBLIC OF SOUTH AFRICA

N120**(A)**(J8)H

**NASIONALE SERTIFIKAAT**

# KLEDINGKONSTRUKSIE N4

(10010474)

**8 Junie 2018 (X-Vraestel)**
**09:00–12:00**

**Hierdie vraestel bestaan uit 13 bladsye en 3 antwoordblaaie.**

Kopiereg voorbehou

# DEPARTEMENT VAN HOËR ONDERWYS EN OPLEIDING
# REPUBLIEK VAN SUID-AFRIKA

NASIONALE SERTIFIKAAT
KLEDINGKONSTRUKSIE N4
TYD: 3 UUR
PUNTE: 200

---

**INSTRUKSIES EN INLIGTING**

1. Beantwoord AL die vrae.

2. Lees AL die vrae aandagtig deur.

3. Nommer die antwoorde volgens die nommeringstelsel wat in hierdie vraestel gebruik is.

4. Hierdie vraestel bestaan uit TWEE afdelings:

| | | |
|---|---|---|
| AFDELING A: | KORT VRAE | 50 punte |
| AFDELING B: | LANG VRAE | 150 punte |
| GROOTTOTAAL | | 200 punte |

5. Beantwoord AFDELING A op die aangehegde ANTWOORDBLAD.

6. Voer jou studentenommer op ELKE BLADSY van die ANTWOORDBLAD in.

7. Haal die ANTWOORDBLAD uit jou vraestel en voeg dit by jou ANTWOORDBOEK in.

8. Beantwoord AFDELING B in die ANTWOORDBOEK.

9. Begin elke vraag op 'n NUWE bladsy.

10. Skryf netjies en leesbaar.

---

Kopiereg voorbehou 

## AFDELING A

Beantwoord hierdie afdeling op die aangehegde ANTWOORDBLAD.

### VRAAG 1

1.1 Kies 'n beskrywing uit KOLOM B om by 'n item/term in KOLOM A te pas. Skryf slegs die letter (A–M) langs die vraagnommer (1.1.1–1.1.10) op die ANTWOORDBLAD neer.

| KOLOM A | | KOLOM B | |
|---|---|---|---|
| 1.1.1 | Eweredige rygwerk | A | kom voor by die middellyn van 'n eenstukrok, baadjies en jasse |
| 1.1.2 | Bostikwerk | B | hierdie naat word gebruik om dikte in uitrustings te elimineer, veral op tussenbelegsels en tussenvoerings |
| 1.1.3 | Knipsel | | |
| 1.1.4 | Kontoerpylnate | C | hierdie sak sit net onder die middellyn van broeke en rompe |
| 1.1.5 | Pylnaatopnaaisels | D | word gebruik om volheid te beheer en dit dan op 'n gewenste punt vry te stel, soos by die bors of heup |
| 1.1.6 | Enkeloorslagsoom | | |
| 1.1.7 | Aparte binnesoomsak | E | 'n aangewerkte sak met geen bostikwerk aan die regterkant van die uitrusting sigbaar nie |
| 1.1.8 | Sakhorlosie | | |
| 1.1.9 | Voering | F | gewone reguit stiksel, op langer steeklengte gestel |
| 1.1.10 | Verlengde belegsel | G | kruisstrook wat op die ware skuinste van die kleedstof gesny is, en 5–6 mm wyd is wanneer dit voltooi is |
| | | H | 'n kleedstoftonnel wat gemaak word om rek of tou in te ryg |
| | | I | sny uit deur gebruik te maak van 'n patroon met dieselfde vorm en op dieselfde draad as die rant wat dit sal afwerk |
| | | J | splete wat in die naatspeling van konvekse kurwes gesny word sodat die kante kan uitsprei |
| | | K | hierdie detail kan dikwels in die plek van knoopsgate gebruik word, mits dit versoenbaar is met die styl van die uitrusting |

Kopiereg voorbehou 

| | |
|---|---|
| | L gemaak van 'n aparte sak en uitrustingstuk wat in die naatlyn aanmekaar gewerk is<br><br>M word gebruik op some waar daar spanning is, of op geronde nate. |

(10 × 1) (10)

1.2 Gee EEN woord/term vir elk van die volgende beskrywings. Skryf slegs die woord of 'n term langs die vraagnommer (1.2.1–1.2.10) op die ANTWOORDBLAD neer.

1.2.1 Die kraag staan eers op teen die nek, en val dan oor die regop deel om op die uitrusting te rus.

1.2.2 Ligte katoen of katoenmengselkleedstof wat in sagte veelkleurig gekleurde geruite patrone geweef is.

1.2.3 Liggewig effebinding systof met effense verdikking van gare.

1.2.4 Een van die wêreld se oudste kleedstof wat van die stingels van die vlasplant gemaak word.

1.2.5 'n Gestileerde spleetopening in uitrustings met voering, bv. die agterkant van rompe, baadjies en jasse.

1.2.6 Sny dubbel in wydte sodat dit op sigself kan terugvou.

1.2.7 Dit versterk die uitrusting oor die skouers en hou volheid in die vorm van rygplooitjies, opnaaisels en plooie in posisie.

1.2.8 Afronding aan die onderkant van uitrustings.

1.2.9 Tipe wolstof en materiaal met gekaarde vesels wat gekam is om kort vesels te verwyder.

1.2.10 Keperbindingwolweefstof in geruite ontwerpe, elke ontwerp behoort aan 'n Skotse familiegroep.

(10 × 1) (10)

1.3 Dui aan of die volgende stellings WAAR of ONWAAR is. Kies die antwoord en skryf slegs 'Waar' of 'Onwaar' langs die vraagnommer (1.3.1–1.3.10) op die ANTWOORDBLAD neer.

1.3.1 Asetaat is 'n sintetiese kledingstof. Donserig, wolagtig en absorbeer water swak.

1.3.2 Chino is 'n mediumgewig, bewerkte weefstofkatoen of katoenpoliëster met 'n effense glans.

Kopiereg voorbehou 

1.3.3 Brokaat (goudlaken) is 'n ryk jacquardweefstof met ingewikkelde patrone oraloor met 'n borduurvoorkoms.

1.3.4 Diemitsterk, keperweefstof wat tradisioneel met gekleurde skering en wit dwarsdraad gemaak is.

1.3.5 Onderarmpylnate word diagonaal verleng van die rantnaat, die synaat, middellynheuparea tot by die bors.

1.3.6 Afskuinsing is die sny van naatspelings in verskillende wydtes, die naatspelings die naaste aan die uitrustingkant is altyd die wydste.

1.3.7 Stik in die vou word gebruik in plaas van masjienstikwerk om meer lae materiaal bymekaar te hou.

1.3.8 Angora is 'n uiterse sagte haarvesel van die angorahaas; gewoonlik met wol gemeng.

1.3.9 Batik is 'n Indonesiese kleurmetode waar materiaal wat nie gekleur moet word nie met was bedek word.

1.3.10 Chiffon is oorspronklik uit sy gemaak, maar word nou dikwels uit poliëster gemaak.

(10 × 1) (10)

1.4 Noem die volgende konstruksieprosesse of dele van die uitrustings wat op die sketse aangedui is. Skryf slegs die antwoord langs die vraagnommer (1.4.1–1.4.10) op die ANTWOORDBLAD neer.

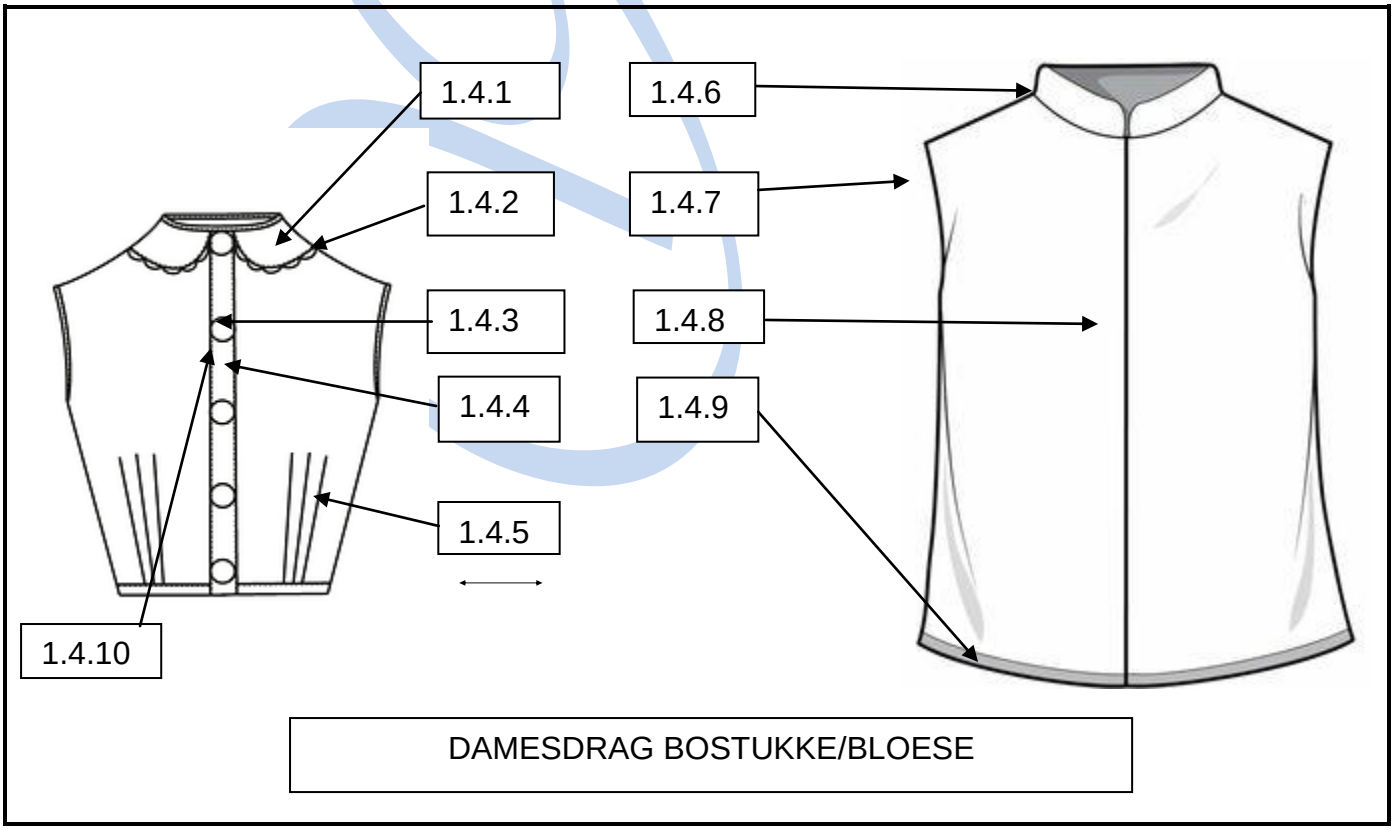


(10 × 1) (10)

1.5 Bestudeer die volgende uitrustings en beantwoord die 1.5.1 tot 1.5.6.

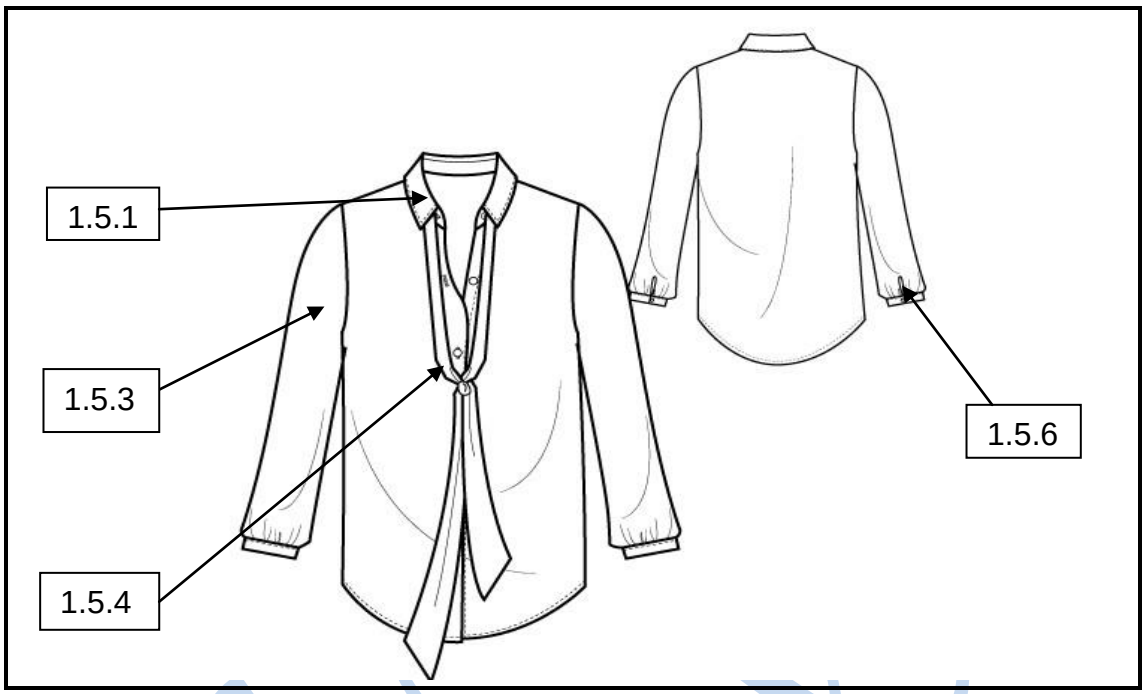


1.5.1 Die halslyn van die bloes hier bo is afgewerk deur 'n kraag te gebruik.

Noem die kraag wat op die bloes gewerk is. (1)

1.5.2 Hoe word die kraag versterk om seker te maak dit behou sy vorm? (1)

1.5.3 Bestudeer die mou op die bloes hier bo en beantwoord die vrae:

(a) Watter soort mou word in die bloes gebruik?

(b) Noem die detail was gebruik is om volheid aan die einde van die mou te skep.

(c) Die onderpunt van die mou is afgewerk deur twee gelyke stukke materiaal te gebruik. Wat word die afwerking van hemde se punte genoem?

(3 × 1) (3)

1.5.4 Noem die term wat vir hierdie detail gebruik word wat op die bloes gebruik is om die ontwerp van die uitrusting aan te vul. Slegs die spesifiekenaam van die detail sal as korrek aanvaar word. (2)

1.5.5 Op watter draad is die detail in VRAAG 1.5.4 hier bo gesny om die afwerking en drapering wat nodig is te waarborg? (1)

1.5.6 Hoe is die agterste deel van die mou geskep? Noem slegs die randafwerking wat aan die rafelkant aangebring is. (2)

**TOTAAL AFDELING A: 50**

## AFDELING B

## VRAAG 2

2.1 Bestudeer die skets van die dame se hemprok hier onder en beantwoord die vrae wat volg.

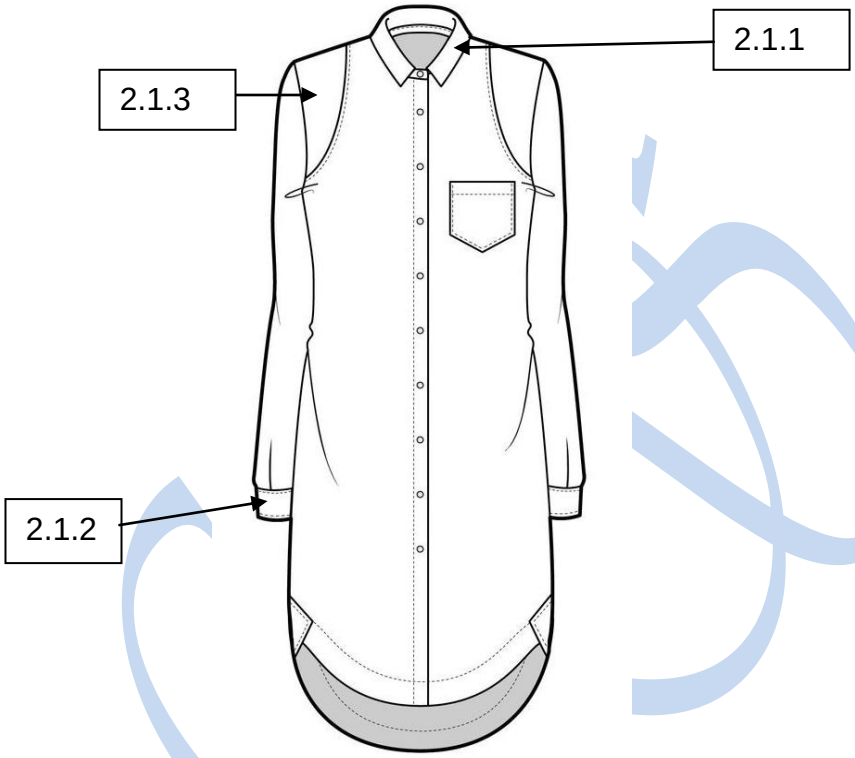


2.1.1 Verduidelik hoe die boonste kraag gekonstrueer word voordat dit aangebring word aan die halslynrand van die uitrusting. Bestudeer die sketse hier onder as 'n gids om die vraag te beantwoord.

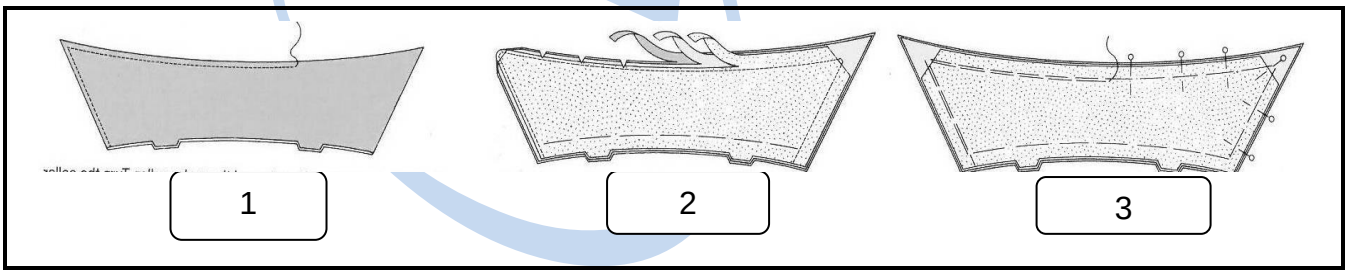


(12)

2.1.2 'n Mou-omslag is aangebring om die mousome af te rond.

Bestudeer geïllustreerde konstruksie van die oorslagmou-omslag aan die mousoom op die sketse hier onder en verduidelik die konstruksieproses.

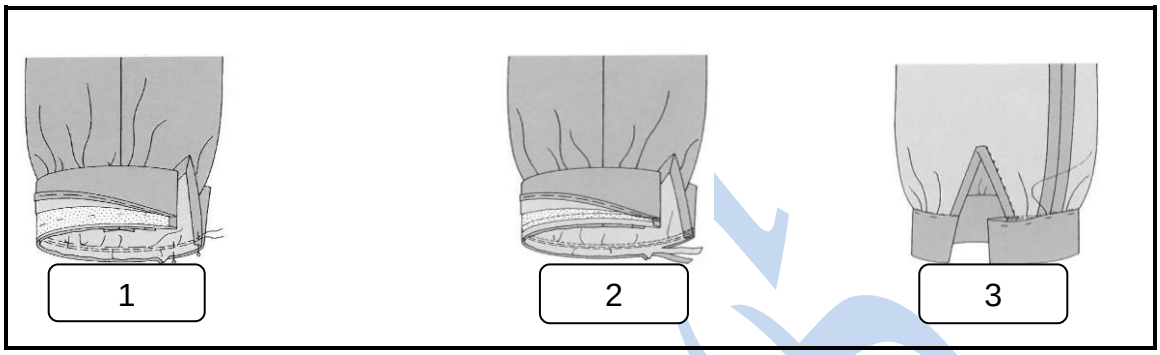


(12)

2.1.3 Let op mou-omslae en die kwaliteit wat hulle aan hempspunte verleen. Verduidelik ten minste DRIE kwaliteitstandaarde wat jy in gedagte sal hou wanneer mou-omslae gekonstrueer word aan die moupunte van enige hemp of bloes.

(3 × 2) (6)

2.1.4 Noem TWEE ander moue wat aan die hemprok hier bo gewerk kan word, die moue sal die ontwerp van die uitrusting verander. Die keuse van moue is nie beperk nie. (2)

2.1.5 Die konstruksie wat op die hemprok gebruik word is 'n voorbeeld van dekoratiewe skouerstuk, wat op mans- of vrouedrag gebruik word.

Wat is die definisie van 'n Amerikaanse skouerstuk. Verduidelik in volle detail. (8)

2.1.6 Bestudeer die sketse hier onder en noem die verskillende mou-afwerkings wat aan die mou aangebring is. Skryf slegs die antwoord langs die nommer (1–4) in die ANTWOORDBOEK neer.

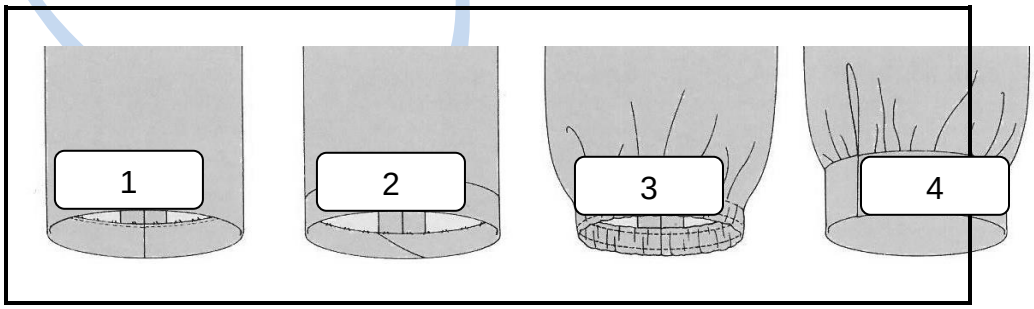


(4)

2.1.7 Die aangewerkte sak is op die hemprok in VRAAG 2.1 hier bo gebruik.

Noem enige DRIE ander saksoorte wat in die ontwerp inkorporeer kan word en dui aan waar jou idee vir 'n sak geplaas kan word.

(3 × 2) (6)

**[50]**

## VRAAG 3

3.1 Bestudeer die skets van die broek en beantwoord die vrae.



3.1.1 Die toepassing en/of konstruksie van ritssluiters by broeke spesifiek benodig baie vaardigheid en 'n spesiale tegniek. Bestudeer die stappe hier onder en verduidelik in detail hoe die gulpopening konstrueer word.

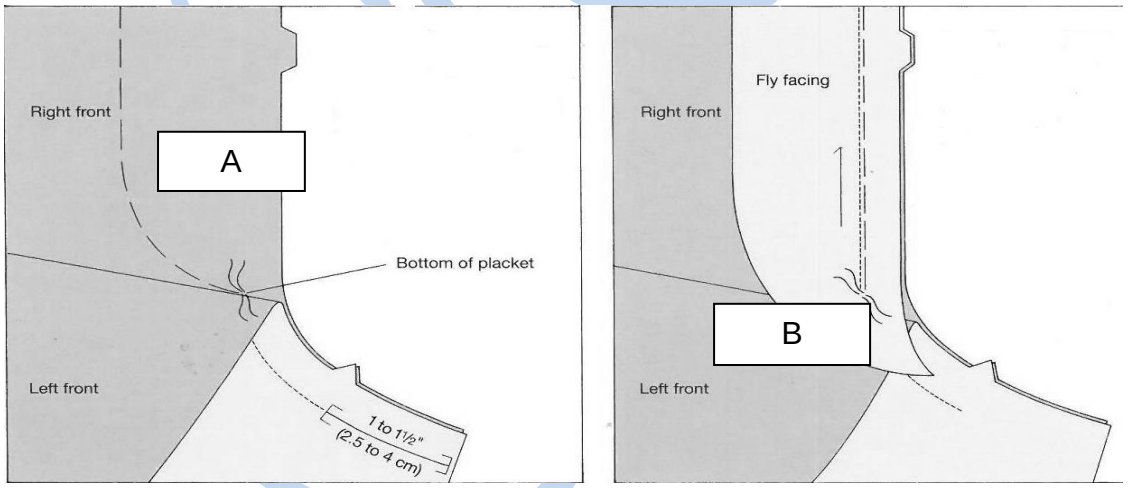


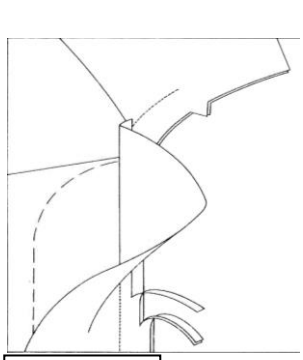

C

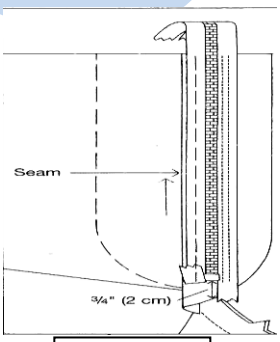


D

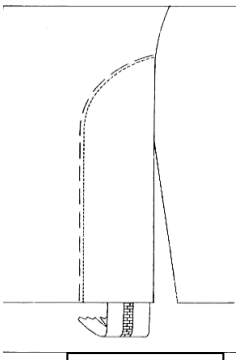

E

(12)

3.1.2 Verskillende soorte sluiters word by die openinge van verskillende soorte uitrustings gebruik. Metaalknope is populêr by denimbroeke.

Verduidelik DRIE gehaltestandaarde waaraan metaalknope moet voldoen in die vervaardiging van uitrustings. (3 × 2) (6)

3.1.3 Daar is verskillende metodes om die middellyn van rompe en broeke af te werk.

Bestudeer die sketse hier onder en verduidelik hoe die reguit middelgordel voorberei word voordat dit aan die uitrusting gewerk word.

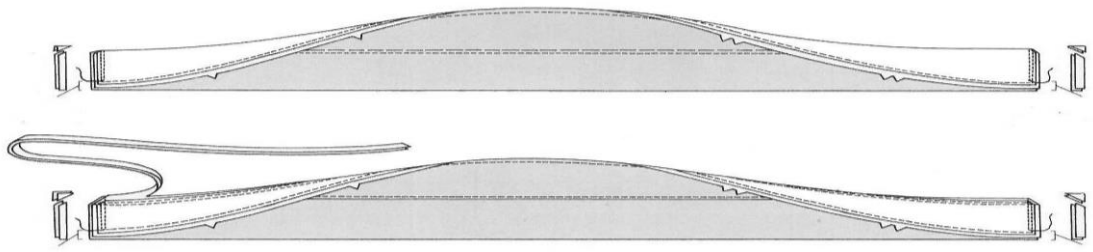

(12)

3.1.4 Die kontantsak is tradisioneel op mansdrag gebruik, maar dit word ook op vroue-uitrustings gebruik.

Beantwoord die volgende vrae wat op die kontantsak gebaseer is.

(a) Gee enige TWEE ander name vir die kontantsak. (2)

(b) Verduidelik waar die kontantsak op die uitrusting geplaas is. (2)

(c) Noem TWEE gehaltestandaarde vir sakke. (2 × 2) (4)

3.1.5 Die afronding van die nate op uitrustings is net so belangrik soos enige ander konstruksieproses.

Ontleed die sketse hier onder en verduidelik die konstruksie van die broek se omslag. Skryf elke stap van die proses langs die nommer (1–4) in jou ANTWOORDBOEK neer. (12)

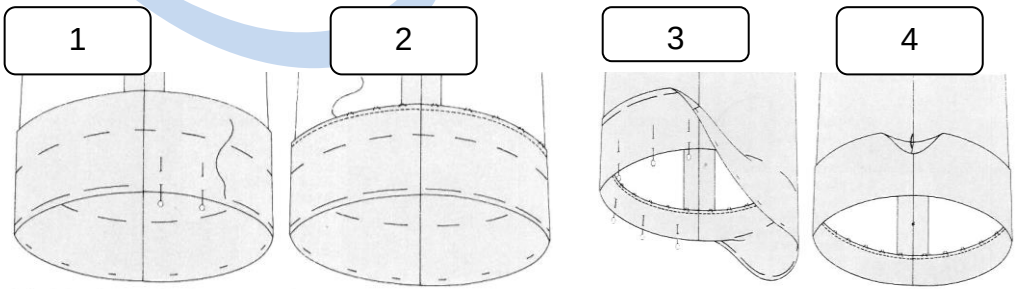


**[50]**

## VRAAG 4

4.1 Voerings word hoofsaaklik gebruik in formele/gestileerde uitrustings.

Bestudeer die sketse hier onder en verduidelik die proses waartydens die voering dele aanmekaar geheg word. Skryf elke stap van die proses langs die nommer (1–3) in jou ANTWOORDBOEK neer. (14)

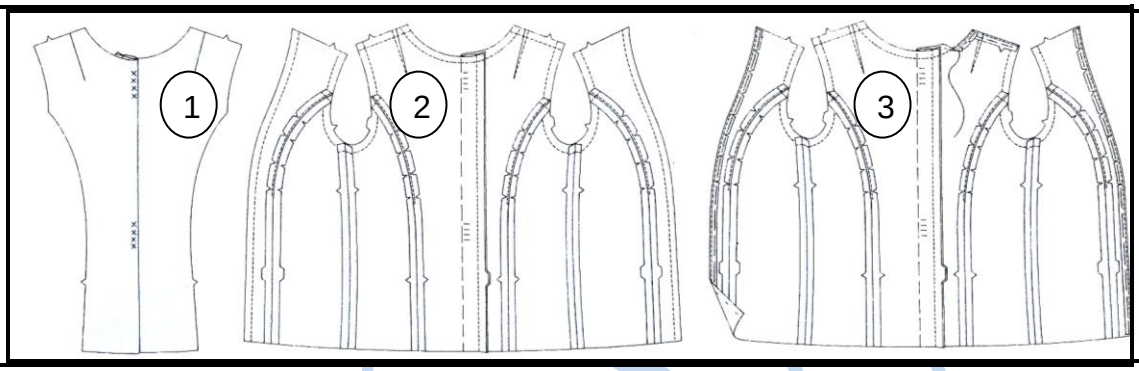


4.2 'n Ingesette mou is in die ontwerp in VRAAG 4.1 hier bo gebruik.

Gebruik die illustrasies hier onder as 'n riglyn en bespreek die proses wat gebruik is om die mou in die armholte te werk. Skryf elke stap van die proses langs die nommer (1–3) in jou ANTWOORDBOEK neer.

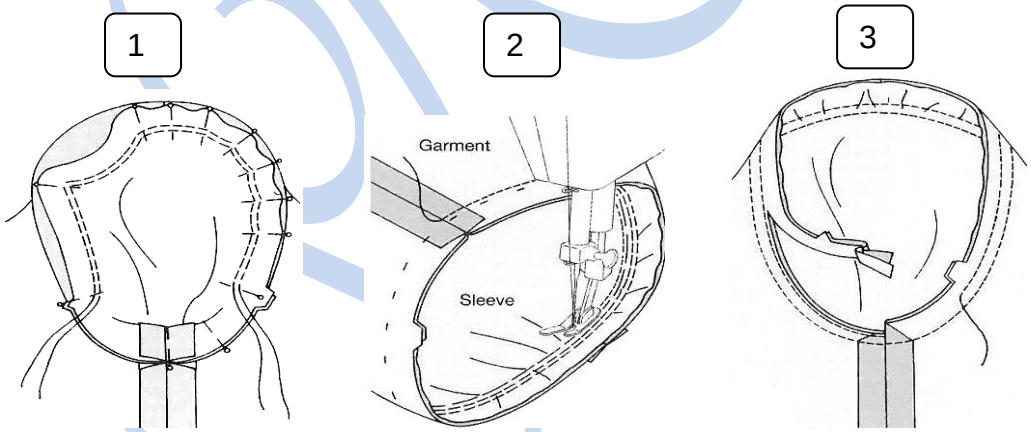


(10)

4.3 Alhoewel omkapmasjiene gebruik kan word om some af te rond en vinnig om te soom, is dit belangrik dat some met die hand verstewig word.

Benoem die volgende onbedekte soomkante wat in die illustrasies hier onder gegee word. Skyf slegs die antwoord langs die nommer (1–4) in jou ANTWOORDBOEK neer.

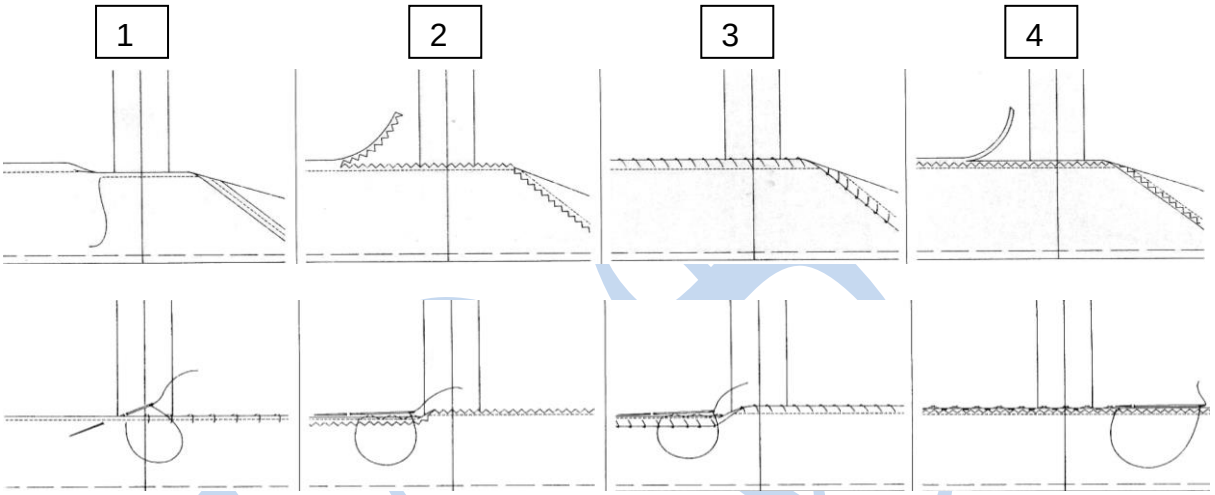


(4)

4.4 Noem die verskillende soorte halslyne wat op die sketse hier onder aangedui is. Skryf slegs die vraagnommer (1–3) in die ANTWOORDBOEK neer.

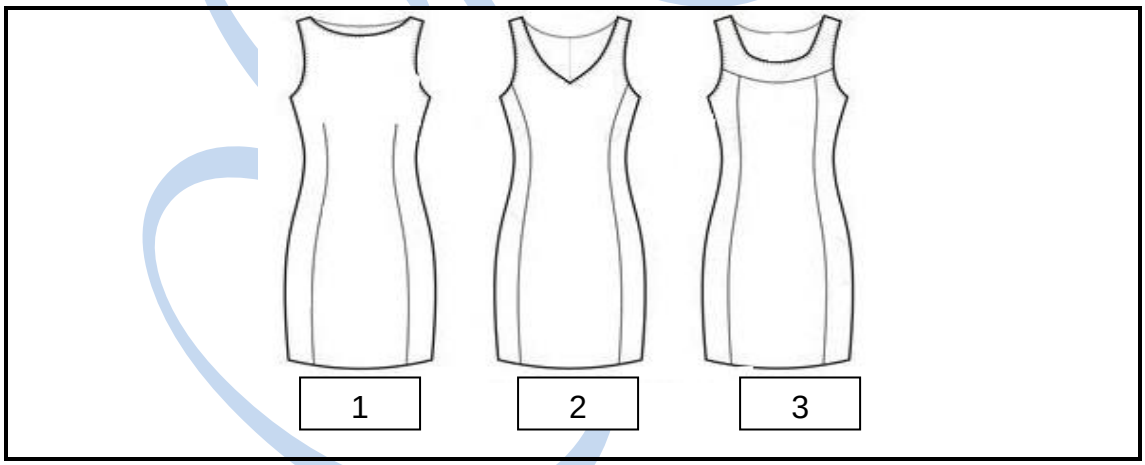


(3)

4.5 Die halslyn en die armholtes van die rokke in VRAAG 4.4 hier bo kan afgerond word deur gebruik te maak van 'n gekombineerde belegsel.

Bestudeer die konstruksieproses in die sketse hier onder en verduidelik die toepassing vir die insit van die gekombineerde belegsel aan die nek- en armholte-areas. Skryf elke stap van die proses langs die nommer (1–2) in jou ANTWOORDBOEK neer.

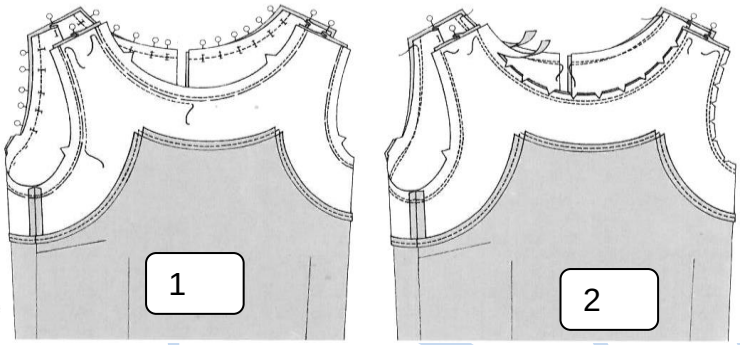


(12)

4.6 Bestudeer die skets van 'n baadjie hier onder en benoem die detail soos aangetoon. Skryf slegs die antwoord langs die vraagnommer (1–7) in die ANTWOORDBOEK neer. (7)

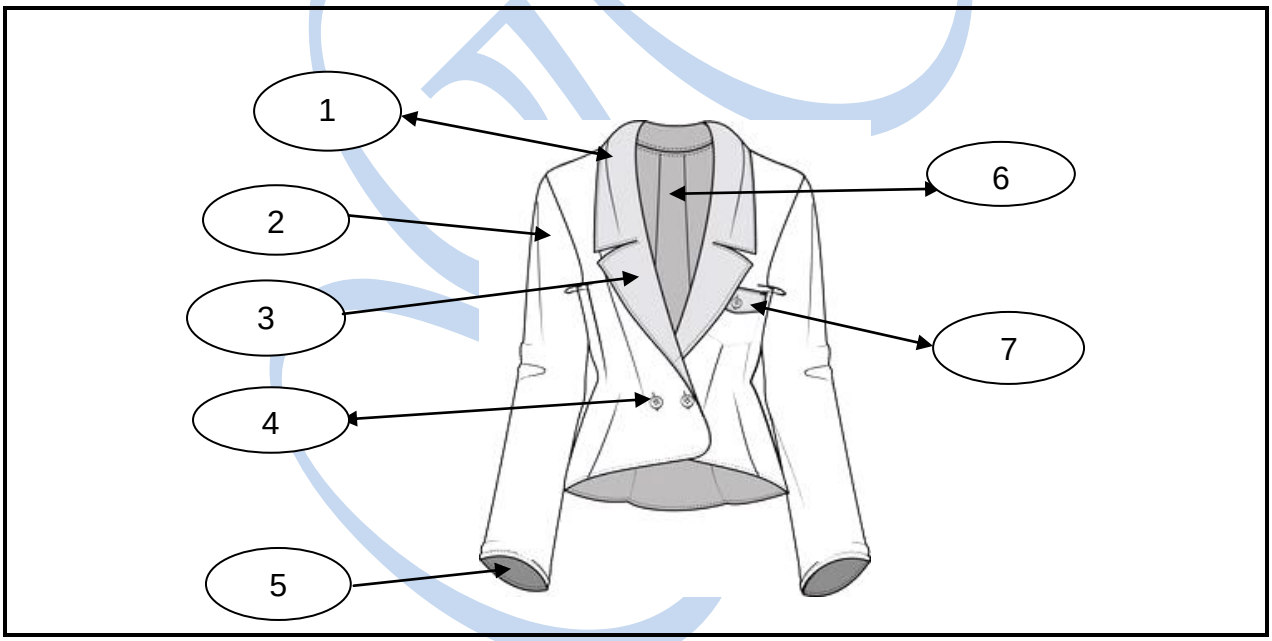


**[50]**

**TOTAAL AFDELING B: 150**
**GROOTTOTAAL: 200**

Kopiereg voorbehou

**ANTWOORDBLAD** **EKSAMENNOMMER:** | | | | | | | | | | | | | |

## AFDELING A

### VRAAG 1

1.1 1.1.1 _____

1.1.2 _____

1.1.3 _____

1.1.4 _____

1.1.5 _____

1.1.6 _____

1.1.7 _____

1.1.8 _____

1.1.9 _____

1.1.10 _____

(10 × 1) (10)

1.2 1.2.1 _____

1.2.2 _____

1.2.3 _____

1.2.4 _____

1.2.5 _____

1.2.6 _____

1.2.7 _____

1.2.8 _____

1.2.9 _____

1.2.10 _____

(10 × 1) (10)

Kopiereg voorbehou

**ANTWOORDBLAD** **EKSAMENNOMMER:** | | | | | | | | | | | | | |

1.3 1.3.1 _____

1.3.2 _____

1.3.3 _____

1.3.4 _____

1.3.5 _____

1.3.6 _____

1.3.7 _____

1.3.8 _____

1.3.9 _____

1.3.10 _____

(10 × 1) (10)

1.4 1.4.1 _____

1.4.2 _____

1.4.3 _____

1.4.4 _____

1.4.5 _____

1.4.6 _____

1.4.7 _____

1.4.8 _____

1.4.9 _____

1.4.10 _____

(10 × 1) (10)

Kopiereg voorbehou

**ANTWOORDBLAD** **EKSAMENNOMMER:** | | | | | | | | | | | | | |

1.5 1.5.1 _____ (1)

1.5.2 _____ (1)

1.5.3 (a) _____

(b) _____

(c) _____

(3 × 1) (3)

1.5.4 _____

_____ (2)

1.5.5 _____ (1)

1.5.6 _____

_____ (2)

**TOTAAL AFDELING A: 50**

Kopiereg voorbehou