higher education & training

Department:
Higher Education and Training
REPUBLIC OF SOUTH AFRICA

NASIONALE SERTIFIKAAT

INLEIDENDE KLEDINGKONSTRUKSIE N4

(10010444)

13 November 2019 (X-Vraestel)
09:00–12:00

Hierdie vraestel bestaan uit 14 bladsye.

Kopiereg voorbehou

DEPARTEMENT VAN HOËR ONDERWYS EN OPLEIDING
REPUBLIEK VAN SUID-AFRIKA

NASIONALE SERTIFIKAAT
INLEIDENDE KLEDINGKONSTRUKSIE N4
TYD: 3 UUR
PUNTE: 200

INSTRUKSIES EN INLIGTING

1. Beantwoord AL die vrae.

2. Lees AL die vrae aandagtig deur.

3. Nommer die antwoorde volgens die nommeringstelsel wat in hierdie vraestel gebruik is.

4. Skryf netjies en leesbaar.

Kopiereg voorbehou

AFDELING A

VRAAG 1

1.1 Gee EEN term vir elk van die volgende beskrywings. Skryf slegs die woord of 'n term langs die vraagnommer (1.1.1–1.1.10) in die ANTWOORDBOEK neer.

1.1.1 'n Nou strook liggewig kleedstof wat op die skuinste gesny is sodat dit gevorm kan word om te pas by die kromming van die rant wat dit sal afwerk.

1.1.2 'n Strook gebreide kleedstof wat in die lengte in die helfte gevou is. Dit is gevorm om te pas in die halslynronding voor of tydens dit ingesit word.

1.1.3 'n Belangrike deel van enige kraag omdat dit help om die kraagvorm te definieer en te ondersteun.

1.1.4 Strek van die halsnaatlyn om plat teen die uitrusting te lê.

1.1.5 Hierdie kraag word hoofsaaklik op kinderklere gebruik.

1.1.6 Bestaan uit 'n aparte strook kleedstof wat gestik word aan die area wat opgetrek word, of aan die binnekant, of aan die buitekant van die uitrusting.

1.1.7 Die laaste belangrike stap in die stik van 'n uitrusting.

1.1.8 Hierdie toepassing gebruik 'n konvensionele ritssluiter, meestal ingesit aan die linkerkant van die broek, romp of rok se synaat.

1.1.9 Hierdie soort knoop rus bo-op die knoopsgat in plaas daarvan om na binne te hel en die knoopsgat te verwring.

1.1.10 'n Maatband wat permanent op 'n werkstafel aangebring kan word.

(10 × 1) (10)

1.2 Kies 'n woord/item uit KOLOM B om by 'n item/'n woord/'n beskrywing in KOLOM A te pas. Skryf slegs die letter (A–Q) langs die vraagnommer (1.2.1–1.2.15) in die ANTWOORDBOEK neer.

KOLOM A		KOLOM B	
1.2.1	Vou en draai	A	platplooie
1.2.2	Merk en gelyk maak	B	dekoratiewe skouerstuk
1.2.3	4 to 5 cm	C	Chinese
1.2.4	Hakie-en-oogkoord	D	voering (casing)
1.2.5	Bal halwe holte	E	verlengde extended belegsel
1.2.6	Regs oor links	F	binnenaatsakke
1.2.7	Hou volheid	G	op die draer
1.2.8	Bande wat aan die mou se punt geheg is	H	draai soomrant na binne
1.2.9	Staande kraag	I	stik in die keep
1.2.10	Voorste en agterste opening	J	strikke
1.2.11	Kleedstoftonnel	K	drukknope
1.2.12	Stroke skuinste	L	kontoer
1.2.13	In 'n naat van 'n uitrusting	M	koordvasmaker
1.2.14	2 voulyne en 2 plasingslyne	N	gulpopening
1.2.15	Stik in die soomkeep	O	klokstuk
		P	mou-omslae
		Q	so om

(15 × 1) (15)

1.3 Dui aan of die volgende stellings WAAR of ONWAAR is. Kies die antwoord en skryf slegs 'Waar' of 'Onwaar' langs die vraagnommer (1.3.1–1.3.15) in die ANTWOORDBOEK neer.

1.3.1 Garingknippers pas netjies in die palm van die hand en word gebruik om uitrustings netjies te maak.

1.3.2 Haakspelde word gebruik om lae kleedstof bymekaar te hou.

Kopiereg voorbehou

1.3.3 Masjiennaalde het verskillende groottes en kan gewoonlik op alle soorte kleedstowwe gebruik word.

1.3.4 Wol is die vesel van mak skape.

1.3.5 Kaliko is 'n liggewig katoenkleedstof wat drukwerk kan hê en is nuttig vir kinderklere.

1.3.6 Een streep onder die simbool vir was dui permanente parssiklus aan. Twee strepies dui 'n delikate was aan.

1.3.7 Letters binne 'n sirkel dui aan watter hittestelling gebruik of nie gebruik mag word nie tydens 'n droogskoonmaaksiklus.

1.3.8 'n Goeie passing van 'n uitrusting hang af van akkurate liggaamsmates en om die regte grootte patroon te bepaal.

1.3.9 Die ritssluiterposisie op patrone dui die plasing van die rits op die naatlyn aan. Die boonste en onderste merke wys die presiese lengte van die ritssluiter wat gebruik kan word.

1.3.10 Voulynmerke is reguit lyne wat in stippelkoppe eindig.

1.3.11 Klien pyltjies wat in sommige patrone gebruik word om rigting van nate aan te dui.

1.3.12 Sny-aanwysings is aanbevole uitleg wat vir verskillende aansigte, verskeie kleedstofwydtes en die patrone se hele groottereeks gegee word.

1.3.13 Patroonstukdiagramme is 'n silhoeët van alle patroonstukke in die verskillende groottes.

1.3.14 Patroonveletiket word aangedui deur 'n verskillende nommer met sy naam en getal wat gesny moet word.

1.3.15 Enkel- dubbel- of drievoudige kepe word gebruik om nate korrek te laat pas.

(15 × 1) (15)

1.4 Verskeie opsies word as moontlike antwoorde op die volgende vrae gegee. Kies die antwoord en skryf slegs die letter (A–D) langs die vraagnommer (1.4.1–1.4.10) in die ANTWOORDBOEK neer.

1.4.1 Hierdie gare word vir bostrikwerk en handgewerkte knoopsgate gebruik.

A Knoopsgatkatoengare (twist)
B Metaalgare
C Katoengare
D Poliëster

1.4.2 Hierdie gereedskap is onontbeerlik om kleedstowwe mee te sny. Verskillende soorte lemme is beskikbaar om in hierdie knippers te gebruik.

A Draaiknipper
B Snyersskêr
C Kartelskêr
D Die knipper

1.4.3 Tweedeelvasmakers met beperkte houvermoë. Hulle kan ingewerk of ingesteek wees.

A Knope
B Gespes
C Knippies ('Snaps')
D Hakies en ogies

1.4.4 Hierdie soort masjiene het baie gewild geraak want dit gee tuisnaaldwerksters die geleentheid om hulle naaldwerk professioneel af te rond.

A Stokperdjie/veeldoelige masjiene
B Borduurmasjiene
C Gerekenaardiseerde naaimasjiene
D Omkapmasjien of serger

1.4.5 Word gebruik om twee of meer lae tydens passing en konstruksie bymekaar te hou.

A Rygsteke
B Stopselsteke
C Voorsteke
D Piksteek (pick stitch)

1.4.6 Horisontale steke parallel aan mekaar waarvan die vlotte in die middel oorkruis om X'e te vorm.

A Kruissteek
B Vangsteek
C Glysteek
D Franse rygsteek

1.4.7 'n Baie stewige steek wat dikwels vir sportdrag en kinderklere gebruik word.

A Franse
B Platgemaakte
C Selfomgeboorde
D Haarlynnaat

Kopiereg voorbehou

1.4.8 Hierdie soort koord is veral nuttig wanneer uitrustings van breistof gemaak word omdat dit stabiliteit en ondersteuning bied.

A Koord onder 'n bostikselnaat
B Koord by die middellyf
C Koord met skuinsband
D Koord by halslyn

1.4.9 'n Pylnaat wat diagonaal verleng word van die synaat in die heuparea na die bors.

A Franse pylnaat
B Onderarmpylnaat
C Middellyfpylnaat
D Kontoerpylnaat

1.4.10 Hierdie opnaaisels kan vrystellingsopnaaisels genoem word omdat hulle gebruik word om volheid te beheer en dit op 'n gegewe punt los te maak.

A Pylnaatopnaaisel
B Kruisopnaaisel
C Pypopnaaisel
D Gespasieerde opnaaisel

(10 × 1) (10)
[50]

TOTAAL AFDELING A: 50

Kopiereg voorbehou

AFDELING B

VRAAG 2

'n Baie goeie begrip van die naaldwerkmasjien en sy verskillende dele help die gebruiker om foute wat kan voorkom, te identifiseer.

2.1 Die naaldwerkmasjien moet in goeie werkende toestand gehou word en behoort nie probleme tydens die stikwerkproses te veroorsaak nie. Watter DRIE wenke sal jy gee vir die versorging van die masjien? (3 × 1) (3)

2.2 Bestudeer die naaldwerkmasjien in FIGUUR 1 hier onder en benoem al die genommerde dele (1–7) in die ANTWOORDBOEK.

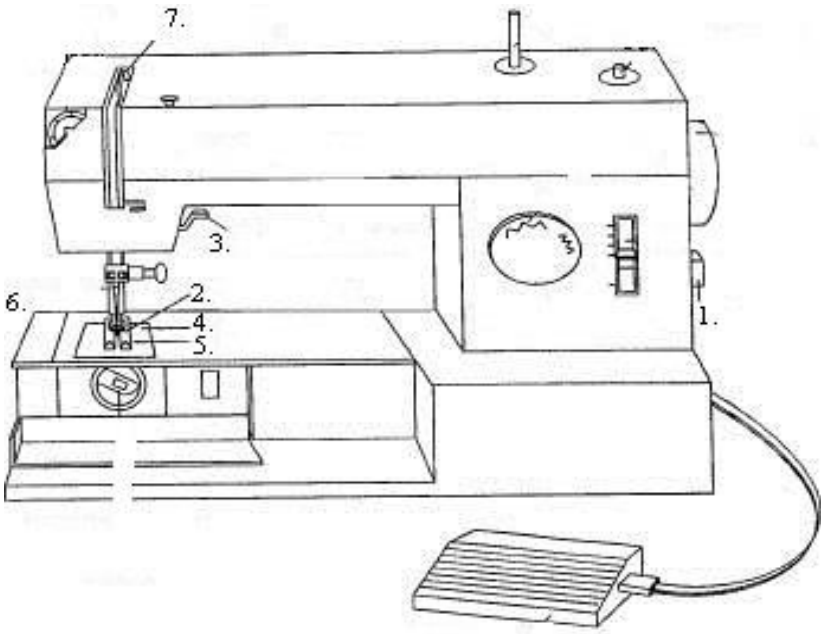

FIGUUR 1 (7)

2.3 Naalde kan kleedstof en die masjiendele beskadig as hulle nie by die kleedstof pas nie of as dit nie behoorlik in die masjien geplaas is nie.

Gee DRIE redes vir die oorsake van skade aan weefstowwe tydens die stikproses. (3 × 1) (3)

2.4 Bestudeer die skets van die naald in FIGUUR 2 hier onder en benoem die genommerde dele (2.4.1–2.4.7) in die ANTWOORDBOEK.

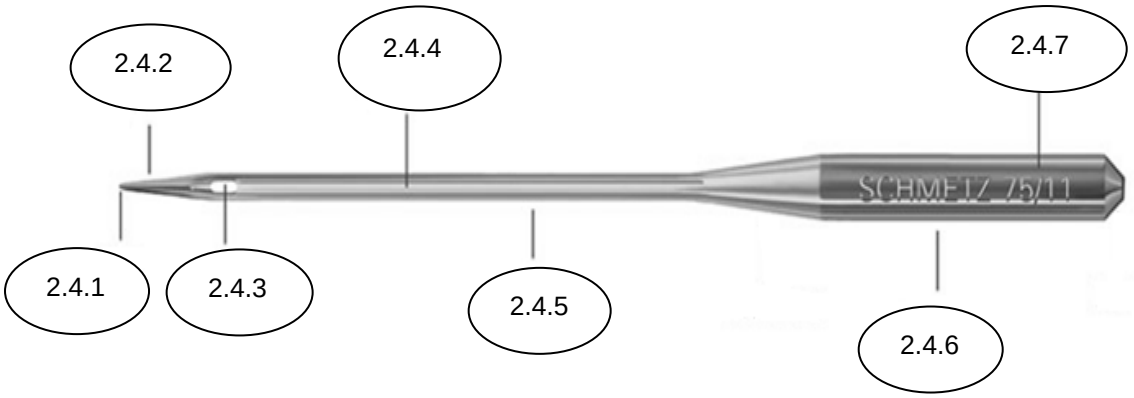

FIGUUR 2

(7 × 1) (7)

2.5 Gehaltestandaarde is wesentlik om te verseker dat die produkte wat vervaardig word aan hoë standaarde voldoen.

Verduidelik enige EEN gehaltestandaard wat die belangrikste vir die volgende is:

2.5.1 Garing

2.5.2 Steke

2.5.3 Pylnate

(3 × 2) (6)

2.6 Tydelike en permanente steke word gebruik op uitrustingdele om gehalteprodukte te waarborg.

Hoekom word die volgende steke in uitrustingdele gebruik?

2.6.1 Onewe rygwerk

2.6.2 Visgraatsteek

2.6.3 Omslaansteek

(3 × 2) (6)

2.7 Noem die rede vir die gebruik van houstiksel op sekere uitrustingdele.

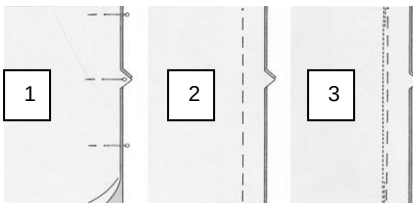

FIGUUR 3

(2)

2.8 Die naat is die basiese strukturele element van enige uitrusting en moet met groot sorg gemaak word.

Bestudeer FIGUUR 3 hier bo en verduidelik elke stap wat belangrik is vir die maak van nate om gehalte te verseker. (12)

2.9 2.9.1 Maak 'n lys van enige TWEE soorte naaldwerktoerusting wat altyd belangrik is om te hê terwyl jy 'n bepaalde uitrusting maak.

2.9.2 Die pars van uitrustings tydens en na die stikproses is uiters waardevol vir die algemene afwerking van alle uitrustingtipes.

Watter TWEE van die parstoerusting beskou jy as wesentlik vir goeie naaldwerk- en afrondingsresultate?

(2 × 2) (4)

[50]

VRAAG 3

3.1 Plooie, opnaaisels en rygplooitjies is tegnieke wat op areas of dele van uitrustings aangebring word om volheid te verminder of te vermeerder.

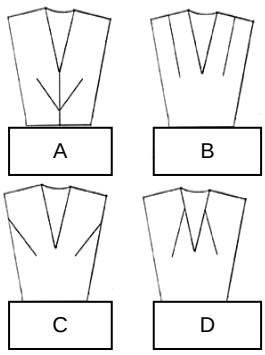

FIGUUR 4

3.1.1 Bestudeer FIGUUR 4 hier bo en identifiseer die verskillende soorte pylnaatplasings soos in die sketse op die voorkant van die lyfies getoon word. (4 × 1) (4)

3.1.2 Hoe word die Franse pylnaat op die lyfie se voorkant geskep? (2)

3.1.3 Bestudeer die sketse in FIGUUR 5 hier onder en beskryf hoe rygplooitjies gevorm word voordat die kleedstof in die naat geplaas word.

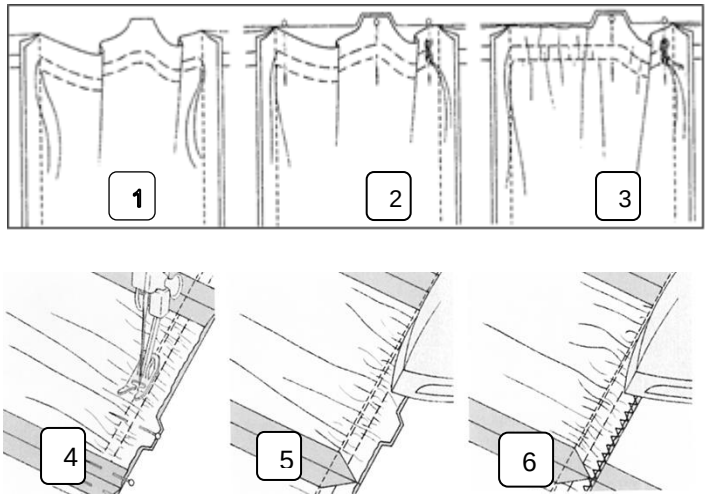

FIGUUR 5

(6 × 2) (12)

3.2 Afwerking op uitrustings speel 'n baie belangrike rol. 'n Soom wat nie reg afgerond isnie kan die voorkoms van die hele uitrusting bederf.

Beantwoord die vrae hier onder wat baseer is op die verskillende soorte some en hulle afwerking.

3.2.1 Maak 'n lys van TWEE vorme van afwerking vir 'n soom op 'n uitrusting.

3.2.2 Watter TWEE maniere kan toegepas word wanneer 'n soom gemerk en gelykgemaak word?

(2 × 2) (4)

3.3 Knope is verreweg die gewildste keuse vir vasmakers op klere. Hulle is in verskillende vorms, kleure en groottes beskikbaar en word uit 'n reeks materiale gemaak.

3.3.1 Deurwerknope is beskikbaar met gate. Maak 'n lys van die aantal gate waarin die TWEE verskillende soorte knope beskikbaar is.

3.3.2 Watter is die twee belangrikste punte om te onthou wanneer jy knope op jou ontwerpe gebruik?

3.3.3 Maak 'n lys van enige TWEE handgewerkte knoopsgate wat op jou uitrustingontwerpe gebruik kan word.

(3 × 2) (6)

3.4 Watter DRIE gehaltestandaarde is belangrik om op te let wanneer jy knope kies om op jou uitrusting te gebruik? (3 × 2) (6)

Kopiereg voorbehou

3.5 Sakke op uitrustings kan die algemene ontwerp verbeter en die waarde van die uitrusting verhoog. Bestudeer FIGUUR 4 hier onder wanneer jy die vraag beantwoord.

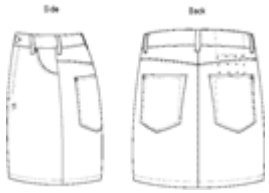

FIGUUR 4

3.5.1 Gee 'n beskrywing van die opgestikte sak. (5)

3.5.2 Hoe is die opgestikte sak aan die uitrusting vasgewerk? (1)

3.5.3 Uit watter TWEE stukke kleedstof is die heupsak gemaak? (2)

3.5.4 Waar op die uitrusting word heupsakke aangewerk? (2)

3.5.5 Watter DRIE maniere is daar om die binnenaatsak aan 'n uitrusting te werk? (3)

3.5.6 Beskryf die aparte binnenaatsak. (3)

[50]

VRAAG 4

4.1 Kommersiële patrone het baie gewild geraak vir die tuisnaaldwerkmark.Dit is baie belangrik om te verstaan hoe om 'n kommersiële patroon te gebruik om enige van die ontwerpe doeltreffend te produseer.

Bestudeer FIGUUR 5 hire onder wanneer jy die vrae beantwoord.



FIGUUR 5

4.1.1 Maak 'n lys van DRIE brokkies inligting wat op die voorkant van die kommersiële patroon voorkom. (3 × 1) (3)

4.1.2 Hoe sal jy bepaal hoeveel kleedstof om vir 'n bepaalde ontwerp te gebruik wanneer 'n kommersiële patroon gebruik word? (1)

4.1.3 Watter vel sal jy gebruik om jou te help om die uitrusting stap vir stap te maak? (1)

Kopiereg voorbehou

4.2 Kleedstofkeuse en veselinhoud is belangrik wanneer klere ontwerp en vervaardig word.

4.2.1 Watter TWEE natuurlike tekstiele is die beste om vir kinderklere te gebruik?

4.2.2 Maak 'n lys van enige TWEE kleedstowwe wat van katoenvesel gemaak kan word.

4.2.3 Noem enige TWEE katoenstowwe wat geskik is vir die ontwerp van kinderklere-uitrustings.

4.2.4 Wat gebeur met linnestof as die brandtoets toegepas word? Gee enige TWEE resultate van die brandtoets.

4.2.5 Noem enige TWEE uitrustings wat van wolstof gemaak kan word.

(5 × 2) (10)

4.3 Spesiale aandag moet gegee word aan die ontwerp van kinderdrag, veral omdat hulle so vinnig groei en hulle by ander kinders moet inskakel.

4.3.1 Noem TWEE mates wat geneem moet word wanneer klere vir 'n meisie tussen 7–8 jaar oud gemaak word.

4.3.2 Wanneer kinderklere ontwerp word, word ekstra sorg gedra by die keuse van kleedstowwe. Maak 'n lys van TWEE punte wat oorweeg moet word waneer kleedstowwe gekies word.

4.3.3 Maak 'n lys van TWEE areas op kinderdraguitrusting waar bykomende versterking nodig is.

4.3.4 Wanneer vasmakers vir kinderklere gekies word, watter TWEE oorwegings is belangrik?

(4 × 2) (8)

Kopiereg voorbehou

4.4 Bestudeer FIGUUR 6 hier onder en benoem die genommerde merke soos dit voorkom op kommersiële patrone. Skryf die antwoord langs die vraagnommer (1–9) in die ANTWOORDBOEK neer.

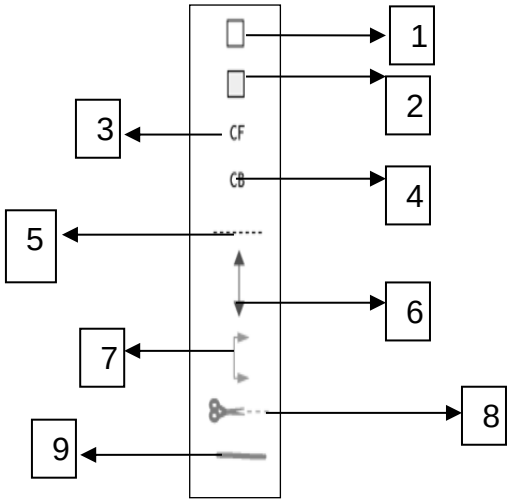

FIGUUR 6

(9)

4.5 Belegsels word op uitrustings aangebring vir versterking en om die uitrustingdele waar hulle aangewerk is duursamer te maak.

4.5.1 Noem TWEE soorte belegsel wat gebruik kan word om uitrustingrante netjies te maak. (2)

4.5.2 Watter TWEE areas kan die gekombineerde belegsel netjies maak? (2)

4.5.3 Waar word verlengde belegsels hoofsaaklik gebruik? (1)

4.5.4 Bestudeer FIGUUR 7 hier onder en gee 'n gedetailleerde stap vir stap verduideliking van hoe die gekombineerde belegsel gemaak word.

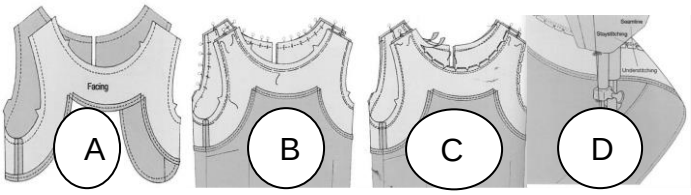

FIGUUR 7

(13)
[50]

TOTAAL AFDELING B: 150
GROOTTOTAAL: 200

Kopiereg voorbehou