higher education & training

Department:
Higher Education and Training
REPUBLIC OF SOUTH AFRICA

NASIENRIGLYN

NASIONALE SERTIFIKAAT (BEROEPSGERIG)

MEGANIESE TEKENINGE EN TEGNOLOGIE

(Tweede vraestel)

NKR VLAK 4

27 Februarie 2020

Hierdie nasienriglyn bestaan uit 9 bladsye.

Kopiereg voorbehou

INSTRUKSIES EN INLIGTING

1. Die kopiëring en skandering van tekeninge sal die akkuraatheid van die tekeninge op die nasienriglyn beïnvloed.

2. Alle nasieners moet hul eie nasienriglyn voorberei om dit te gebruik wanneer hulle kandidate se tekenblaaie nasien.

3. Hierdie nasienriglyn is nie absoluut nie. Oorweeg ook alternatiewe korrekte antwoorde.

Kopiereg voorbehou

VRAAG 1: SKROEFDRADE EN VERE

1.1

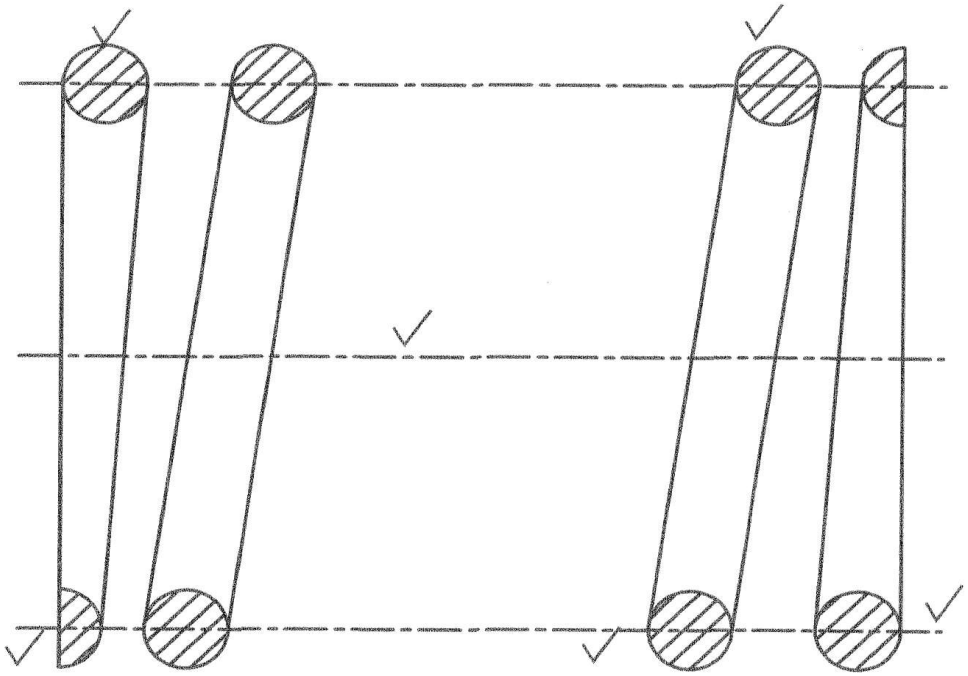

Korrektheid	6
Akkuraatheid	2
Lynwerk	1
Uitleg en netheid	1
TOTAAL:	**10**

(10)

1.2

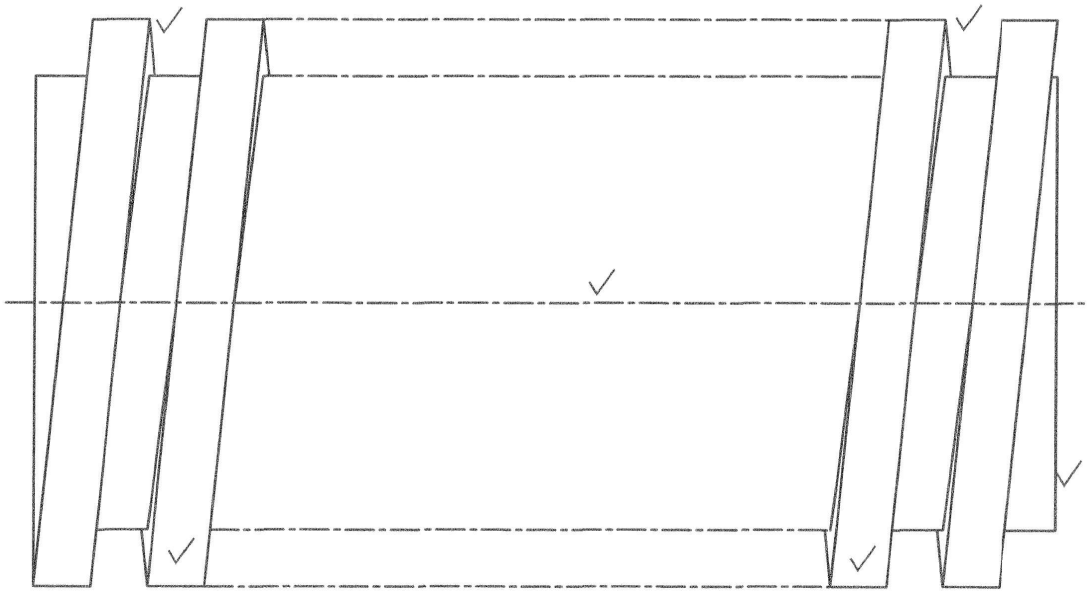

Korrektheid	6
Akkuraatheid	2
Lynwerk	1
Uitleg en netheid	1
TOTAAL:	**10**

(10)
[20]

VRAAG 2: RATTE EN SPYE

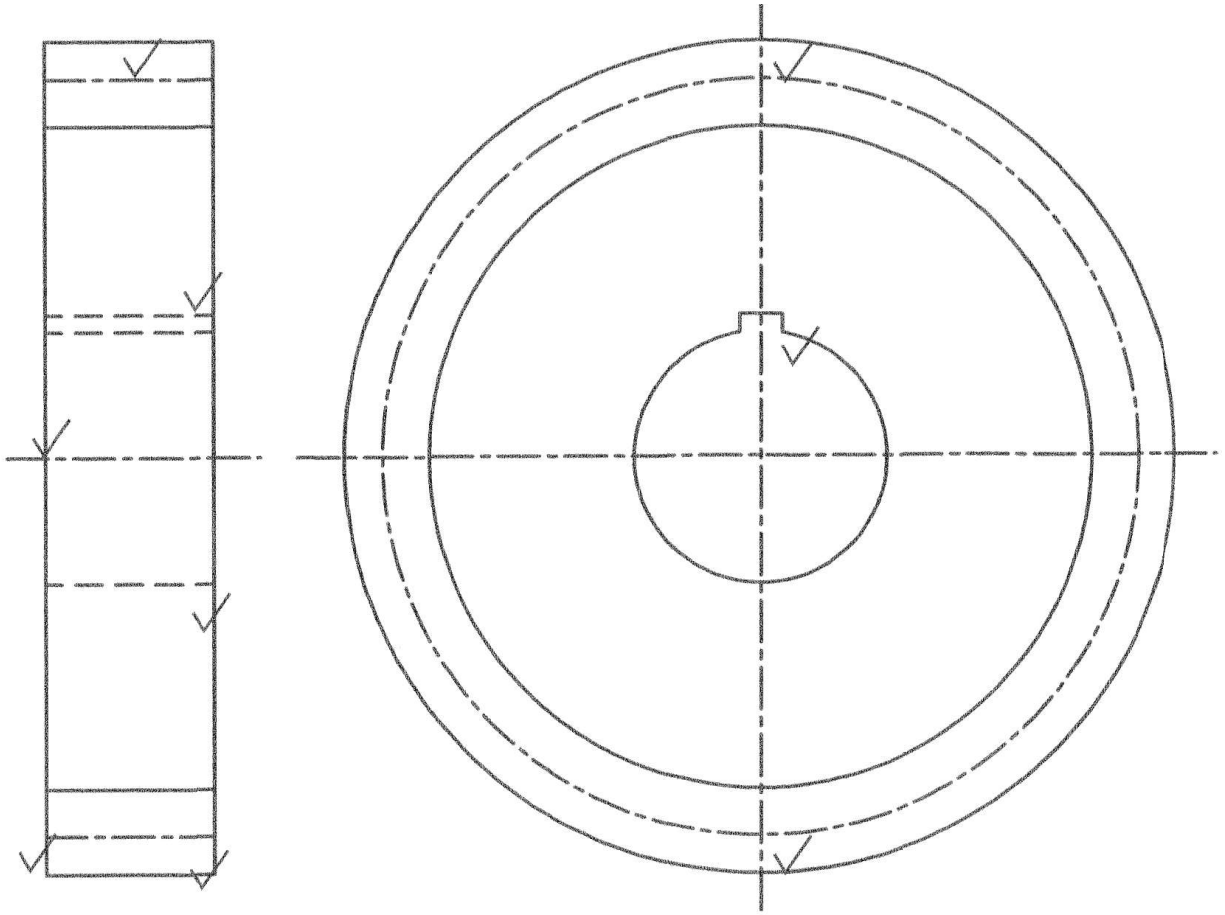

VOORAANSIG	
Korrektheid	6
Akkuraatheid	2
Lynwerk	2
TOTAAL:	**10**

LINKERAANSIG	
Korrektheid	3
Akkuraatheid	1
Lynwerk	1
TOTAAL:	**5**

[15]

VRAAG 3: NOKKE

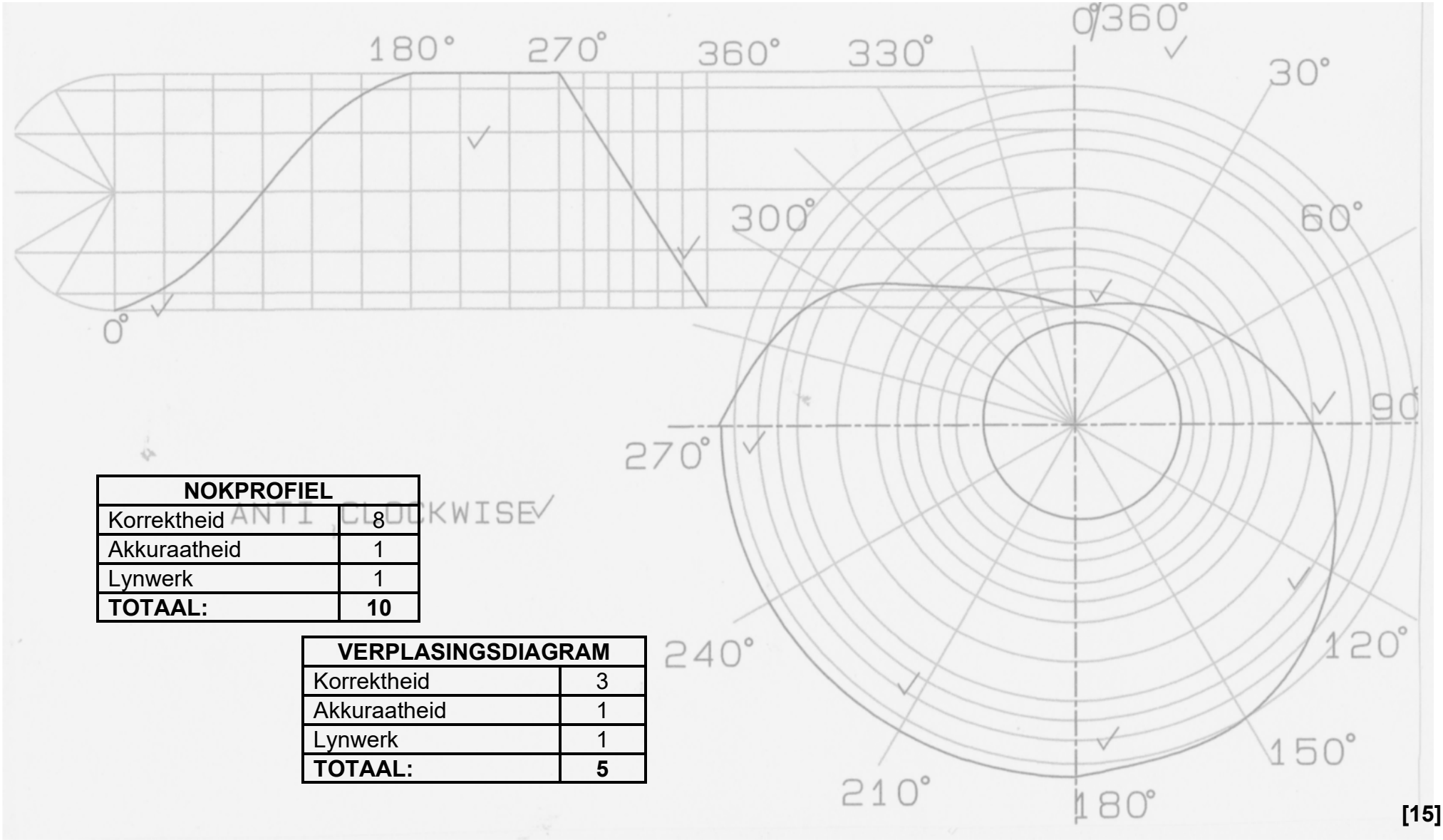

NOKPROFIEL	
Korrektheid	8
Akkuraatheid	1
Lynwerk	1
TOTAAL:	**10**

VERPLASINGSDIAGRAM	
Korrektheid	3
Akkuraatheid	1
Lynwerk	1
TOTAAL:	**5**

[15]

VRAAG 4: MONTERINGSTEKENING

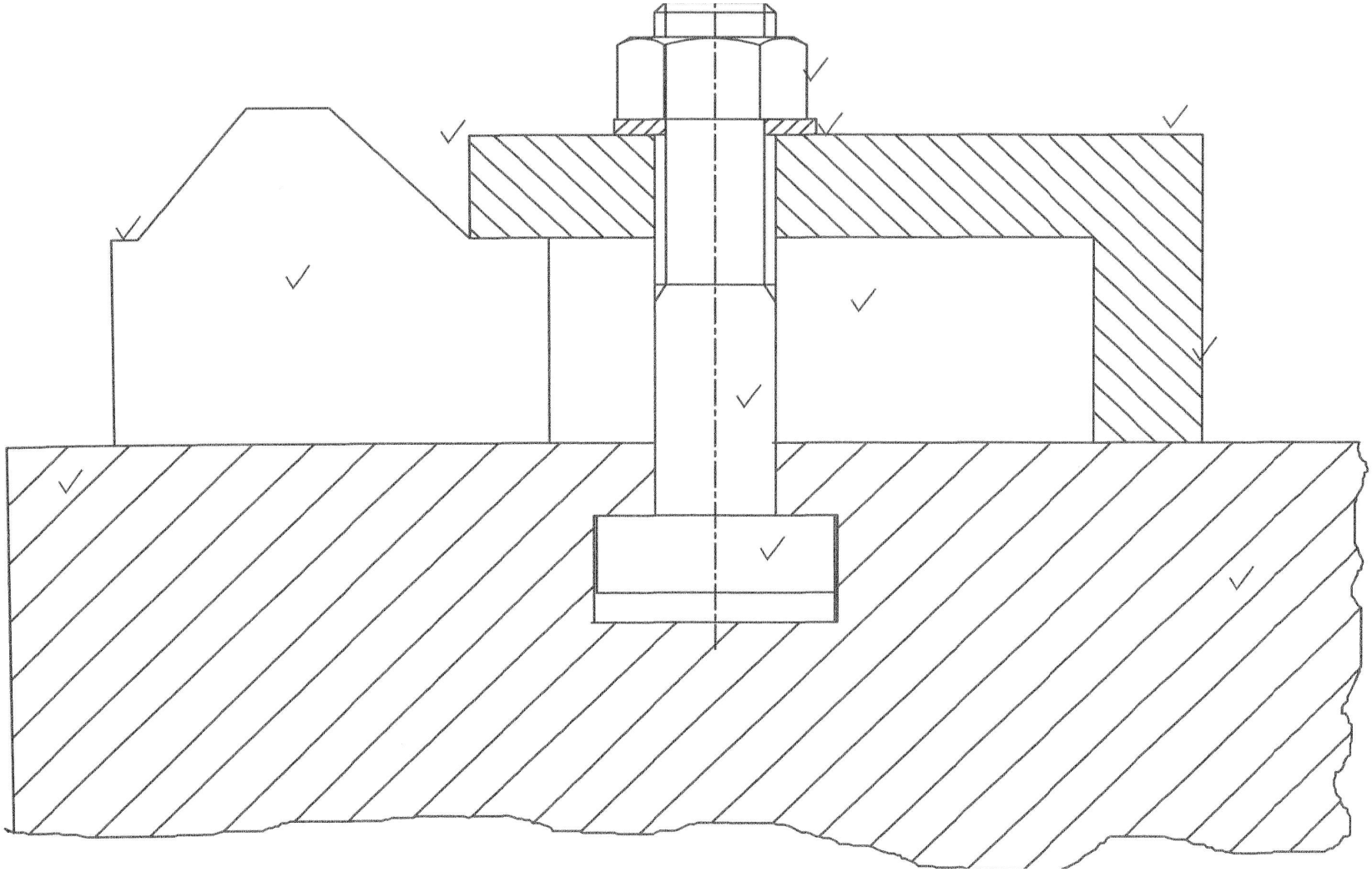

Korrektheid	12
Akkuraatheid	5
Arsering	6
Lynwerk	3
Bal./uitleg	2
Titel	1
Skaal	1
TOTAAL:	**30**

VASTE TOEBEHOORSEL
SKAAL 1:1

[30]

Kopiereg voorbehou

VRAAG 5: DETAILTEKENINGE

5.1

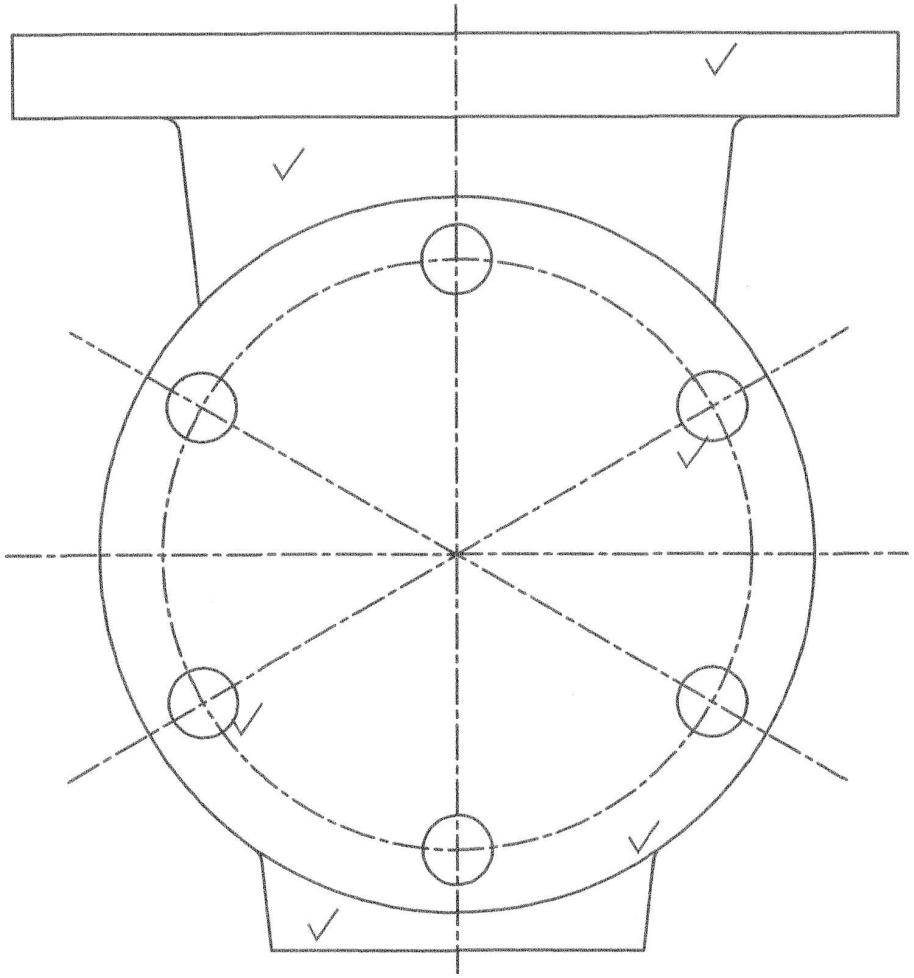

Korrektheid	6
Akkuraatheid	2
Arsering	1
Lynwerk	1
TOTAAL:	**10**

(10)

5.2

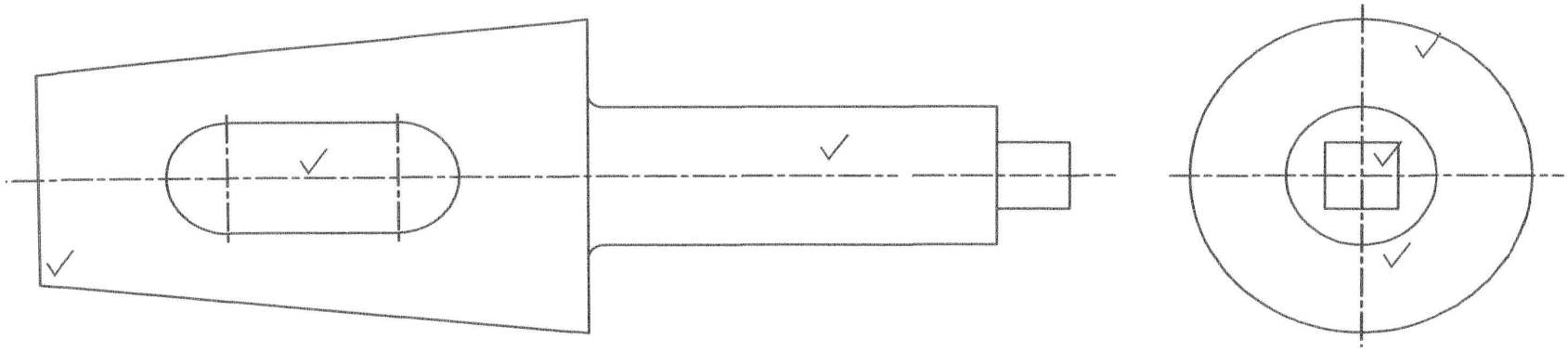

VOORAANSIG

Korrektheid	3
Akkuraatheid	1
Lynwerk	1
TOTAAL:	**5**

BOAANSIG

Korrektheid	3
Akkuraatheid	1
Lynwerk	1
TOTAAL:	**5**

(5 + 5) (10)
[20]

TOTAAL: 100

Kopiereg voorbehou