higher education & training

Department:
Higher Education and Training
REPUBLIC OF SOUTH AFRICA

NASIONALE SERTIFIKAAT (BEROEPSGERIG)

INGENIEURSVERVAARDIGING

(Tweede vraestel)

NKR VLAK 2

(6031002)

7 Desember 2020 (Y-vraestel)
13:00–16:00

Hierdie vraestel bestaan uit 5 bladsye.

350Q2N2007

Kopiereg voorbehou

TYD: 3 UUR
PUNTE: 75

INSTRUKSIES EN INLIGTING

1. Beantwoord al die vrae.
2. Lees al die vrae aandagtig deur.
3. Nommer die antwoorde volgens die nommeringstelsel wat in hierdie vraestel gebruik is.
4. Beantwoord TWEE vrae op een kant van die tekenpapier en die derde vraag op die ander kant.
5. Gebruik net 'n potlood vir tekeninge en 'n swart pen vir jou ID-nommer.
6. Skryf netjies en leesbaar.

Kopiereg voorbehou

VRAAG 1

FIGUUR 1 hier onder toon die snyding van 'n skuins pyp en twee regte pype met dieselfde diameter.

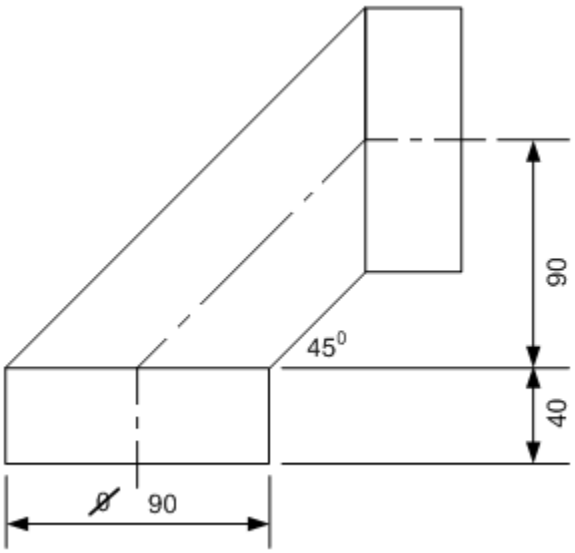

FIGUUR 1

Teken die volgende op 'n skaal van 1:2:

1.1 Die gegewe aansig. (4)

1.2 Gebruik die parallelmetode om die patroon van 'n skuins pyp te ontwikkel. (14)

AKKURAATHEID	NETHEID	LYNWERK	TITEL EN SKAAL
3	1	1	1

(7)

LET WEL: Oop ontwikkeling aan die kortste sy. **[25]**

VRAAG 2

FIGUUR 2 hier onder toon 'n skuins keël wat parallel met die basis gesny is.

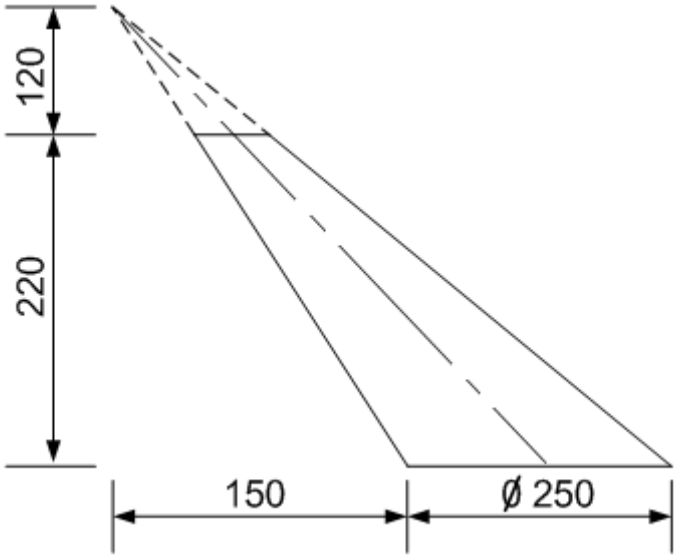

FIGUUR 2

Teken die volgende op 'n skaal van 1:5:

2.1 Die gegewe aansig. (4)

2.2 Gebruik die radiale metode, en ontwikkel die patroon van 'n skuins keël. (14)

AKKURAATHEID	NETHEID	LYNWERK	TITEL EN SKAAL
2	1	3	1

(7)

LET WEL: Oop ontwikkeling aan die kortste sy. **[25]**

VRAAG 3

FIGUUR 3 hier onder toon twee aansigte van 'n reghkoekige-tot-ronde-oorgangstuk.

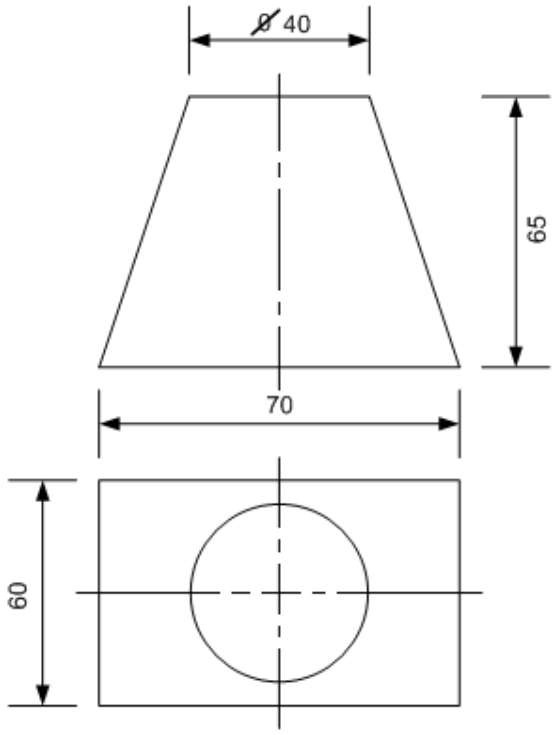

FIGUUR 3

Teken die volgende op 'n skaal van 1:1:

3.1 Die gegewe aansig. (5)

3.2 Gebruik die triangulasiemetode, en ontwikkel die patroon van die reghoekige-tot-ronde-oorgangstuk. (13)

AKKURAATHEID	NETHEID	LYNWERK	TITEL EN SKAAL
3	1	2	1

(7)

LET WEL: Oop ontwikkeling aan die kortste sy. **[25]**

TOTAAL: 75

Kopiereg voorbehou