higher education & training

Department:
Higher Education and Training
REPUBLIC OF SOUTH AFRICA

NASIONALE SERTIFIKAAT (BEROEPSGERIG)

TEKENKANTOORPROSEDURES EN TEGNIEKE
(Tweede vraestel)
NKR VLAK 4

(12050724)

2 Desember 2020 (X-vraestel)
09:00–13:00

Sakrekenaars en rekenaarsagteware mag gebruik word.

Hierdie vraestel bestaan uit 4 bladsye en 7 diagramblaaie.

194Q2N2002

Kopiereg voorbehou

TYD: 4 UUR
PUNTE: 100

INSTRUKSIES EN INLIGTING

1. Beantwoord al die vrae.

2. Lees al die vrae aandagtig deur.

3. Nommer die antwoorde volgens die nommeringstelsel wat in hierdie vraestel gebruik is.

4. Alle tekenwerk, kandidaatinligting ingesluit, moet op rekenaar gedoen word.

5. Alle tekenwerk moet aan die relevante, aanbevole SANS (SABS)-kodes voldoen.

6. Al die afkortings en simbole moet aan die nuutste Nasionale Bouregulasies en alle relevante SANS (SABS)-kodes voldoen.

7. Tekenwerk moet so gedoen word dat dit eweredig oor die bladsy versprei is.

8. Alle tekenwerk moet met die rekenaar gedoen word.

9. Skryf netjies.

Kopiereg voorbehou

VRAAG 1

FIGUUR 1, DIAGRAMBLAD 1 (aangeheg), toon meervoudige aansigte van 'n kruiskop in derde-hoekse ortografiese projeksie.

FIGUUR 2, DIAGRAMBLAD 2 (aangeheg), toon items in 'n driedimensionele aansig van 'n kruiskop in derde-hoekse ortografiese projeksie.

Gebruik die afmetings in FIGUUR 1, diagramblad 1 (aangeheg), om die kruiskop op skaal 1:2 in drie dimensies (3D) te teken soos in FIGUUR 2, DIAGRAMBLAD 2 (aangeheg), getoon.

1.1	Elke item in 3D	(30)
1.2	Posisie van die item soos getoon	(3)
1.3	Druk skaal 1:2	(2)
	Moenie afmetings en verborge detail insluit nie	

[35]

VRAAG 2

FIGUUR 3, DIAGRAMBLAD 3 (aangeheg), toon die vloerplan van 'n huis op skaal 1:100.

Gebruik die afmetings in die figuur hier bo om die huis op skaal 1:100 te teken soos dit in FIGUUR 4, DIAGRAMBLAD 4 (aangeheg), getoon word. Gebruik die inligting hier onder.

Baksteengroottes moet as 220 × 110 × 75 mm beskou word. Die hoogte van die muur vanaf die grond tot die dak moet 2 900 mm wees. Die helling moet 22° wees. Gebruik 'n skilddak.

2.1	Tekening in 3 D	(18)
2.2	Vensters volgens die gegewe skedule	(5)
2.3	Skilddak	(5)
2.4	Deure volgens die gegewe skedule	(5)
2.5	Skaal 1:100	(2)
	Moenie afmetings en verborge detail insluit nie	

[35]

Kopiereg voorbehou

VRAAG 3

FIGUUR 5, DIAGRAMBLAD 5 (aangeheg), toon die aansigte van die model in eerste-hoekse ortografiese projeksie.

Gebruik skaal 1:1 en gebruik die 3D-metode om die model te teken.

3.1 Model in 3D (13)

3.2 Skaal van 1:1 (2)

[15]

VRAAG 4

FIGUUR 6, DIAGRAMBLAD 6 (aangeheg), toon die aansigte van die model in derde-hoekse ortografiese projeksie.

Gebruik skaal 1:1 en gebruik die 3D-metode om die model te teken.

4.1 Model in 3D (13)

4.2 Skaal van 1:1 (2)

[15]

TOTAAL: 100

Kopiereg voorbehou

DIAGRAMBLAD 1

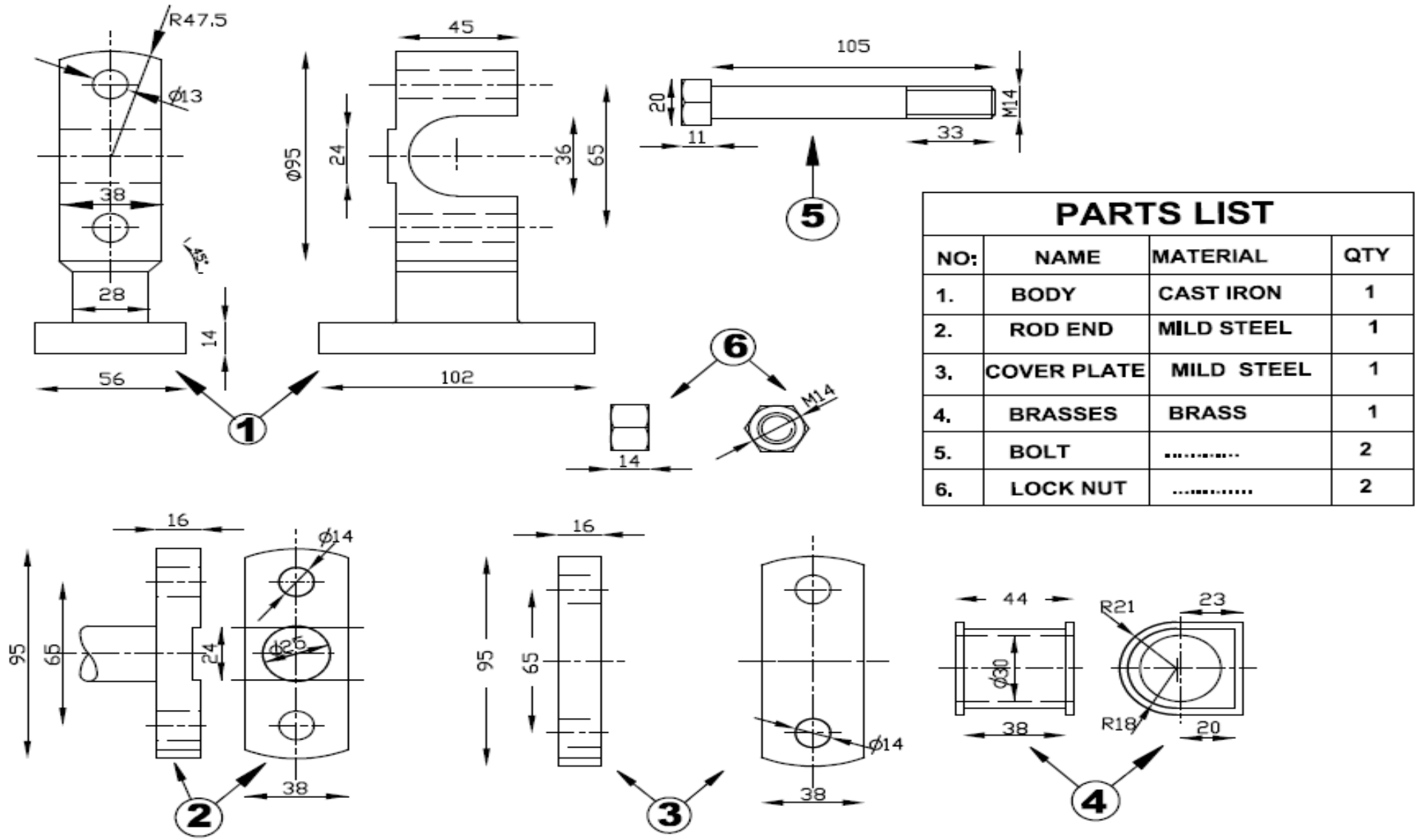

PARTS LIST			
NO:	NAME	MATERIAL	QTY
1.	BODY	CAST IRON	1
2.	ROD END	MILD STEEL	1
3.	COVER PLATE	MILD STEEL	1
4.	BRASSES	BRASS	1
5.	BOLT	.....	2
6.	LOCK NUT	.....	2

FIGUUR 1

Kopiereg voorbehou

Blaai om asseblief

DIAGRAMBLAD 2

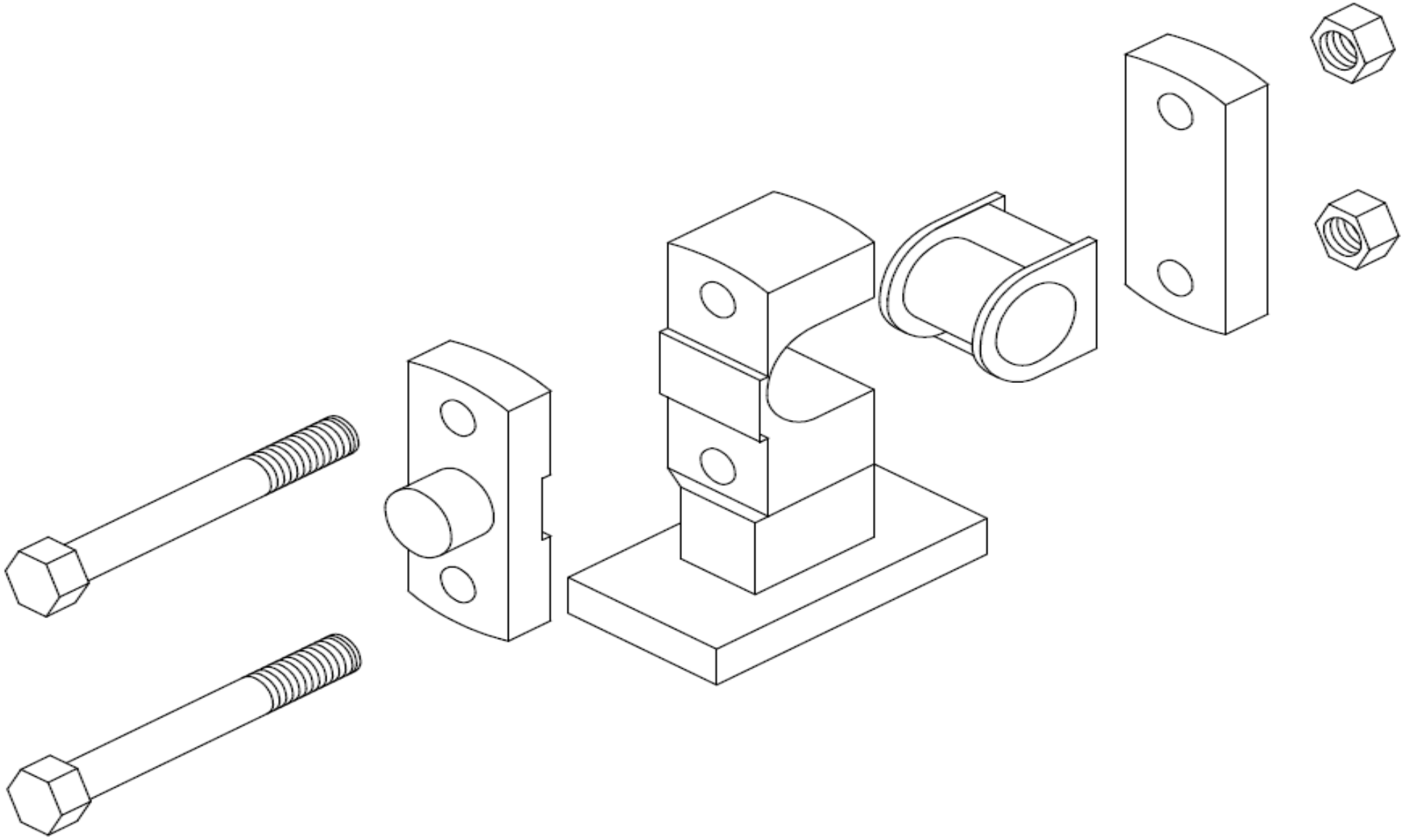

FIGUUR 2

Kopiereg voorbehou

DIAGRAMBLAD 3

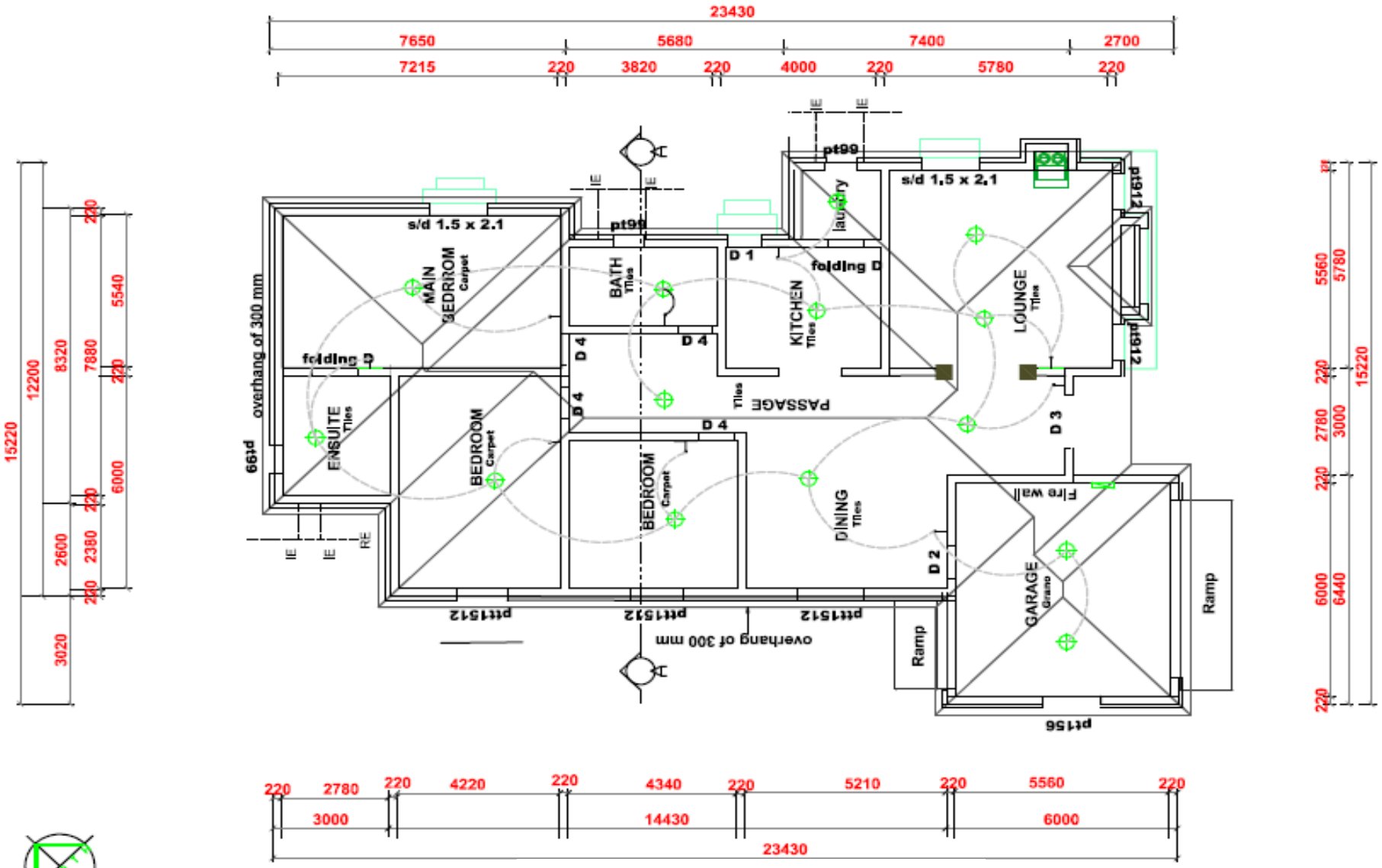

GRONDVLOER 1:100

FIGUUR 3

Kopiereg voorbehou

Blaai om asseblief

DIAGRAMBLAD 4



FIGUUR 4

Kopiereg voorbehou

DIAGRAMBLAD 5

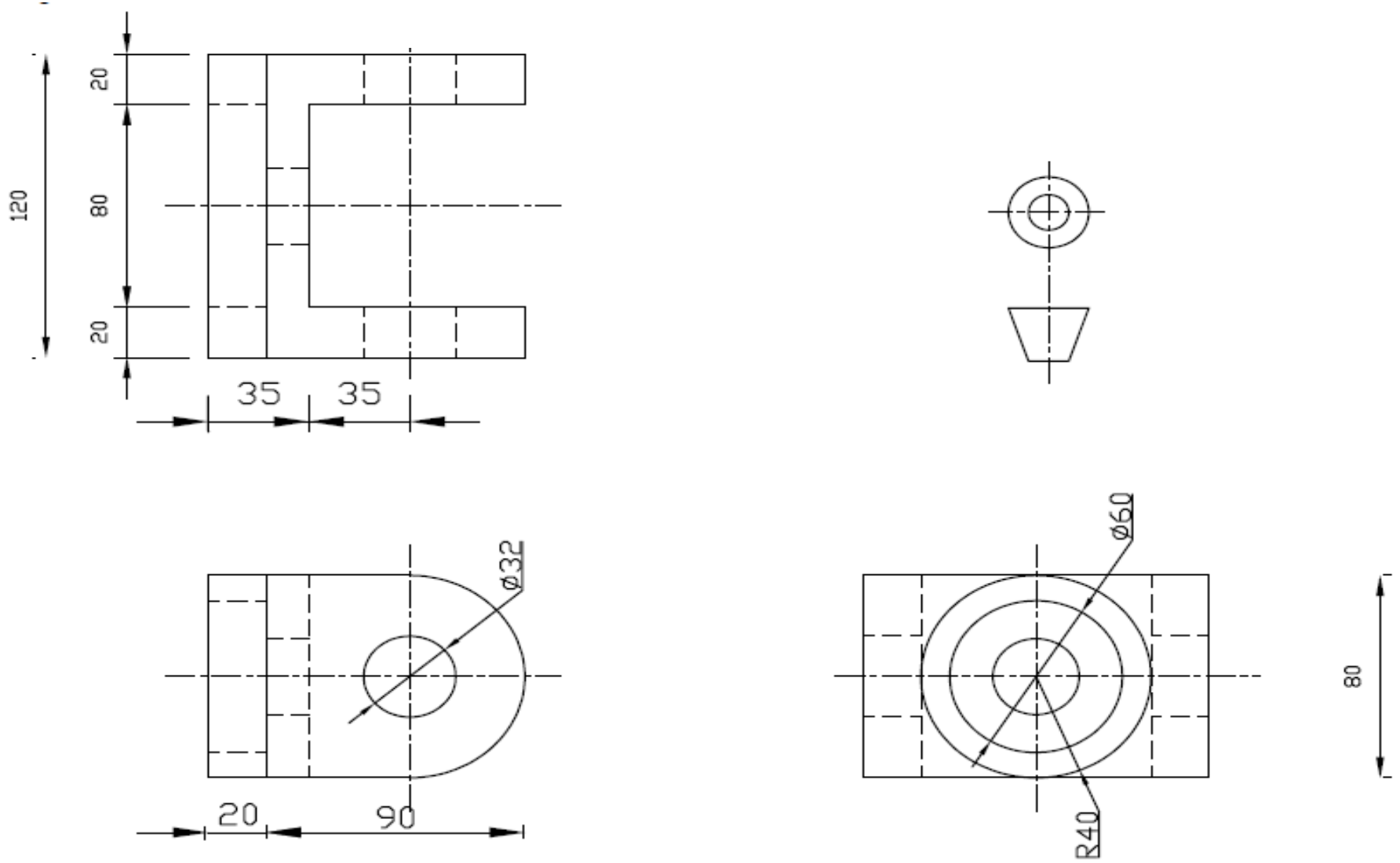

FIGUUR 5

DIAGRAMBLAD 6

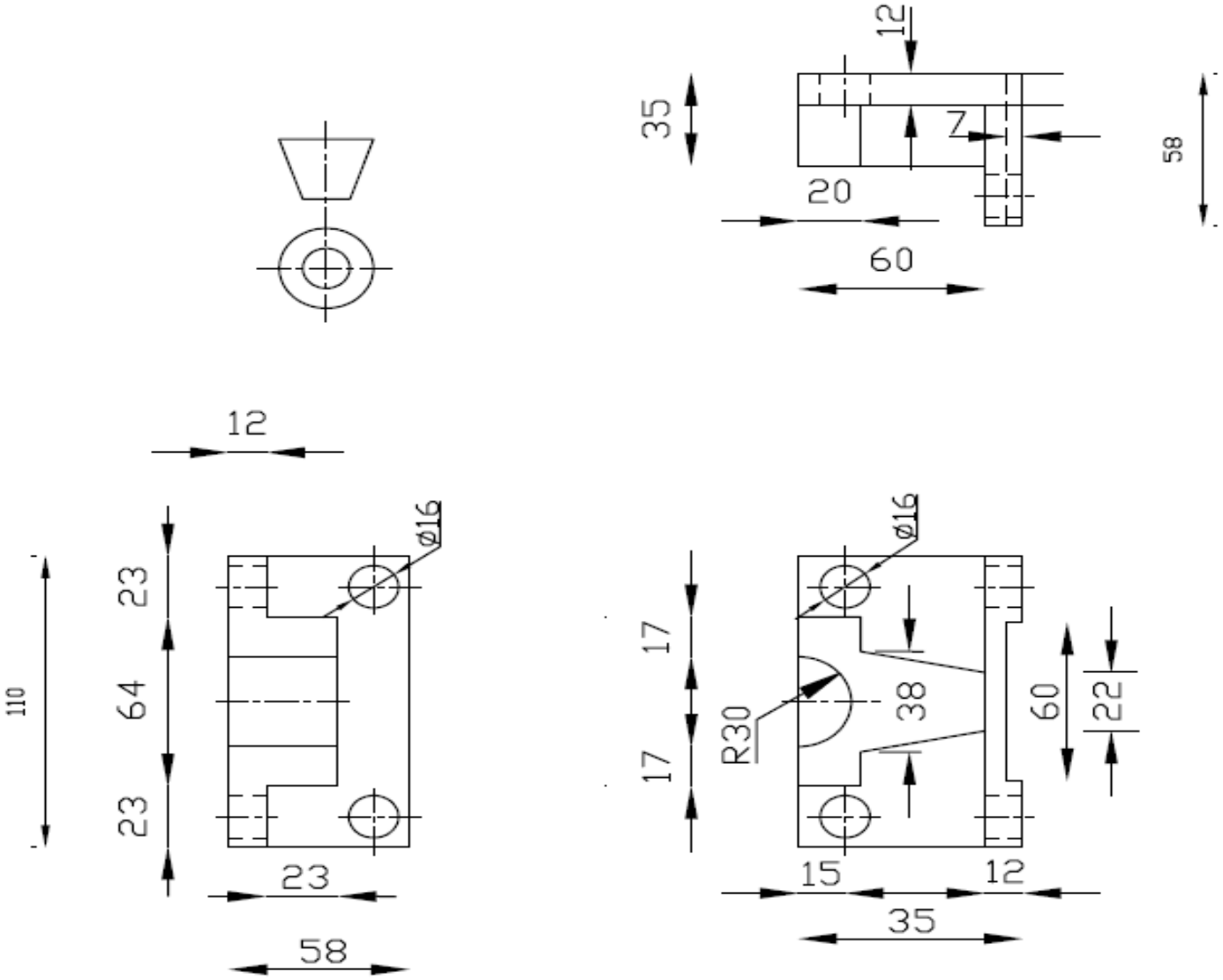

FIGUUR 6

DEUR- EN VENSTERSKEDULE

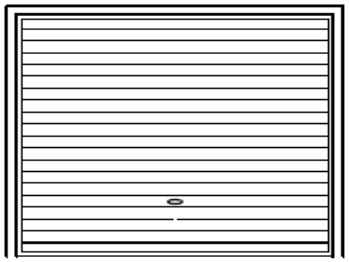	GARAGE 5.000 X 2.100		PT156
			PT99
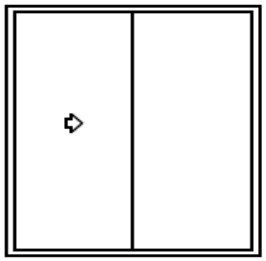	SLIDING 1.5 X 2.100	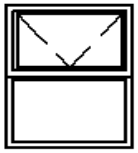	PT912
		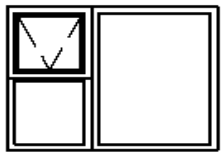	PTT1512
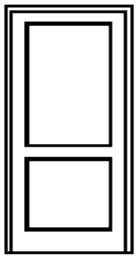	INS DOOR 900 X 2.100	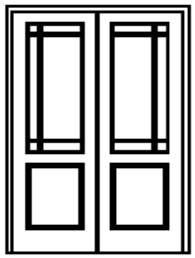	EXT DOOR 1.500 X 2.100

Kopiereg voorbehou