higher education & training

Department:
Higher Education and Training
REPUBLIC OF SOUTH AFRICA

NASIENRIGLYN

NASIONALE SERTIFIKAAT (BEROEPSGERIG)

TEKENKANTOORPROSEDURES EN TEGNIEKE
(Tweede Vraestel)
NKR VLAK 4

13 MaART 2020

Hierdie nasienriglyn bestaan uit 5 bladsye.

Kopiereg voorbehou

VRAAG 1

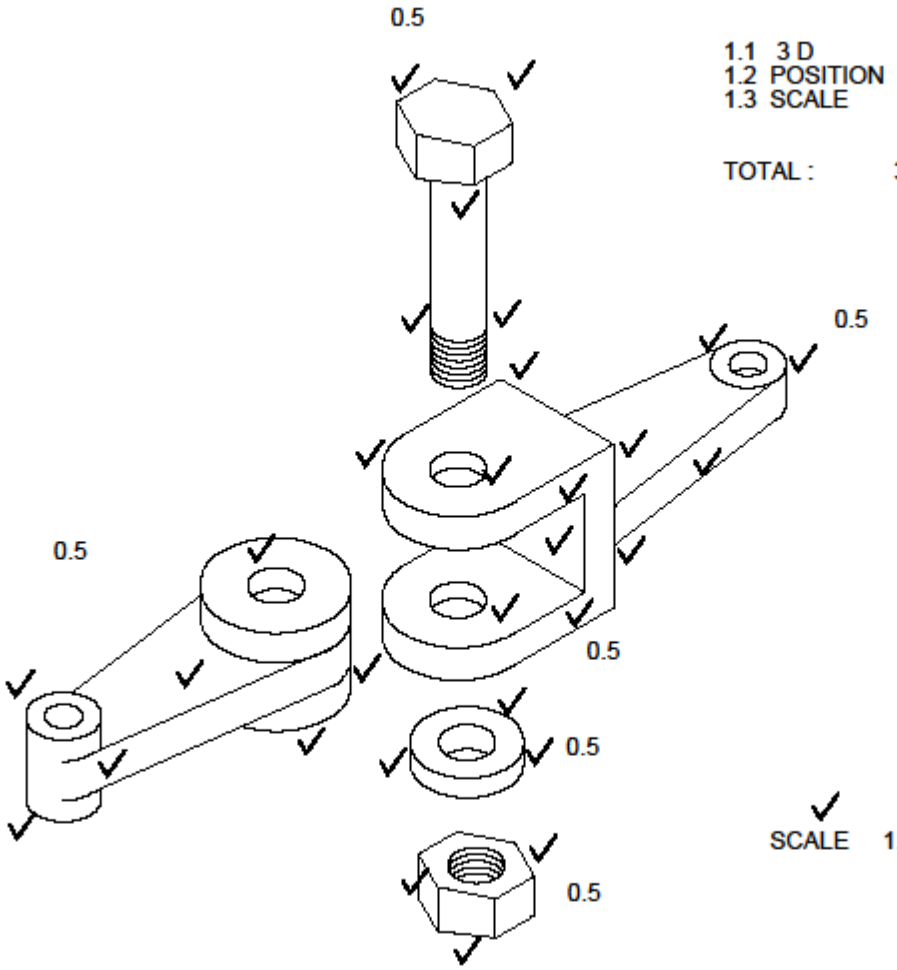

1.1 3 D 30
1.2 POSITION 3 (0.5 X 6)
1.3 SCALE 2

TOTAL : 35 MARKS

VRAAG 2

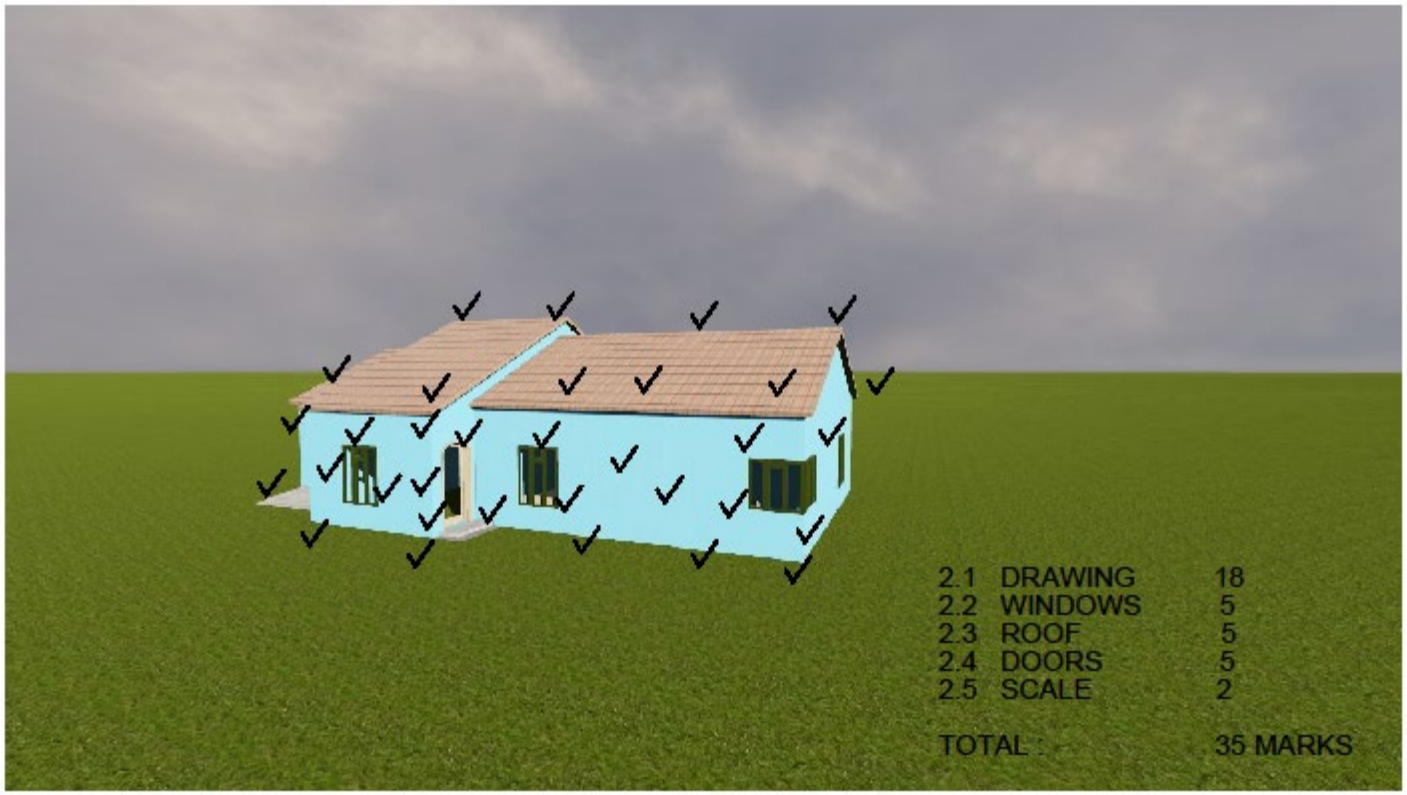
2.1 DRAWING 18
2.2 WINDOWS 5
2.3 ROOF 5
2.4 DOORS 5
2.5 SCALE 2
TOTAL : 35 MARKS

VRAAG 3

3.1	MODEL	13
3.2	SCALE	2
TOTAL		15 MARKS

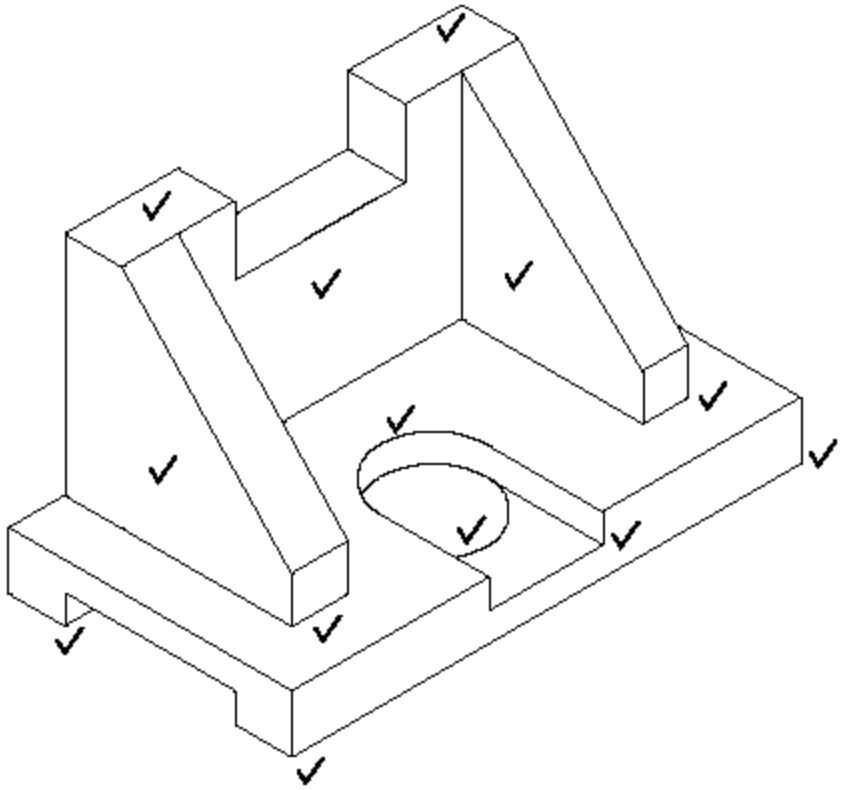

VRAAG 4

4.1	MODEL IN 3D	13
4.2	SCALE	2
TOTAL		15 MARKS

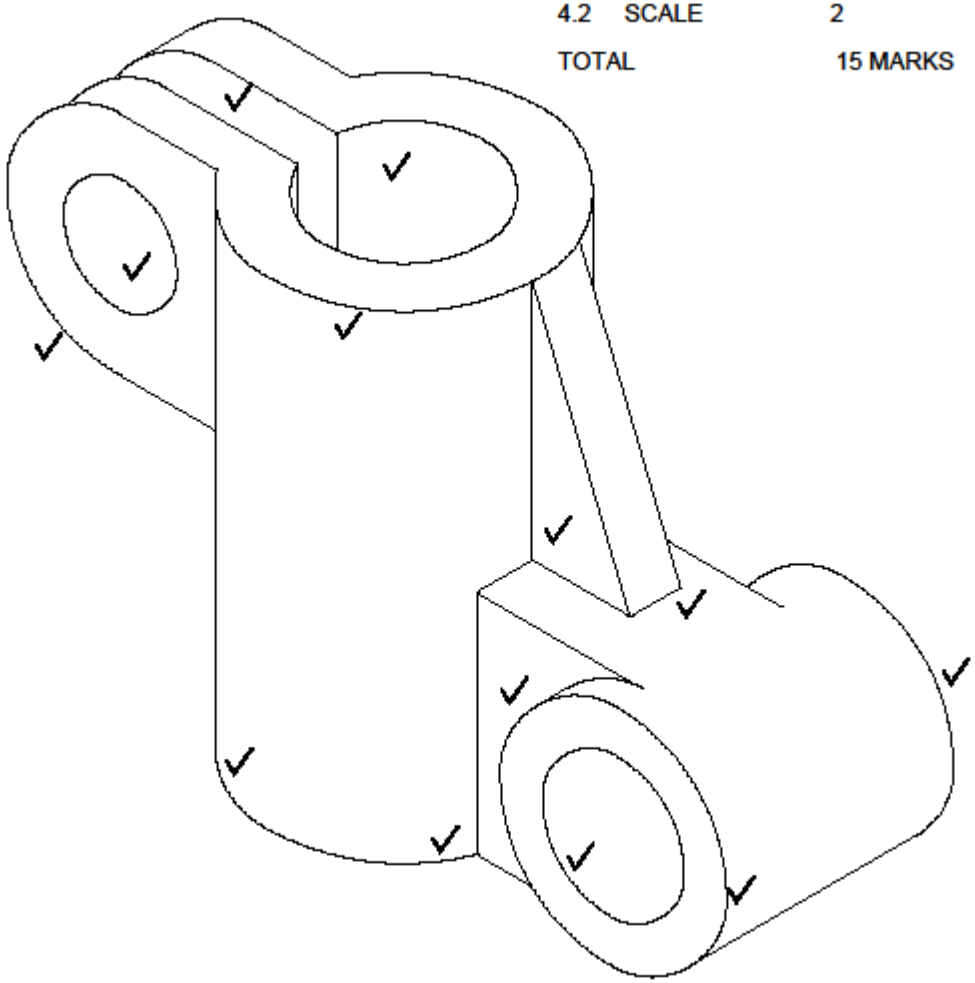

Kopiereg voorbehou